Chicago Pneumatic

Safety Information

Printed Matter No. 8940175118
Date: 2018-10 Issue No. 03

Cordless grinders

CP8345 & CP8350

Valid from Serial No. 00001 - 99999

	⚠ WARNING
	To reduce risk of injury, everyone using, installing, repairing, maintaining, changing accessories on, or working near this tool MUST read and understand these instructions before performing any such task. **DO NOT DISCARD - GIVE TO USER**

START

© Chicago Pneumatic - 8940175118

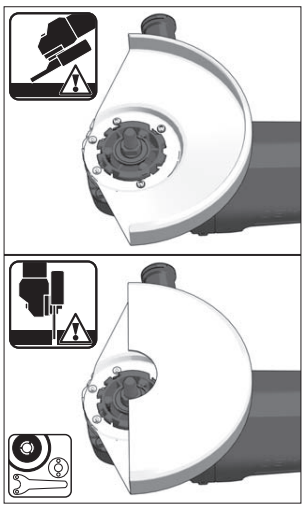

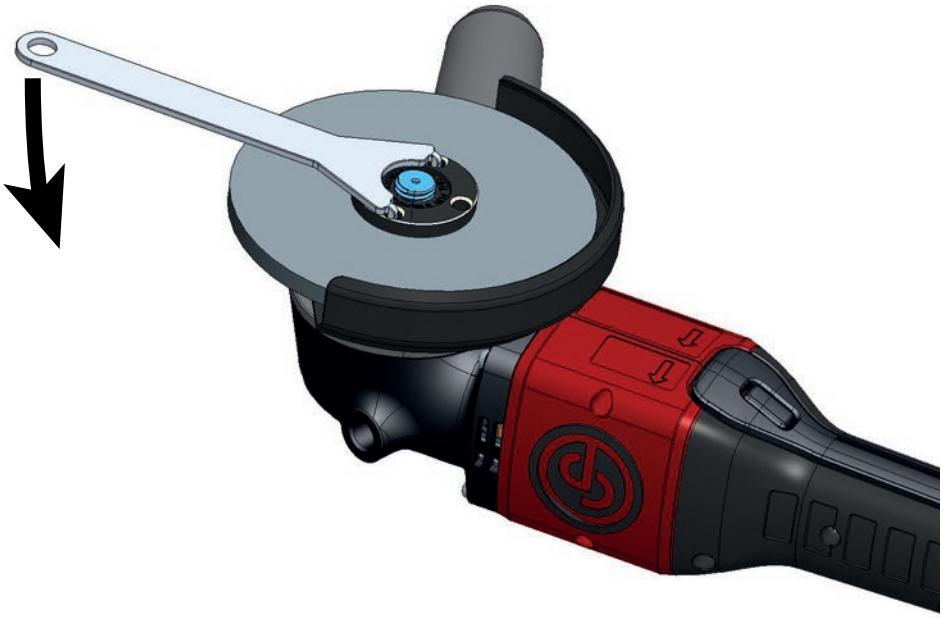

© Chicago Pneumatic - 8940175118

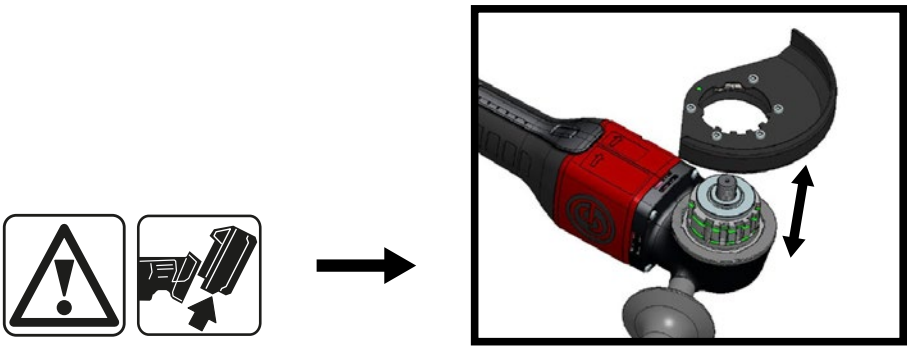

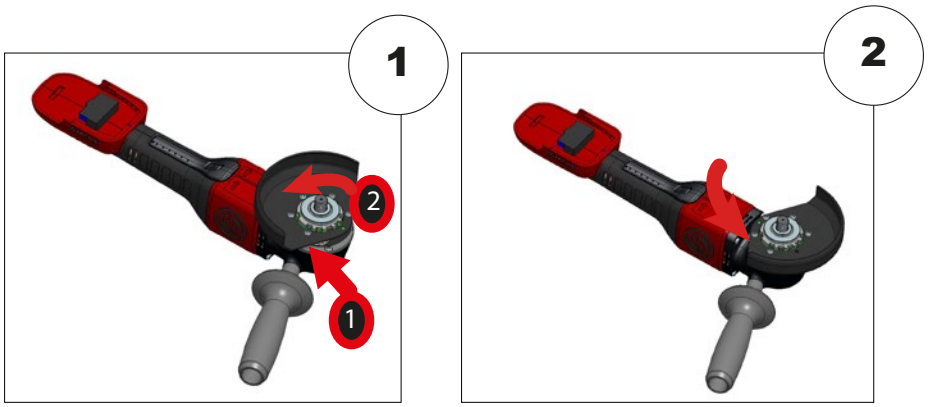
1
2
1

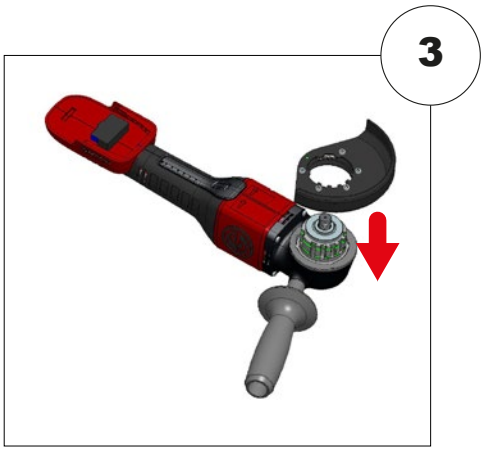
3

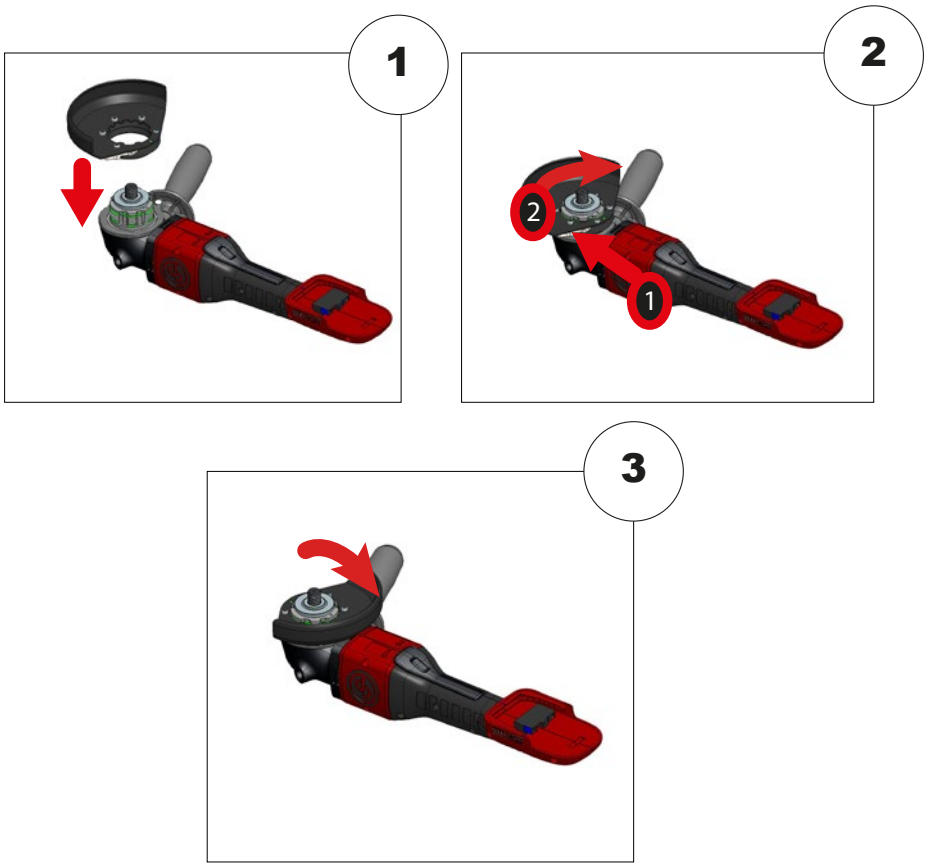
1
2
2
1
3

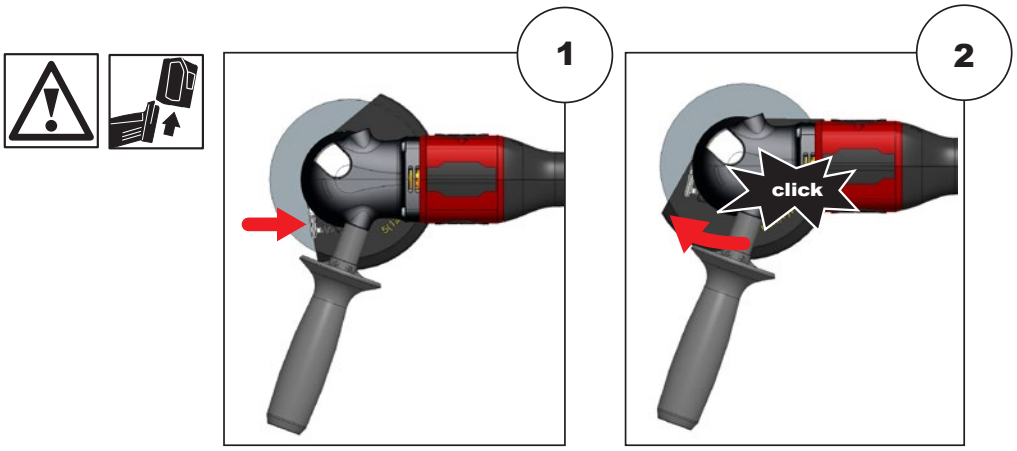

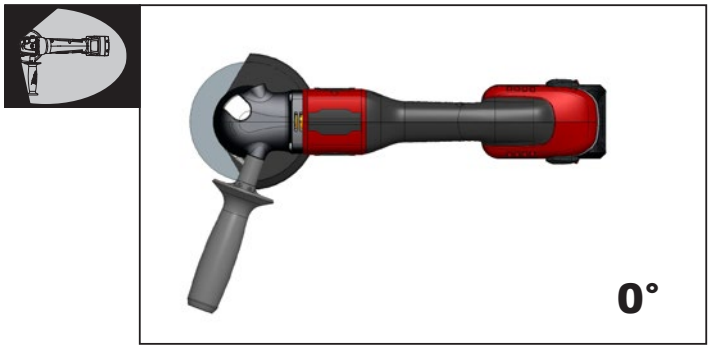

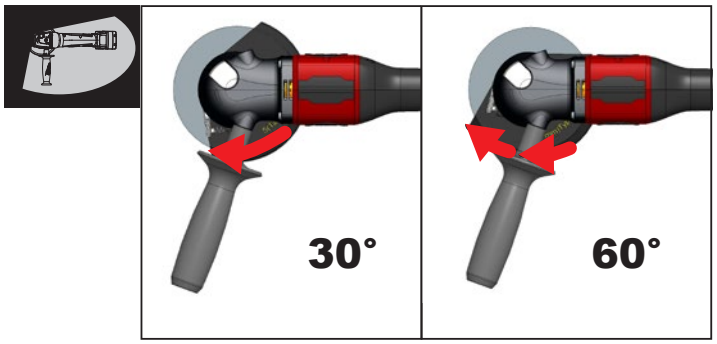

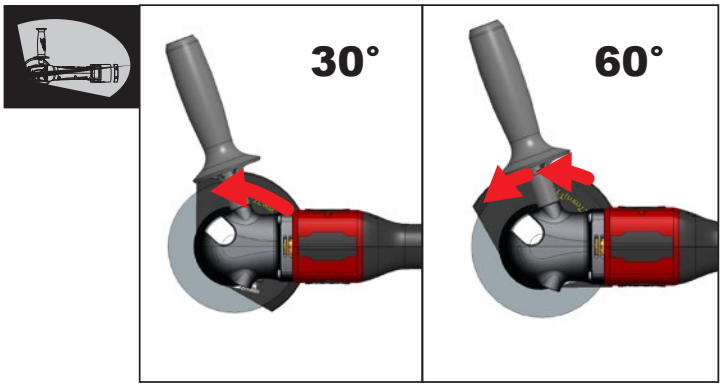

© Chicago Pneumatic - 8940175118

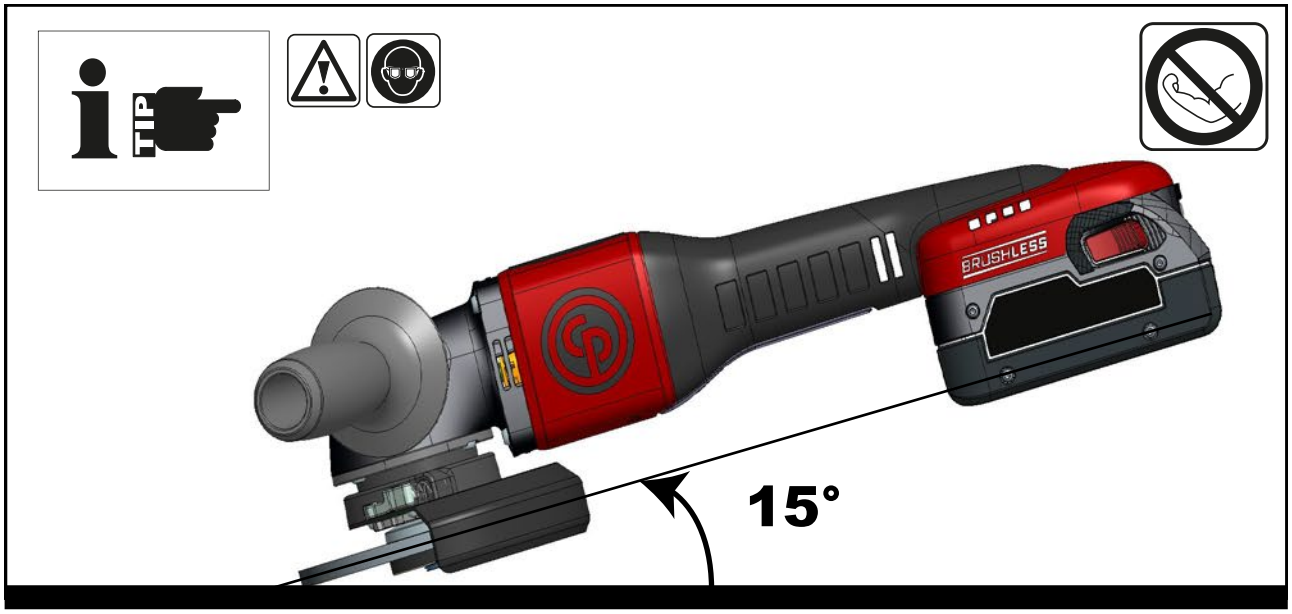

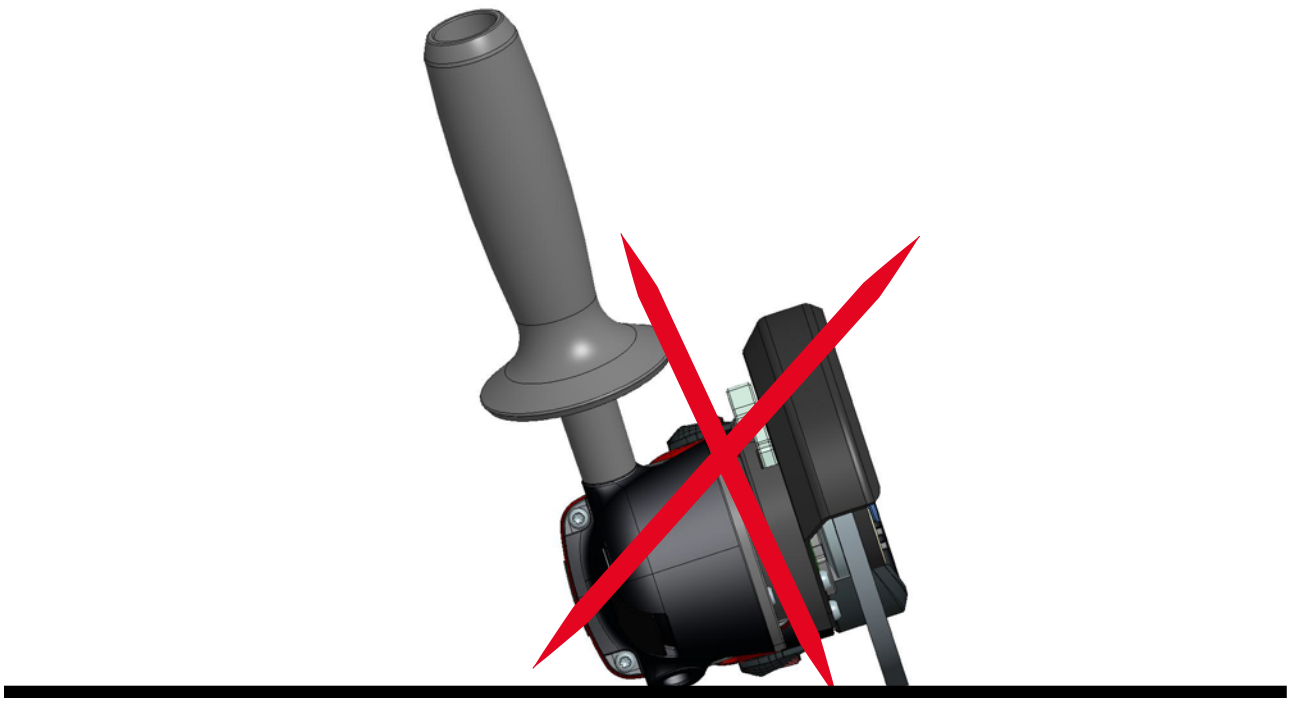

© Chicago Pneumatic - 8940175118

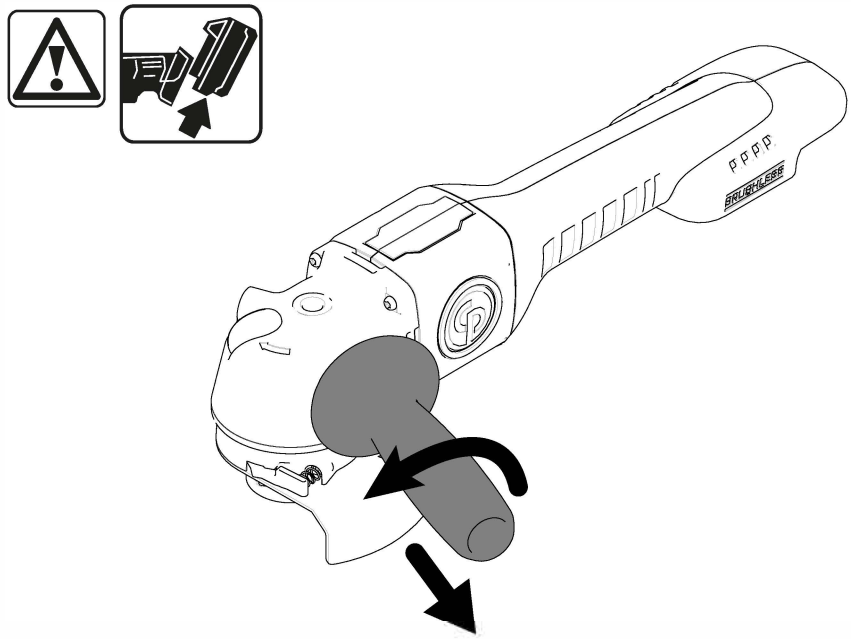
BRUSHLESS

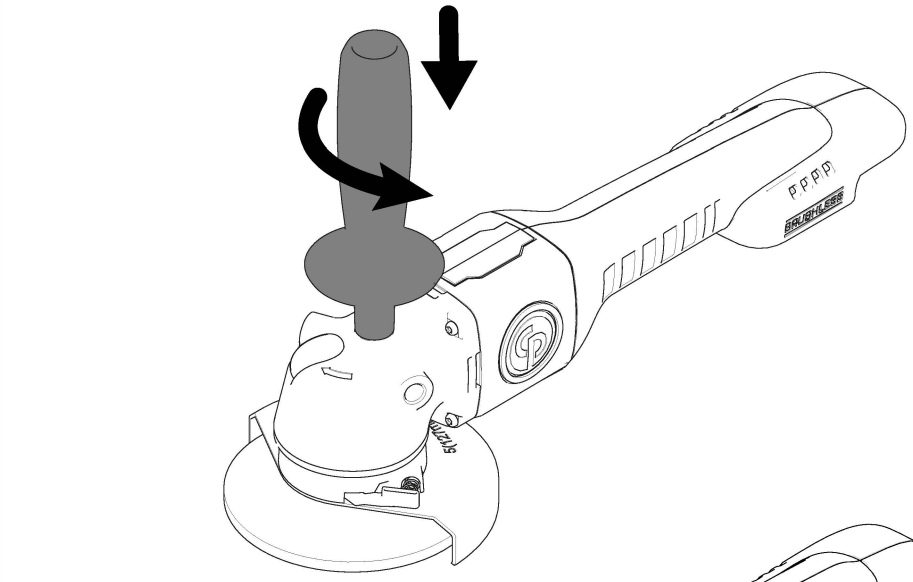
BRUSHLESS

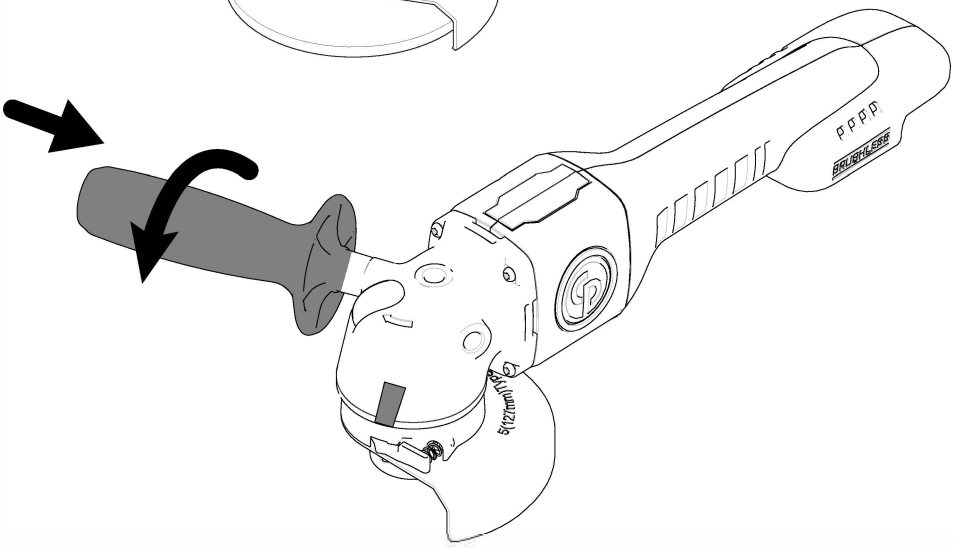
BRUSHLESS

WRONG POSITION

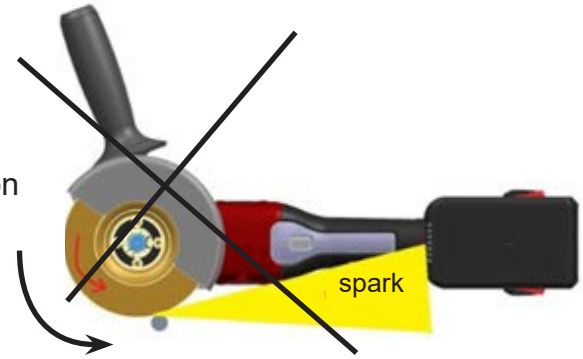

GOOD POSITION

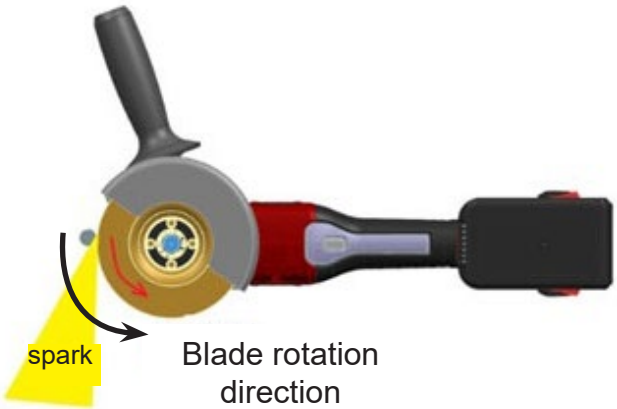

© Chicago Pneumatic - 8940175118

Table of Contents

EN Safety Information 10
FR Informations concernant la sécurité 20
DE Sicherheitshinweise 30
ES Información sobre seguridad 40
PT Informação de Segurança 50
IT Informazioni sulla sicurezza 60
NL Veiligheidsinformatie 70
DA Sikkerhedsoplysninger 80
NO Sikkerhetsinformasjon 90
FI Turvallisuustiedot 100
EL Πληροφορίες για την ασφάλεια 110
SV Säkerhetsinformation 120
RU Информация по технике безопасности 130
PL Informacje dotyczące bezpieczeństwa 140
SK Bezpečnostné informácie 150
HU Biztonsággal kapcsolatos tudnivalók 160
SL Varnostne informacije 170
RO Informaţii privind siguranţa 180
TR Güvenlik bilgileri 190
HR Sigurnosne informacije 200
ET Ohutus informatsioon 210
LT Saugos informacija 220
LV Drošības informācija 230
ZH 安全信息 240
JA 安全情報 250
KO 안전 정보 260
CS Bezpečnostní informace 270
BG Информация за безопасност 280

© Chicago Pneumatic - 8940175118

Technical data

Tool data

	CP8345	CP8350 EU / US
Free speed (rpm)	8500	8500
Wheel size (in)	4.5"	5"
Weight (kg)	2.5	2.6
Spindle thread	5/8"	M14 / 5/8"
Power (W)	750	750
Power (hp)	1	1
Battery voltage (V)	20	20
Wheel size (mm)	115	125
Weight (lb)	5.5	5.7
Thickness of grinding wheel (mm)	6	6

Accessory type :

Grinding wheel	Type 27
Cutting wheel	Type 41

Declarations

EU DECLARATION OF CONFORMITY

We, **CHICAGO PNEUMATIC Tool Co. LLC**, 1815 Clubhouse Road, Rock Hill, SC 29730, declare under our sole responsibility that the product (with name, type and serial number, see front page) is in conformity with the following Directive(s):
2006/42/EC, EMC Directive 2014/30/EU, RoHS Directive 2011/65/EU

Harmonised standards applied:
EN 60745-1:2009+A11:2010,

EN60745-2-3:2011+A2:2013+A11:2014+A12:2014+A13:2015, EN55014-1:2017,

EN 55014-2:2015, EN 50581:2012

Relevant technical information can be requested by authorities only from:
Pascal Roussy, R&D Manager, CP Technocenter, 38 rue Bobby Sands, BP10273 44800 Saint Herblain, France

Place & Date : Saint-Herblain, 04/2017

Pascal ROUSSY

Signature of issuer

Noise and vibration

	CP8345	CP8350
Sound pressure level (dB(A))	78	78
Sound power level (dB(A))	89	89
Uncertainty K=3 dB(A)	UL 60745-2-3	EN 60745-2-3

	CP8345	CP8350
Vibration standard	UL 60745-2-3	EN 60745-2-3
Vibration value (m/s²)	6.8	6.8
Vibration uncertainty (K) (m/s²)	1.5	1.5

The vibration emission given in this information sheet has been measured in accordance with a standardized test given in EN 60745 and may be used to compare one tool with another. It may be used for a preliminary assessment of exposure.

The declared vibration emission level represents the main applications of the tool. However if the tool is used for different applications, with different accessories or poorly maintained, the vibration emission may differ. This may significantly increase the exposure level over the total working period.

An estimation of the level of exposure to vibration should also take account the times when the tool is switched off or when it is running but not actually doing the job. This may significantly reduce the exposure level over the total working period.

Identify additional safety measures to protect the operator from the effects of vibration such as : maintain the tool and the accessories, keep the hands warm, organization of work patterns.

© Chicago Pneumatic - 8940175118

These declared values were obtained by laboratory type testing in accordance with the stated standards and are suitable for comparison with the declared values of other tools tested in accordance with the same standards. These declared values are not adequate for use in risk assessments and values measured in individual work places may be higher. The actual exposure values and risk of harm experienced by an individual user are unique and depend upon the way the user works, the workpiece and the workstation design, as well upon the exposure time and the physical condition of the user.

We, **CHICAGO PNEUMATIC Tool Co. LLC**, cannot be held liable for the consequences of using the declared values, instead of values reflecting the actual exposure, in an individual risk assessment in a work place situation over which we have no control.

This tool may cause hand-arm vibration syndrome if its use is not adequately managed. An EU guide to managing hand-arm vibration can be found by accessing http://www.pneurop.eu/index.php and selecting 'Tools' then 'Legislation'.

We recommend a programme of health surveillance to detect early symptoms which may relate to noise or vibration exposure, so that management procedures can be modified to help prevent future impairment.

If this equipment is intended for fixtured applications:
The noise emission is given as a guide to the machine-builder. Noise and vibration emission data for the complete machine should be given in the instruction manual for the machine.

Safety

WARNING Risk of Property Damage or Severe Injury

Ensure that you read, understand and follow all instructions before operating the tool. Failure to follow all the instructions may result in electric shock, fire, property damage and/or severe bodily injury.

- Read all Safety Information delivered together with the different parts of the system.
- Read all Product Instructions for installation, operation and maintenance of the different parts of the system.
- Read all locally legislated safety regulations regarding the system and parts thereof.
- Save all Safety Information and instructions for future reference.

Intended use

The angle grinder is intended to be used only by adults who have read and understood the instructions and warnings in this manual and can be considered responsible for their actions. The angle grinder is designed for grinding and cutting metals and cutting concrete. Only appropriate grinding or cutting discs and related guards (grinding guard or cutting guard) as described in the product specification section of this manual should be fitted to the angle grinder. The angle grinder is designed for handheld use; it is not to be mounted onto a fixture or workbench.

Do not use the product in any way other than those stated for intended use.

Statement of use

This product is designed for removing material using abrasives. No other use permitted. For professional use only.

Product specific instructions

Battery

Battery packs which have not been used for some time should be recharged before use.
Temperatures in excess of 50°C (122°F) reduce the performance of the battery pack. Avoid extended exposure to heat or sunshine (risk of overheating).
The contacts of chargers and battery packs must be kept clean.
For an optimum life-time, the battery packs have to be fully charged, after used. To obtain the longest possible battery life remove the battery pack from the charger once it is fully charged.

Transport & Storage

Lithium-ion batteries are subject to the Dangerous Goods Legislation requirements. Transportation of those batteries has to be done in accordance with local, national and international provisions and regulations.

- The user can transport the batteries by road without further requirements.
- Commercial transport of Lithium-Ion batteries by third parties is subject to Dangerous Goods regulations. Transport preparation and transport are exclusively to be carried out by appropriately trained persons and the process has to be accompanied by corresponding experts.

When transporting batteries:

- Ensure that battery contact terminals are protected and insulated to prevent short circuit.
- Ensure that battery pack is secured against movement within packaging.

For battery pack storage longer than 30 days:

- Store the battery pack where the temperature is below 27°C and away from moisture
- Store the battery packs in a 30% - 50% charged condition.
- Every six months of storage, charge the pack as normal

Operation

- For accessories intended to be fitted with threaded hole wheel, ensure that the thread in the wheel is long enough to accept the spindle length.
- Always use and store the cutting and grinding disks according to the manufacturer's instructions.
- Always use the correct guard for cutting and grinding. Always use guard with cutting guide from the accessories range for cutting stone.
- The grinding surface of the center depressed wheels must be mounted min. 2 mm below the plane of the guard lip.
- Always use the auxiliary handle. The workpiece must be fixed if it is not heavy enough to be steady.
- The adjusting nut must be tightened before starting to work with the machine.

  Never move the workpiece towards the rotating disk by hand.

Maintenance instructions

- **Follow local country environmental regulations for safe handling and disposal of all components.**
- Maintenance and repair work must be carried out by qualified personnel using only original spare parts. Contact the manufacturer or your nearest authorised dealer for advice on technical service or if you require spare parts.
- Always ensure that the machine is disconnected from energy source to avoid accidental operation.
- Disassemble and inspect the tool every three 3 months if the tool is used every day. Replace damaged or worn parts.
- To keep downtime to a minimum, the following service kit is recommended : **Tune-up kit**
- Do not at any time let brake fluids, gasoline, petroleum based products, penetrating oils, etc., come in contact with plastic parts. Chemicals can damage, weaken or destroy plastic which could result in serious personal injury.
- Avoid using solvents when cleaning plastic parts. Most plastics are susceptible to damage from various types of commercial solvents and can be damaged by their use. Use clean clothes to remove dirt, dust, oil, grease, etc.

© Chicago Pneumatic - 8940175118

Safety instructions

Our goal is to produce tools that help you work safely and efficiently. The most important safety device for this or any tool is YOU. Your care and good judgement are the best protection against injury. All possible hazards cannot be covered here, but we have tried to highlight some of the important ones. Only qualified and trained operators should install, adjust or use this power tool.

For additional safety information consult:

- Other documents and information packed with this tool.
- Your employer, union and / or trade association.
- Further occupational health and safety information can be obtained from the following web sites:
  - http://www.osha.gov (USA)
  - https://osha.europa.eu/ (Europe)

DO NOT DISCARD – GIVE TO USER

General Power Tool Safety Warnings

⚠ **WARNING Read all safety warnings and all instructions. Failure to follow the warnings and instructions may result in electric shock, fire and/or serious injury.**

Save all warnings and instructions for future reference.

The term “power tool’’ in the warnings refers to your mains-operated (corded) power tool or battery-operated (cordless) power tool.

Work area safety

- **Keep work area clean and well lit**. Cluttered or dark areas invite accidents.
- **Do not operate power tools in explosive atmospheres, such as in the presence of flammable liquids, gases or dust.** Power tools create sparks which may ignite the dust or fumes.
- **Keep children and bystanders away while operating a power tool.** Distractions can cause you to lose control.

Electrical safety

- **Power tool plugs must match the outlet. Never modify the plug in any way. Do not use any adapter plugs with earthed (grounded) power tools.** Unmodified plugs and matching outlets will reduce risk of electric shock.
- **Avoid body contact with earthed or grounded surfaces, such as pipes, radiators, ranges and refrigerators.** There is an increased risk of electric shock if your body is earthed or grounded.
- **Do not expose power tools to rain or wet conditions.** Water entering a power tool will increase the risk of electric shock.
- **Do not abuse the cord. Never use the cord for carrying, pulling or unplugging the power tool. Keep cord away from heat, oil, sharp edges or moving parts.** Damaged or entangled cords increase the risk of electric shock.
- **When operating a power tool outdoors, use an extension cord suitable for outdoor use.** Use of a cord suitable for outdoor use reduces the risk of electric shock.
- **If operating a power tool in a damp location is unavoidable, use a residual current device (RCD) protected supply.** Use of an RCD reduces the risk of electric shock.

Personal safety

- **Stay alert, watch what you are doing and use common sense when operating a power tool. Do not use a power tool while you are tired or under the influence of drugs, alcohol or medication.** A moment of inattention while operating power tools may result in serious personal injury.
- **Use personal protective equipment. Always wear eye protection.** Protective equipment such as dust mask, non-skid safety shoes, hard hat, or hearing protection used for appropriate conditions will reduce personal injuries.
- **Prevent unintentional starting. Ensure the switch is in the off-position before connecting to power source and/or battery pack, picking up or carrying the tool.** Carrying power tools with your finger on the switch or energising power tools that have the switch on invites accidents.

- **Remove any adjusting key or wrench before turning the power tool on.** A wrench or a key left attached to a rotating part of the power tool may result in personal injury.
- **Do not overreach. Keep proper footing and balance at all times.** This enables better control of the power tool in unexpected situations.
- **Dress properly. Do not wear loose clothing or jewellery. Keep your hair, clothing and gloves away from moving parts.** Loose clothes, jewellery or long hair can be caught in moving parts.
- **If devices are provided for the connection of dust extraction and collection facilities, ensure these are connected and properly used.** Use of dust collection can reduce dust-related hazards.

Power tool use and care

- **Do not force the power tool. Use the correct power tool for your application.** The correct power tool will do the job better and safer at the rate for which it was designed.
- **Do not use the power tool if the switch does not turn it on and off.** Any power tool that cannot be controlled with the switch is dangerous and must be repaired.
- **Disconnect the plug from the power source and/or the battery pack from the power tool before making any adjustments, changing accessories, or storing power tools.** Such preventive safety measures reduce the risk of starting the power tool accidentally.
- **Store idle power tools out of the reach of children and do not allow persons unfamiliar with the power tool or these instructions to operate the power tool.** Power tools are dangerous in the hands of untrained users.
- **Maintain power tools. Check for misalignment or binding of moving parts, breakage of parts and any other condition that may affect the power tool's operation. If damaged, have the power tool repaired before use.** Many accidents are caused by poorly maintained power tools.
- **Keep cutting tools sharp and clean.** Properly maintained cutting tools with sharp cutting edges are less likely to bind and are easier to control.
- **Use the power tool, accessories and tool bits etc. in accordance with these instructions, taking into account the working conditions and the work to be performed.** Use of the power tool for operations different from those intended could result in a hazardous situation.

Battery tool use and care

- **Recharge only with the charger specified by the manufacturer**. A charger that is suitable for one type of battery pack may create a risk of fire when used with another battery pack.
- **Use power tools only with specifically designated battery packs.** Use of any other battery packs may create a risk of injury and fire.
- **When battery pack is not in use, keep it away from other metal objects, like paper clips, coins, keys, nails, screws or other small metal objects, that can make a connection from one terminal to another**. Shorting the battery terminals together may cause burns or a fire.
- **Under abusive conditions, liquid may be ejected from the battery; avoid contact. If contact accidentally occurs, flush with water. If liquid contacts eyes, additionally seek medical help**. Liquid ejected from the battery may cause irritation or burns.

Service

- **Have your power tool serviced by a qualified repair person using only identical replacement parts.** This will ensure that the safety of the power tool is maintained.
- **Never service damaged battery packs.** Service of battery packs should only be performed by the manufacturer or authorized service providers.

Safety Warnings Common for Grinding or Abrasive Cutting-Off Operations:

- **This power tool is intended to function as a grinder or cut-off tool. Read all safety warnings, instructions, illustrations and specifications provided with this power tool.** Failure to follow all instructions listed below may result in electric shock, fire and/or serious injury.

© Chicago Pneumatic - 8940175118

- **Operations such as grinding or cutting-off are not recommended to be performed with this power tool.** Operations for which the power tool was not designed may create a hazard and cause personal injury.
- **Do not use accessories which are not specifically designed and recommended by the tool manufacturer.** Just because the accessory can be attached to your power tool, it does not assure safe operation.
- **The rated speed of the accessory must be at least equal to the maximum speed marked on the power tool.** Accessories running faster than their rated speed can break and fly apart.
- **The outside diameter and the thickness of your accessory must be within the capacity rating of your power tool.** Incorrectly sized accessories cannot be adequately guarded or controlled.
- **Threaded mounting of accessories must match the grinder spindle thread. For accessories mounted by flanges, the arbour hole of the accessory must fit the locating diameter of the flange.** Accessories that do not match the mounting hardware of the power tool will run out of balance, vibrate excessively and may cause loss of control.
- **Do not use a damaged accessory. Before each use inspect the accessory such as abrasive wheels for chips and cracks, backing pad for cracks, tear or excess wear, wire brush for loose or cracked wires. If power tool or accessory is dropped, inspect for damage or install an undamaged accessory. After inspecting and installing an accessory, position yourself and bystanders away from the plane of the rotating accessory and run the power tool at maximum no-load speed for one minute.** Damaged accessories will normally break apart during this test time.
- **Wear personal protective equipment. Depending on application, use face shield, safety goggles or safety glasses. As appropriate, wear dust mask, hearing protectors, gloves and workshop apron capable of stopping small abrasive or workpiece fragments.** The eye protection must be capable of stopping flying debris generated by various operations . The dust mask or respirator must be capable of filtrating particles generated by your operation. Prolonged exposure to high intensity noise may cause hearing loss.
- **Keep bystanders a safe distance away from work area. Anyone entering the work area must wear personal protective equipment.** Fragments of workpiece or of a broken accessory may fly away and cause injury beyond immediate area of operation.
- **Hold the power tool by insulated gripping surfaces only, when performing an operation where the cutting tool may contact hidden wiring.** Contact with a “live” wire will also make exposed metal parts of the power tool “live” and could give the operator an electric shock.**”**

  Never lay the power tool down until the accessory has come to a complete stop. The spinning accessory may grab the surface and pull the power tool out of your control.
- **Do not run the power tool while carrying it at your side.** Accidental contact with the spinning accessory could snag your clothing, pulling the accessory into your body.
- **Regularly clean the power tool’s air vents.** The motor’s fan will draw the dust inside the housing and excessive accumulation of powdered metal may cause electrical hazards.
- **Do not operate the power tool near flammable materials.** Sparks could ignite these materials.
- **Do not use accessories that require liquid coolants.** Using water or other liquid coolants may result in electrocution or shock.

Kickback and Related Warnings

Kickback is a sudden reaction to a pinched or snagged rotating wheel, backing pad, brush or any other accessory. Pinching or snagging causes rapid stalling of the rotating accessory which in turn causes the uncontrolled power tool to be forced in the direction opposite of the accessory’s rotation at the point of the binding.

For example, if an abrasive wheel is snagged or pinched by the workpiece, the edge of the wheel that is entering into the pinch point can dig into the surface of the material causing the wheel to climb out or kick out. The wheel may either jump toward or away from the operator, depending on direction

of the wheel's movement at the point of pinching. Abrasive wheels may also break under these conditions.

Kickback is the result of power tool misuse and/or incorrect operating procedures or conditions and can be avoided by taking proper precautions as given below.

- **Maintain a firm grip on the power tool and position your body and arm to allow you to resist kickback forces. Always use auxiliary handle, if provided, for maximum control over kickback or torque reaction during start-up.** The operator can control torque reactions or kickback forces, if proper precautions are taken.
- **Never place your hand near the rotating accessory.** Accessory may kickback over your hand.
- **Do not position your body in the area where power tool will move if kickback occurs.** Kickback will propel the tool in direction opposite to the wheel's movement at the point of snagging.
- **Use special care when working corners, sharp edges etc. Avoid bouncing and snagging the accessory.** Corners, sharp edges or bouncing have a tendency to snag the rotating accessory and cause loss of control or kickback.
- **Do not attach a saw chain woodcarving blade or toothed saw blade.** Such blades create frequent kickback and loss of control.

Safety Warnings Specific for Grinding and Abrasive Cutting-Off Operations:

- **Use only wheel types that are recommended for your power tool and the specific guard designed for the selected wheel.** Wheels for which the power tool was not designed cannot be adequately guarded and are unsafe.
- **The grinding surface of centre depressed wheels must be mounted below the plane of the guard lip.** An improperly mounted wheel that projects through the plane of the guard lip cannot be adequately protected.
- **The guard must be securely attached to the power tool and positioned for maximum safety, so the least amount of wheel is exposed towards the operator.** The guard helps to protect the operator from broken wheel fragments, accidental contact with wheel and sparks could ignite clothing.
- **Wheels must be used only for recommended applications. For example: do not grind with the side of cut-off wheel.** Abrasive cut-off wheels are intended for peripheral grinding, side forces applied to these wheels may cause them to shatter.
- **Always use undamaged wheel flanges that are of correct size and shape for your selected wheel.** Proper wheel flanges support the wheel thus reducing the possibility of wheel breakage. Flanges for cut-off wheels may be different from grinding wheel flanges.
- **Do not use worn down wheels from larger power tools.** Wheel intended for larger power tool is not suitable for the higher speed of a smaller tool and may burst.

Additional Safety Warnings Specific for Abrasive Cutting-Off Operations:

- **Do not "jam" the cut-off wheel or apply excessive pressure. Do not attempt to make an excessive depth of cut.** Overstressing the wheel increases the loading and susceptibility to twisting or binding of the wheel in the cut and the possibility of kickback or wheel breakage.
- **Do not position your body in line with and behind the rotating wheel.** When the wheel, at the point of operation, is moving away from your body, the possible kickback may propel the spinning wheel and the power tool directly at you.
- **When wheel is binding or when interrupting a cut for any reason, switch off the power tool and hold the power tool motionless until the wheel comes to a complete stop. Never attempt to remove the cut-off wheel from the cut while the wheel is in motion otherwise kickback may occur.** Investigate and take corrective action to eliminate the cause of wheel binding.
- **Do not restart the cutting operation in the workpiece. Let the wheel reach full speed and carefully re-enter the cut.** The wheel may bind, walk up or kickback if the power tool is restarted in the workpiece.

© Chicago Pneumatic - 8940175118

- **Support panels or any oversized workpiece to minimize the risk of wheel pinching and kickback.** Large workpieces tend to sag under their own weight. Supports must be placed under the workpiece near the line of cut and near the edge of the workpiece on both sides of the wheel.
- **Use extra caution when making a "pocket cut" into existing walls or other blind areas.** The protruding wheel may cut gas or water pipes, electrical wiring or objects that can cause kickback.

Additional Safety Rules for grinders and sanders

Operating hazards

- **Operators and maintenance personnel must be physically able to handle the bulk, weight and power of the tool.**
- **Ensure that the workpiece is securely fixed.**
- **Ensure sparks do not land on clothing. Wear fire-retardant clothing and have a bucket of water nearby.** Grinding sparks can ignite clothing and cause severe burns.
- **There is a risk of electrostatic discharge if used on plastic and other non-conductive materials.**
- **Potentially explosive atmospheres can be caused by dust and fumes resulting from sanding or grinding.** Always use dust extraction or suppression systems which are suitable for the material being processed.

Projectile hazards

- **A grinding wheel that bursts can cause very serious injury or death.**
- **Ensure that the abrasive is securely clamped to the grinder using the tools provided.**
- **This tool and its accessories must not be modified in any way.**

Abrasive mounting hazards

- **Avoid mismatch between UNC and metric threads.**
- **Grinding wheels should be a free fit on the spindle to prevent stress at the hole. Do not use reducing bushes to fit large hole grinding wheels.**
- **Use only flanges that come with the grinder for mounting the grinding wheel. Flat washers or other adapters may over stress the wheel.** Always use heavy paper blotter discs between the flanges and the grinding wheel.
- **If several flanges are supplied to fit different sizes and types of abrasive, always fit the correct flange(s) for the abrasive being used.**
- **When mounting cups, cones or plugs with threaded holes, the spindle end must not contact the bottom of the hole as it will stress the abrasive.**
- **Tighten the wheel on the spindle to prevent spin off when the grinder is turned off.**

Repetitive motion hazards

- **When using a power tool to perform work-related activities, the operator might experience discomfort in the hands, arms, shoulders, neck, or other parts of the body.**
- **Adopt a comfortable posture whilst maintaining secure footing and avoiding awkward or off-balance postures.** Changing posture during extended tasks can help avoid discomfort and fatigue.
- **Do not ignore symptoms such as persistent or recurring discomfort, pain, throbbing, aching, tingling, numbness, burning sensation, or stiffness.** Stop using the tool, tell your employer and consult a physician.

Noise and Vibration hazards

- **High sound levels can cause permanent hearing loss and other problems such as tinnitus.** Use hearing protection as recommended by your employer or occupational health and safety regulations.
- **Exposure to vibration can cause disabling damage to the nerves and blood supply of the hands and arms.** Wear warm clothing and keep your hands warm and dry. If numbness, tingling, pain or whitening of the skin occurs, stop using tool, tell your employer and consult a physician.
- **Hold the tool in a light but safe grip because the risk from vibration is generally greater when the grip force is higher.** Where possible support the weight of the tool with a balancer.
- **To prevent unnecessary increases in noise and vibration levels:**

- Operate and maintain the tool, and select, maintain and replace the accessories and consumables, in accordance with this instruction manual;
- Use damping materials to prevent workpieces from “ringing.”

Workplace hazards

- **Slip/Trip/Fall is a major cause of serious injury or death.** Cluttered areas and benches invite injuries.
- **Avoid inhaling dust or fumes or handling debris from the work process which can cause ill health (for example, cancer, birth defects, asthma and/or dermatitis).** Use dust extraction and wear respiratory protective equipment when working with materials which produce airborne particles**.**
- **Some dust created by power sanding, sawing, grinding, drilling and other construction activities contains chemicals known to the State of California to cause cancer and birth defects or other reproductive harm.** Some examples of these chemicals are:
  - Lead from lead based paints
  - Crystalline silica bricks and cement and other masonry products
  - Arsenic and chromium from chemically-treated rubber

  Your risk from these exposures varies, depending on how often you do this type of work. To reduce your exposure to these chemicals: work in a well ventilated area, and work with approved safety equipment, such as dust masks that are specially designed to filter out microscopic particles.
- **Proceed with care in unfamiliar surroundings.** Hidden hazards may exist, such as electricity or other utility lines. This tool is not insulated from coming into contact with electric power sources.
- **This tool is not intended for use in potentially explosive atmospheres.**

Additional safety warnings

WARNING

Always check that the spindle lock button is fully released before switching on the product.

- **Keep handles and grasping surfaces dry, clean and free from oil and grease.** Slippery handles and grasping surfaces do not allow for safe handling and control of the tool in unexpected situations.
- **Do not expose a battery pack or tool to fire or excessive temperature.** Exposure to fire or temperature above 130 °C may cause explosion.
- Follow all charging instructions and do not charge the battery pack or tool outside the temperature range specified in the instructions. Charging improperly or at temperatures outside the specified range may damage the battery and increase the risk of fireDamaged or modified batteries may exhibit unpredictable behavior resulting in fire, explosion or risk of injury.
- Do not let familiarity gained from frequent use of tools allow you to become complacent and ignore tool safety principals. A careless action can cause severe injury within a fraction of a second.

Residual Risks

Even when the angle grinder is used as prescribed, it is still impossible to completely eliminate certain residual risk factors. The following hazards may arise and the operator should pay special attention to avoid the following:

- Injury caused by thrown-off particles.
  - Metal or abrasive particles may enter the eyes and cause severe permanent damage. Wear goggles approved for grinding operations whenever you use the product
- Injury caused by vibration.
  - Limit exposure. See Risk Reduction.
- Injury caused by dust.
  - Wear appropriate dust control mask with filters suitable for protecting against particles from the material being worked on and abrasive particles from the grinding disc. Do not eat, drink, or smoke in the work area. Ensure adequate ventilation.
- Injury from contact with the grinding disc.

© Chicago Pneumatic - 8940175118

- The disc and workpiece will become hot during use. Wear gloves when changing discs or touching workpiece. Keep hands away from the grinding area at all times. Clamp the workpiece whenever possible.

- Injury caused by noise.
  - Prolonged exposure to noise will increase the risk of hearing damage, and the effects are cumulative. When using power tools for any extended period of time, wear hearing protection.

Injuries may be caused or aggravated by prolonged use of a tool. When using any tool for prolonged periods, ensure you take regular breaks.

Specified conditions of use

The angle grinder may be used for cutting-off, grinding andwire brushing a wide range of materials, such as metal or stone. If you have any doubts, please refer to the instructions supplied by the accessory manufacturer.

Do not use this product in any other way as stated for normaluse.

Symbols

	CAUTION! WARNING! DANGER!
	Remove the battery pack before starting any work on the machine.
	Please read the instructions carefully before starting the machine.
	Always wear goggles when using the machine.
	Wear gloves!
	Do not use force.
	Only for grinding.
	Only for cutting work.
	Accessory - Not included in standard equipment, available as an accessory.
	Do not dispose of electric tools together with household waste material. Electric tools and electronic equipment that have reached the end of their life must be collected separately and returned to an environmentally compatible recycling facility. Check with your local authority or retailer for recycling advice and collection point.
CE	European Conformity Mark
TR 066	National mark of conformity Ukraine
EAC	EurAsian Conformity Mark.
	Korean Conformity Mark
n	Rated speed

Useful information

Website

Log in to Chicago Pneumatic: www.cp.com.

You can find information concerning our products, accessories, spare parts and published matters on our website.

Country of origin

China

Copyright

© Copyright 2017, CHICAGO PNEUMATIC Tool Co. LLC, 1815 Clubhouse Road, Rock Hill, SC 29730

All rights reserved. Any unauthorized use or copying of the contents or part thereof is prohibited. This applies in particular to trademarks, model denominations, part numbers and drawings. Use only authorized parts. Any damage or malfunction caused by the use of unauthorised parts is not covered by Warranty or Product Liability.

Caractéristiques techniques

Données de l'outil

	CP8345	CP8350 EU / US
Vitesse libre (tr/min)	8500	8500
Capacité max. Meule (in)	4,5	5
Poids (kg)	2,5	2,6
Filetage d'arbre	5/8"	M14 / 5/8"
Puissance (W)	750	750
Puissance (hp)	1	1
Tension du Batterie (V)	20	20
Capacité max. Meule (mm)	115	125
Poids (livres)	5,5	5,7
Épaisseur de meulage	6	6
roue (mm)		
Type d'accessoire		
Meule		Type 27
Roue de coupe		Type 41

Déclarations

DÉCLARATION DE CONFORMITÉ UE

Nous, **CHICAGO PNEUMATIC Tool Co. LLC,** 1815 Clubhouse Road, Rock Hill, SC 29730, déclarons sous notre seule et entière responsabilité que le produit (dont le nom, le type et le numéro de série figurent en première page) est en conformité avec la ou les directives suivantes :
2006/42/CE, Directive EMC 2014/30/CE, Directive RoHS 2011/65/UE

Normes harmonisées appliquées :
EN 60745-1:2009+A11:2010,

EN60745-2-3:2011+A2:2013+A11:2014+A12:2014 +A13:2015, EN55014-1:2017,

EN 55014-2:2015, EN 50581:2012

Les renseignements techniques pertinents ne peuvent être demandés que par les autorités auprès de : Pascal Roussy Directeur R&D, CP Technocenter, 38 rue Bobby Sands, BP10273 44800 Saint Herblain, France

Lieu & Date : Saint-Herblain, 04/2017

Pascal ROUSSY

Signature du déclarant

Bruit et émission de vibrations

	CP8345	CP8350
Pression sonore (dB(A))		78
Niveau de puissance acoustique (dB(A))		89
	UL 60745-2-3	EN 60745-2-3
Incertitude K=3 dB(A)		

	CP8345	CP8350
Norme de vibrations	UL 60745-2-3	EN 60745-2-3
Valeur des vibrations (m/s²)		6,8
Incertitudes des vibrations (K) (m/s²)		1,5

L'émission de vibrations donnée dans cette fiche d'information a été mesurée conformément à un test normalisé donné dans la norme EN 60745 et peut être utilisée pour comparer un outil avec un autre. Il peut être utilisé pour une évaluation préliminaire de l'exposition.

Le niveau d'émission de vibrations déclaré représente les principales applications de l'outil. Cependant, si l'outil est utilisé pour différentes applications, avec des accessoires différents ou mal entretenus, l'émission de vibrations peut différer. Cela peut augmenter considérablement le niveau d'exposition sur toute la période de travail.

Une estimation du niveau d'exposition aux vibrations doit également prendre en compte les moments où l'outil est éteint ou lorsqu'il fonctionne mais ne fait pas le travail. Cela peut réduire considérablement le niveau d'exposition sur toute la période de travail.

Identifier des mesures de sécurité supplémentaires pour protéger l'opérateur des effets des vibrations, telles que : entretenir l'outil et les accessoires, garder les mains au chaud, organiser les schémas de travail.

Les valeurs déclarées ont été obtenues par le biais d'essais de type effectués en laboratoire, conformément aux normes mentionnées, et peuvent être comparées avec les valeurs déclarées des autres outils testés dans le cadre de ces mêmes normes. Ces valeurs déclarées ne peuvent pas être utilisées pour l'évaluation des risques et les valeurs mesurées sur des lieux de travail individuel peuvent être supérieures. Les valeurs réelles d'exposition et le risque de préjudice subi par un utilisateur individuel sont uniques et dépendent de la façon dont cet utilisateur travaille, de la pièce sur laquelle il tra-

© Chicago Pneumatic - 8940175118

vaille et de la conception du poste de travail, ainsi que du temps d'exposition et de l'état de santé physique de l'utilisateur.

La Société, **CHICAGO PNEUMATIC Tool Co. LLC,**, ne peut être tenue pour responsable des dommages causés par des niveaux réels plus élevés que les niveaux déclarés, n'ayant elle-même aucun contrôle sur l'utilisation des machines.

Cet outil peut provoquer un syndrome des vibrations s'il n'est pas utilisé correctement. Un guide européen de gestion des vibrations main-bras est disponible sur le site http://www.pneurop.eu/index.php en sélectionnant « Tools » puis « Legislation ».

Nous recommandons la mise en place d'un programme de surveillance médicale afin de détecter les premiers symptômes qui pourraient être dus à une exposition aux vibrations ; les procédures de gestion pourraient alors être modifiées pour éviter une future déficience.

Si ce matériel est destiné aux applications embarquées :
Le niveau sonore est donné à titre indicatif à l'intention du constructeur de machines. Les données de niveau sonore et de vibrations pour la machine complète devront figurer dans le manuel d'utilisation de cette dernière.

Sécurité

AVERTISSEMENT Risque de dégâts matériels ou d'accidents graves

Veiller à lire, assimiler l'ensemble des instructions avant d'utiliser l'outil. Le non-respect de l'ensemble des instructions peut entraîner un choc électrique, un incendie, des dégâts matériels ou un accident corporel grave.

- ► Lisez toutes les consignes de sécurité fournies avec les différentes parties du système.
- ► Lisez toutes les notices d'installation, d'exploitation et de maintenance des différentes parties du système.
- ► Lisez l'ensemble de la réglementation locale concernant le système et les différentes parties qui le composent.
- ► Conservez l'ensemble des instructions et consignes pour pouvoir les consulter ultérieurement.

Utilisation prévue

La meuleuse d'angle est destinée à être utilisée uniquement par des adultes qui ont lu et compris les instructions et les avertissements de ce manuel et peuvent être considérés comme responsables de leurs actes. La meuleuse d'angle est conçue pour meuler et couper les métaux et couper le béton. Seuls des disques de meulage ou de coupe appropriés et des protections correspondantes (protège-meule ou coupe-lame) comme décrit dans la section des spécifications du produit de ce manuel doivent être montés sur la meuleuse d'angle. La meuleuse d'angle est conçue pour une utilisation portative ; elle ne doit pas être montée sur un appareil ou un établi.

N'utilisez pas le produit d'une autre manière que celles indiquées pour l'utilisation prévue.

Utilisation prévue

Ce produit est conçu pour effectuer un enlèvement de matière au moyen d'abrasifs. Aucune autre utilisation n'est autorisée. Pour utilisation professionnelle uniquement.

Instructions spécifiques au produit

Batterie

Les packs de batteries qui ont été inutilisés pendant un certain temps doivent être rechargés avant utilisation. Les températures supérieures à 50°C (122°F) réduisent la performance du pack de batterie. Éviter une exposition prolongée à la chaleur ou à la lumière du soleil (risque de surchauffe).
Les contacts des chargeurs et packs de batterie doivent être tenus propres.
Pour une vie utile optimale, les packs de batterie doivent être entièrement rechargés après chaque utilisation. Pour obtenir la vie utile la plus longue possible, retirer le pack de batterie du chargeur dès que la batterie est entièrement rechargée.

Transport et stockage

Les batteries lithium-ion tombent sous le coup des exigences de la législation sur les produits dangereux. Le transport de ces batteries doit être effectué conformément aux dispositions et réglementations locales, nationales et internationales.

- L'utilisateur peut transporter les batteries par voie routière sans exigences supplémentaires.
- Le transport commercial des batteries lithium-ion par des tiers tombe sous le coup de la réglementation des produits dangereux. La préparation au transport et le transport doivent être effectués ex-

clusivement par des personnes ayant suivi une formation appropriée et le processus doit être accompagné par des experts en la matière.

Pendant le transport des batteries :

- Vérifier que les bornes de contact de la batterie sont protégés et isolés pour éviter un court-circuit.
- Vérifier que le pack de batterie est bien calé dans l'emballage pour qu’il ne puisse pas bouger pendant le transport.

Pour le stockage des batteries pendant plus de 30 jours :

- Ranger les packs de batteries dans un lieu sec où la température est inférieure 27°C.
- Ranger les packs de batteries chargés à 30 % - 50 %.
- Tous les six mois pendant le stockage, charger les packs normalement.

Fonctionnement

- Pour les accessoires qui doivent être montés avec la roue à trou fileté, vérifier que le filet de la roue est suffisamment long pour accepter la longueur de la broche.
- Toujours utiliser et ranger les disques de coupe et de meulage en respectant les instructions du fabricant.
- Toujours utiliser le carter adéquat pour la coupe et le meulage. Toujours utiliser le carter et le guide de découpe correspondant à la gamme d'accessoires pour la coupe de la pierre.
- La surface de meulage des roues qui comportent un renfoncement au centre doit être montée à au moins 2 mm en dessus du plan du rebord du carter.
- Toujours utiliser la poignée auxiliaire. La pièce de travail doit être fixée si elle n’est pas suffisamment lourde pour rester stable.
- L’écrou de réglage doit être serré avant de commencer à travailler avec la machine.

  Ne jamais rapprocher la pièce de travail manuellement du disque rotatif.

Consignes de maintenance

- **Respectez les réglementations environnementales locales en vigueur pour gérer et éliminer tous les composants en toute sécurité.**
- Les travaux de maintenance et de réparation doivent être effectués par un personnel qualifié à l'aide de pièces de rechange d'origine. Prendre contact avec le fabricant ou le revendeur agréé le plus proche pour obtenir des conseils techniques ou pour tout besoin de pièces de rechange.
- Veillez à toujours débrancher la machine de la source d'énergie pour éviter toute mise en fonctionnement accidentelle.
- Démontez et contrôlez l'outil tous les trois (3) mois si vous l'utilisez quotidiennement. Remplacez les pièces usées ou endommagées.
- Afin de limiter au strict minimum les périodes d'immobilisation, le kit d'entretien suivant est conseillé : **Kit de mise au point**
- Ne jamais laisser des liquides de frein, de l'essence, des produits à base de pétrole, des huiles pénétrantes, etc. entrer en contact avec des pièces en plastique. Les produits chimiques peuvent endommager, affaiblir ou détruire le plastique, ce qui pourrait entraîner des blessures graves.
- Évitez d'utiliser des solvants lors du nettoyage de pièces en plastique. La plupart des plastiques sont susceptibles d'être endommagés par divers types de solvants commerciaux et peuvent être endommagés par leur utilisation. Utilisez des vêtements propres pour enlever la saleté, la poussière, l'huile, la graisse, etc.

Consignes de sécurité

Notre objectif est de fabriquer des outils qui vous permettent de travailler en toute sécurité et efficacité. Quel que soit l'outil, le dispositif de sécurité le plus important, c'est VOUS ! Votre attention et votre perspicacité sont la meilleure protection contre les blessures. Il est impossible d'énumérer tous les dangers potentiels mais nous avons essayé de rappeler les plus importants. L'installation, le réglage et l'utilisation de cet outil motorisé ne doivent être confiés qu'à des opérateurs qualifiés et formés.

Pour plus d'informations concernant la sécurité, consulter :

- Les documents et notices d'informations fournis avec cet outil.
- Votre employeur, votre syndicat ou votre association professionnelle.
- D'autres informations concernant l'hygiène et la sécurité au travail sont disponibles sur les sites suivants :
  - http://www.osha.gov (États-Unis)
  - https://osha.europa.eu/ (Europe)

© Chicago Pneumatic - 8940175118

NE PAS JETER – REMETTRE À L'UTILISATEUR.

Mises en garde générales de sécurité concernant les outils électriques

⚠ **AVERTISSEMENTLire l'ensemble des mises en garde et consignes de sécurité. Le non-respect des mises en garde et des consignes peut entraîner un choc électrique, un incendie ou des blessures graves.**

Conserver l'ensemble des mises en garde et consignes pour pouvoir les consulter ultérieurement.

Le terme « outil électrique » dans les mises en garde fait référence à votre outil électroportatif fonctionnant sur secteur (à fil) ou sur batterie (sans fil).

Sécurité de la zone de travail

- **La zone de travail doit toujours être propre et bien éclairée**. Les endroits encombrés ou mal éclairés sont propices aux accidents.
- **N'utilisez pas d'outils électriques en atmosphère explosive ainsi qu'en présence de liquides, gaz ou poussières inflammables.** Les outils électriques génèrent des étincelles qui peuvent mettre le feu aux poussières ou aux fumées.
- **Tenir les spectateurs et les enfants à distance lors de l'utilisation d'un outil électrique.** Les distractions peuvent causer une perte de contrôle.

Sécurité électrique

- **Les fiches des outils électriques doivent correspondre aux prises. Ne jamais modifier une fiche de quelque manière que ce soit. Ne pas utiliser d'adaptateurs avec des outils électriques reliés à la terre.** L'utilisation de fiches non modifiées et des prises correspondantes réduira le risque de choc électrique.
- **Éviter tout contact corporel avec des objets mis à la terre tels que les tuyauteries, radiateurs, cuisinières et réfrigérateurs.** Les risques de choc électrique augmentent lorsque le corps est en contact avec la terre.
- **Ne pas exposer les outils électriques à la pluie ou à l'humidité.** En entrant dans un outil électrique, l'eau accroîtra le risque de choc électrique.
- **Ne pas forcer sur le cordon d'alimentation. Ne jamais utiliser le cordon d'alimentation pour transporter, tirer ou débrancher l'outil électrique. Maintenir le cordon à l'écart des sources de chaleur, des huiles, des arêtes coupantes ou des pièces en mouvement.** Les risques de choc électrique augmentent lorsqu'un cordon est endommagé ou coincé.
- **Lors de l'utilisation d'un outil électrique à l'extérieur, utiliser un cordon prolongateur adapté à l'utilisation en extérieur.** L'utilisation d'un cordon adapté à l'utilisation en extérieur réduit le risque de choc électrique.
- **Si un outil électrique doit absolument être utilisé dans un endroit humide, utiliser une alimentation protégée par un disjoncteur à courant différentiel résiduel (DCR).** L'utilisation d'un disjoncteur différentiel de type DCR réduit le risque de choc électrique.

Sécurité personnelle

- **Soyez vigilant, regardez ce que vous faites et faites preuve de bon sens lorsque vous utilisez un outil électrique. Ne pas utiliser un outil électrique lorsque vous êtes fatigué ou sous l'influence de drogues, d'alcool ou de médicaments.** Un moment d'inattention pendant l'utilisation d'outils électriques peut entraîner des accidents corporels graves.
- **Porter des équipements de protection individuelle. Toujours porter des protections oculaires.** Le port d'équipements de protection adaptés aux conditions de travail tels que masque antipoussières, chaussures de sécurité antidérapantes, casque de chantier ou protections auditives réduira le risque d'accidents corporels.
- **Prévenir tout démarrage inopiné. S'assurer que l'interrupteur est en position d'arrêt avant de raccorder l'outil à une source d'alimentation ou à un bloc-batterie, de le prendre en main ou de le transporter.** Le fait de transporter des outils électriques en ayant le doigt sur l'interrupteur ou la mise sous tension d'outils électriques dont l'interrupteur est en position de marche sont propices aux accidents.
- **Retirer toute clé de réglage avant de mettre l'outil électrique sous tension.** Une clé laissée montée sur une pièce en rotation de l'outil électrique peut entraîner des accidents corporels.
- **Ne vous surestimez pas. Ayez de bons appuis et un bon équilibre à tout moment.** Ceci permet une meilleure maîtrise de l'outil électrique dans les situations inattendues.
- **Habillez-vous de façon adéquate. Ne jamais porter de vêtements amples ou de bijoux. Éloignez vos cheveux, vêtements et gants des pièces mobiles.** Les vêtements amples, bijoux ou cheveux longs peuvent se prendre dans les pièces en mouvement.

- **Si des dispositifs permettant de raccorder l'outil à des installations d'extraction et de séparation des poussières sont prévus, veillez à les raccorder et à les utiliser comme il convient.** L'utilisation d'un système de dépoussiérage peut réduire les dangers liés aux poussières.

Utilisation des outils électriques et précautions à prendre

- **Ne pas forcer l'outil électrique. Utiliser l'outil électrique adapté au travail à effectuer.** Un outil électrique adapté fournira un travail de meilleure qualité et plus sûr à la capacité nominale pour laquelle il est conçu.
- **Ne pas utiliser l'outil électrique si l'interrupteur ne permet pas de le mettre sous tension et hors tension.** Tout outil électrique qui ne peut pas être commandé par l'interrupteur est dangereux et doit être réparé.
- **Débrancher la fiche de la source d'alimentation ou retirer le bloc-batterie de l'outil électrique avant de procéder à des réglages, de changer d'accessoire ou de ranger l'outil.** Ces mesures de sécurité préventive réduisent les risques de démarrage accidentel de l'outil électrique.
- **Ranger les outils électriques non utilisés hors de portée des enfants et ne pas laisser des personnes utiliser un outil électrique si elles ne sont pas familiarisées avec celui-ci ou avec les présentes instructions.** Les outils électriques sont dangereux lorsqu'ils sont entre les mains d'utilisateurs non formés à leur utilisation.
- **Entretenir les outils électriques. Vérifier l'absence de pièces mobiles mal alignées ou grippées, de pièces brisées ou de toute autre situation susceptible de nuire au bon fonctionnement de 'l'outil électrique. Si l'outil électrique est endommagé, le faire réparer avant de l'utiliser.** De nombreux accidents sont dus à des outils électriques mal entretenus.
- **Garder les outils de coupe affûtés et propres.** Des outils de coupe correctement entretenus avec des arêtes tranchantes risquent moins de se coincer et sont plus faciles à maîtriser.
- **Utiliser l'outil électrique, les accessoires et embouts, etc., conformément aux présentes instructions, en prenant en compte les conditions de travail et le travail à effectuer.** L'utilisation de l'outil électrique pour des opérations différentes de celles pour lesquelles il est prévu pourrait engendrer une situation de danger.

Utilisation des outils sur batterie et précautions à prendre

- **Recharger exclusivement avec le chargeur préconisé par le fabricant.** Un chargeur qui convient à un type de bloc-batterie donné peut créer un risque d'incendie s'il est utilisé avec un autre type de bloc-batterie.
- **Utiliser les outils électriques uniquement avec les blocs-batteries spécifiquement prévus à cet effet.** L'utilisation de tout autre bloc-batterie peut créer un risque d'accidents corporels et d'incendie.
- **Tenir les blocs-batteries non utilisés à distance des autres objets métalliques tels que les trombones, pièces de monnaie, clés, clous, vis ou autres petits objets en métal susceptibles d'établir une connexion entre les bornes.** La mise en court-circuit des bornes de batterie peut provoquer des brûlures ou un incendie.
- **En cas d'utilisation excessive, du liquide peut s'échapper de la batterie. Éviter tout contact. En cas de contact accidentel, rincer à l'eau. En cas de projection de liquide dans les yeux, consulter également un médecin.** Le liquide qui s'échappe de la batterie peut provoquer irritation et brûlures.

Maintenance

- **Faire entretenir l'outil électrique par un réparateur qualifié, en utilisant uniquement des pièces de rechange d'origine.** Ceci permettra de maintenir la sécurité de l'outil électrique.

Mises en garde de sécurité communes aux Travaux de meulage et de tronçonnage :

Cet outil électrique est destiné à être utilisé comme meuleuse ou outil de tronçonnage. Lire l'ensemble des mises en garde et consignes de sécurité ainsi que les illustrations et les caractéristiques techniques fournies avec cet outil électrique. Le non-respect de toutes les instructions répertoriées ci-dessous peut entraîner un choc électrique, un incendie ou un grave accident corporel.

- **Il n'est pas conseillé d'effectuer des opérations telles que le meulage ou le tronçonnage avec cet outil électrique.** Les opérations pour lesquelles l'outil électrique n'a pas été conçu peuvent créer un danger et occasionner des accidents corporels.

Ne pas utiliser d'accessoires non spécifiquement conçus et recommandés par le fabricant de l'outil. Le seul fait que l'accessoire puisse être monté sur un outil électrique ne garantit pas une utilisation en sécurité.

© Chicago Pneumatic - 8940175118

La vitesse nominale de l'accessoire doit être au moins égale à la vitesse maximale indiquée sur l'outil électrique. Les accessoires tournant plus vite que leur vitesse nominale peuvent se briser et s'éjecter.

- **Le diamètre extérieur et l'épaisseur de l'accessoire doivent correspondre à la capacité nominale de l'outil électrique.** Des accessoires mal dimensionnés ne peuvent pas être protégés ou maîtrisés de manière adéquate.
- **Le montage fileté des accessoires doit correspondre au filetage de la broche de la meuleuse. Pour les accessoires montés par des brides, le trou de l'accessoire doit correspondre au diamètre de positionnement de la bride.** Les accessoires qui ne correspondent pas à la quincaillerie de fixation de l'outil électrique peuvent se déséquilibrer, vibrer de manière excessive et entraîner une perte de contrôle.
- **Ne pas utiliser un accessoire endommagé. Avant chaque utilisation, contrôler sur l'accessoire l'absence d'ébréchures et de fissures sur les disques abrasifs et autres accessoires comparables, l'absence de fissures, de déchirures ou d'usure excessive sur les plateaux de ponçage ou encore l'absence de fils métalliques détachés ou cassés sur les brosses. En cas de chute accidentelle d'un outil électrique ou d'un accessoire, contrôler l'absence de dégâts ou poser un accessoire intact. Après avoir contrôlé et posé un accessoire, se positionner et positionner les autres personnes présentes à l'écart du plan de l'accessoire tournant et faire fonctionner l'outil électrique à la vitesse maximale à vide pendant une minute.** Les accessoires endommagés vont habituellement se briser pendant ce test.
- **Porter des équipements de protection individuelle. Selon le travail à réaliser, se munir d'un masque pour le visage, de lunettes de sécurité ou d'un masque oculaire. Le cas échéant, porter un masque antipoussières, des protecteurs d'oreilles, des gants et un tablier d'atelier capable d'arrêter les petits fragments de l'abrasif ou de la pièce usinée.** Les protections oculaires doivent pouvoir arrêter les débris éjectés lors des différentes opérations. Le masque antipoussières ou le respirateur doivent pouvoir filtrer les particules produites pendant l'opération. Une exposition prolongée à un bruit de forte intensité peut provoquer une perte d'acuité auditive.
- **Tenir les personnes présentes à la distance de sécurité voulue de l'aire de travail. Quiconque entre dans l'aire de travail doit porter des équipements de protection individuelle.** Les fragments de la pièce usinée ou d'un accessoire cassé peuvent être éjectés et peuvent provoquer des accidents au-delà de l'aire de travail proprement dite.
- **Tenir l'outil électrique uniquement par ses surfaces de préhension isolées ; en cours d'utilisation, l'outil de coupe peut en effet toucher un câblage caché.** Un contact avec un fil « sous tension » pourra mettre les parties métalliques nues de l'outil électrique « sous tension » et pourraient électrocuter l'opérateur.»

  Ne jamais poser l'outil électrique tant que l'accessoire ne s'est pas entièrement immobilisé. L'accessoire en rotation peut se prendre dans la surface d'appui et entraîner une perte de contrôle de l'outil électrique.
- **Ne pas faire fonctionner l'outil électrique en le portant près de soi.** Un contact accidentel avec l'accessoire en rotation pourrait accrocher les vêtements et tirer l'accessoire en direction du corps.
- **Nettoyer régulièrement les orifices d'aération de l'outil électrique.** Le ventilateur du moteur va aspirer de la poussière à l'intérieur du boîtier et une accumulation excessive de métal réduit en poudre peut induire des dangers électriques.
- **Ne pas utiliser l'outil électrique à proximité de matériaux inflammables.** Des étincelles pourraient mettre le feu à ces matériaux.
- **Ne pas utiliser d'accessoires nécessitant des liquides de refroidissement.** L'utilisation d'eau ou autres liquides de refroidissement peut entraîner une électrocution ou un choc.

Recul et mises en gardes associées

Le recul est une réaction soudaine au pincement ou à l'accrochage d'un disque, d'un plateau de ponçage, d'une brosse ou de tout autre accessoire tournant. Le pincement ou l'accrochage provoquent un calage rapide de l'accessoire tournant, ce qui provoque à son tour la mise en mouvement forcée de l'outil électrique, s'il n'est pas maîtrisé, dans le sens opposé à la rotation de l'accessoire à l'endroit où celui-ci se bloque.

Par exemple si un disque abrasif est accroché ou pincé par la pièce usinée, le bord du disque qui pénètre dans le point de pincement peut creuser dans la surface du matériau, faisant remonter ou reculer le disque brusquement vers l'extérieur. Il peut alors sauter en direction de l'opérateur ou en direction opposée selon le sens de mouvement du disque à l'endroit du pincement. Dans de telles situations, les disques abrasifs peuvent également se briser.

Le recul est le résultat d'une mauvaise utilisation de l'outil électrique ou d'une méthode ou de conditions de travail incorrectes. On pourra l'éviter en prenant les précautions appropriées données ci-dessous.

- **Maintenir une prise ferme sur l'outil électrique et placer son corps et son bras de manière à pouvoir résister aux forces de recul. Toujours utiliser une poignée auxiliaire, si elle est fournie, pour maîtriser au maximum le recul ou la réaction au couple au moment du démarrage.** L'opérateur pourra maîtriser les réactions au couple ou les forces de recul s'il prend les précautions appropriées.
- **Ne jamais mettre la main à proximité de l'accessoire tournant.** L'accessoire peut reculer sur la main de l'opérateur.
- **Ne pas positionner son corps dans la zone où l'outil électrique risque d'aller si un recul se produit.** Le recul va propulser l'outil dans le sens opposé au mouvement du disque au point d'accrochage.
- **Faire preuve d'une prudence particulière en travaillant les angles, les arêtes vives, etc. Éviter de faire rebondir l'accessoire ou de l'accrocher.** Les angles, les arêtes vives ou les rebonds ont tendance à accrocher l'accessoire tournant et peuvent entraîner une perte de contrôle ou un recul.
- **Ne pas monter un disque à sculpter le bois ou une scie dentée.** Ces lames provoquent fréquemment des reculs et pertes de contrôle.

Mises en garde de sécurité spécifiques aux travaux de meulage et de tronçonnage :

- **Utiliser uniquement des types de disques recommandés pour l'outil électrique ainsi que le carter spécifiquement conçu pour le disque sélectionné.** Les disques pour lesquels l'outil électrique n'a pas été conçu ne peuvent pas être protégés de manière adéquate et ne sont pas sûrs.
- **La surface de meulage des roues qui comportent un renfoncement au centre doit être montée en dessous du plan du rebord du carter.** Une roue mal montée dépassant du plan du rebord du carter ne peut pas être protégée de manière adéquate.
- **Le carter doit être solidement fixé sur l'outil électrique et doit être positionné pour une sécurité maximale, de façon à ce que la plus petite partie possible du disque soit exposée en direction de l'opérateur.** Le carter contribue à protéger l'opérateur des fragments de disque cassés, du contact accidentel avec le disque et des étincelles qui pourraient enflammer les vêtements.
- **Les disques doivent être utilisés uniquement pour les applications recommandées. Par exemple : ne pas meuler avec le côté d'un disque à tronçonner.** Les disques à tronçonner sont destinés au meulage périphérique. Les forces latérales appliquées sur ces disques peuvent les faire éclater.
- **Toujours utiliser des flasques de disque intacts, de la bonne dimension et de la forme voulue pour le disque sélectionné.** Les flasques de disque appropriés soutiennent le disque et réduisent donc le risque de rupture de celui-ci. Les flasques pour disques à tronçonner peuvent être différents des flasques pour meules.
- **Ne pas utiliser des disques précédemment usés sur des outils électriques de plus grande taille.** Les disques destinés à des outils électriques plus gros ne sont pas adaptés à la vitesse plus élevée des outils plus petits et pourraient éclater.

Mises en garde de sécurité supplémentaires spécifiques aux travaux de tronçonnage :

- **Ne pas « coincer » le disque à tronçonner ni exercer une pression excessive. Ne pas essayer d'atteindre une profondeur de coupe excessive.** Une contrainte excessive sur le disque augmentera les efforts et le risque de torsion ou de blocage du disque dans la coupe ainsi que le risque de recul ou de bris du disque.
- **Ne pas positionner le corps dans l'alignement du disque tournant derrière celui-ci.** Lorsque le disque s'éloigne du corps de l'opérateur à l'endroit où il est appliqué sur la pièce à usiner, le recul possible peut propulser le disque en rotation et l'outil électrique directement vers l'opérateur.
- **Si le disque se bloque ou en cas d'interruption de la coupe pour une raison quelconque, éteindre l'outil électrique et le tenir sans bouger jusqu'à ce que le disque s'immobilise complètement. Ne jamais tenter de retirer le disque à tronçonner de la coupe tandis qu'il est en mouvement, sans quoi un recul peut se produire.** Rechercher la cause du blocage du disque et prendre les mesures adéquates pour l'éliminer.
- **Ne pas redémarrer le découpage dans la pièce usinée. Laisser le disque atteindre sa pleine vitesse et le réintroduire prudemment dans la coupe.** Le disque peut se bloquer, remonter ou reculer si l'on redémarre l'outil électrique dans la pièce usinée.
- **Caler les panneaux ou autres pièces à usiner de grandes dimensions pour limiter le risque de pincement du disque et de recul.** Les grandes pièces à usiner ont tendance à fléchir sous leur propre poids. Les appuis doivent être placés sous la pièce à usiner près du trait de coupe et près du bord de la pièce des deux côtés du disque.
- **Faire preuve d'un surcroît de prudence lors des découpes de « baies » dans des murs existants ou autres zones aveugles.** Le disque en saillie peut

© Chicago Pneumatic - 8940175118

couper des tuyaux de gaz ou d'eau, des fils électriques ou des objets susceptibles de provoquer un recul.

Règles de sécurité supplémentaires pour les meuleuses et ponceuses

Risques pendant l'utilisation

- **Les utilisateurs et le personnel d'entretien doivent être physiquement capables de manier un outil encombrant, lourd et puissant.**
- **S'assurer que la pièce à travailler est solidement fixée.**
- **Veiller à ce que les étincelles n'atteignent pas les vêtements. Porter des vêtements ignifugés et garder un seau d'eau à proximité.** Les étincelles de meulage peuvent enflammer les vêtements et provoquer de graves brûlures.
- **Il existe un risque de décharge électrostatique si l'outil est utilisé sur du plastique et sur d'autres matériaux non-conducteurs.**
- **Les fumées et la poussière dégagées par le meulage ou le polissage peuvent créer une atmosphère potentiellement explosible.** Toujours utiliser un système d'aspiration ou de suppression de la poussière compatible avec le matériau travaillé.

Risques de projections

- **Une meule qui se casse peut causer des blessures très graves voire mortelles.**
- **Veiller à fixer l'abrasif correctement sur la meuleuse à l'aide des outils fournis.**
- **Ne modifier en aucun cas l'outil ou ses accessoires.**

Précautions de montage des abrasifs

- **Éviter de mélanger les pas UNC et métriques.**
- **Les meules doivent s'adapter parfaitement sur la broche, ceci afin d'éviter toute contrainte au niveau du trou. Ne pas utiliser de douille de réduction pour adapter des meules à grand trou.**
- **Utiliser uniquement les flasques livrés avec la meuleuse pour monter la meule. Les rondelles plates ou autres adaptateurs peuvent créer des contraintes excessives sur la meule.** Toujours utiliser des disques de papier buvard épais entre les flasques et la meule.
- **Si plusieurs flasques sont fournis pour monter différents types et différentes tailles d'abrasifs, toujours utiliser le flasque adapté à l'abrasif utilisé.**
- **Lors du montage de meules boisseaux, coniques ou cylindriques avec des trous filetés, l'extrémité de la broche ne doit pas toucher le fond du trou : ceci ferait subir des contraintes à l'abrasif.**
- **Serrer le disque sur la broche afin d'éviter qu'il ne se détache lorsque la meuleuse est arrêtée.**

Dangers liés aux mouvements répétitifs

- **Lorsqu'il utilise un outil motorisé pour effectuer un travail, l'opérateur peut ressentir un inconfort au niveau des mains, des bras, des épaules, du cou ou d'autres parties du corps.**
- **Adopter une posture confortable tout en gardant de bons appuis et en évitant les mauvaises positions ou les positions déséquilibrées.** Changer de posture pendant la réalisation de tâches prolongées peut contribuer à éviter l'inconfort et la fatigue.
- **Ne pas ignorer les symptômes tels qu'un inconfort persistant ou récurrent, des douleurs, élancements, maux divers, fourmillements, engourdissements, une sensation de brûlure ou une raideur.** Cesser d'utiliser l'outil, avertir l'employeur et consulter un médecin.

Dangers liés au bruit et aux vibrations

- **Les niveaux sonores élevés peuvent provoquer une perte d'acuité auditive permanente ou d'autres problèmes tels que des acouphènes.** Utiliser les protections auditives recommandées par l'employeur ou par la réglementation en matière d'hygiène et de sécurité au travail.
- **L'exposition aux vibrations peut occasionner des lésions nerveuses handicapantes et empêcher le passage du sang aux mains et aux bras.** Porter des vêtements chauds et garder les mains au chaud et au sec. Si des sensations d'engourdissement, de fourmillement, des douleurs ou une décoloration de la peau apparaissent, cesser immédiatement d'utiliser l'outil, avertir l'employeur et consulter un médecin.
- **Tenir l'outil d'une main légère mais sûre : le risque des vibrations est en effet généralement plus grand lorsque l'on exerce une force de préhension plus importante.** Dans la mesure du possible, supporter le poids de l'outil avec un compensateur.
- **Pour prévenir toute augmentation inutile du niveau sonore et des vibrations :**
  - **Exploiter et entretenir l'outil et procéder au choix, à l'entretien et au remplacement des accessoires et consommables conformément à la présente notice d'utilisation ;**

- **Utiliser des matériaux d'amortissement pour empêcher les pièces usinées de « décrire des cercles ».**

Dangers liés au lieu de travail

- **Les glissades, trébuchements ou chutes sont une cause majeure d'accidents corporels graves voire mortels.** Les espaces et les établis encombrés sont propices aux accidents.
- **Éviter d'inhaler les poussières ou vapeurs ou de manipuler les débris provenant des travaux qui peuvent provoquer des maladies (par exemple cancer, problèmes respiratoires, asthme ou dermatite).** Utiliser des équipements d'extraction des poussières et porter des équipements de protection respiratoire pour travailler avec des matériaux qui produisent des particules en suspension dans l'air.
- **Certaines poussières créées par ponçage mécanisé, sciage, meulage, perçage et autres travaux de construction contiennent des substances chimiques qui sont reconnues comme pouvant provoquer des cancers, des anomalies congénitales et autres problèmes de reproduction.** Parmi ces substances chimiques, on trouve :
  - Le plomb provenant des peintures au plomb
  - La silice cristalline présente dans les briques et le ciment et d'autres produits de maçonnerie
  - L'arsenic et le chrome provenant des caoutchoucs traités chimiquement

  Le risque lié à l'exposition à ces substances varie en fonction de la fréquence à laquelle on effectue ce type de travaux. Pour réduire l'exposition à ces substances chimiques : travailler dans des endroits correctement ventilés et avec des équipements de sécurité homologués tels que des masques antipoussières spécialement conçus pour filtrer les particules microscopiques.
- **Procéder avec précautions dans un environnement non familier.** Des risques dissimulés peuvent exister, comme des lignes électriques ou autres canalisations. Cet outil n'est pas isolé en cas de contact avec une source d'alimentation électrique.
- **Cet outil n'est pas destiné à être utilisé dans des atmosphères explosibles.**

Avertissements de sécurité supplémentaires

AVERTISSEMENT

Vérifiez toujours que le bouton de verrouillage de la broche est complètement relâché avant d'allumer le produit.

- **Garder les poignées et les surfaces de préhension sèches, propres et exemptes de toute trace d'huile ou de graisse.** Des poignées et des surfaces de préhension glissantes ne permettent pas une manipulation sans danger et une maîtrise de l'outil dans les situations inattendues.
- **Ne pas exposer un bloc-batterie ou un outil au feu ou à une température excessive.** L'exposition au feu ou à une température de plus de 130 °C peut provoquer une explosion.
- Suivre l'ensemble des instructions de mise en charge et ne pas charger le bloc-batterie ou l'outil en dehors de la plage de température préconisée dans la notice. Une charge inadéquate ou à des températures en dehors de la plage spécifiée peut endommager la batterie et augmenter le risque d'incendie. Les batteries endommagées ou endommagées peuvent présenter un comportement imprévisible entraînant un incendie, une explosion ou un risque de blessure.
- Veiller à ne pas devenir suffisant et à ne pas ignorer les principes de sécurité des outils sous l'effet de la familiarisation acquise à la suite d'une utilisation fréquente de ces outils. Un acte imprudent peut provoquer un accident grave en une fraction de seconde.

Risques résiduels

Même lorsque le meuleuse d'angle est utilisé tel que prescrit, il est toujours impossible d'éliminer complètement certains facteurs de risque résiduels. Les dangers suivants peuvent survenir et l'opérateur doit prêter une attention particulière pour éviter ce qui suit :

- Blessure causée par des particules rejetées.
  - Des particules métalliques ou abrasives peuvent pénétrer dans les yeux et causer des dommages permanents graves. Portez des lunettes homologuées pour les opérations de meulage lorsque vous utilisez le produit.
- Blessure causée par les vibrations.
  - Limiter l'exposition. Voir Réduction des risques.
- Blessure causée par la poussière.
  - Portez un masque antipoussière approprié avec des filtres adéquats pour vous protéger contre les particules du matériau travaillé et des particules abrasives provenant du disque abrasif. Ne pas manger, boire ou fumer dans la zone de travail. Assurer une ventilation adéquate.
- Blessure due au contact avec le disque de meulage.
  - Le disque et la pièce à usiner deviendront chauds pendant l'utilisation. Portez des gants lorsque vous changez de disque ou touchez une

© Chicago Pneumatic - 8940175118

pièce à usiner. Garder les mains à l'écart de la zone de meulage en tout temps. Serrez la pièce si possible.

- Blessure causée par le bruit.
  - Une exposition prolongée au bruit augmentera le risque de dommages auditifs, et les effets peuvent être cumulés. Lorsque vous utilisez des outils électriques pendant une période prolongée, portez des protections auditives.

Les blessures peuvent être causées ou aggravées par l'utilisation prolongée d'un outil. Lorsque vous utilisez un outil pendant des périodes prolongées, assurez-vous de prendre des pauses régulières.

Conditions spécifiques d’utilisation

La meuleuse d'angle peut être utilisée pour couper, meuler et brosser un large éventail de matériaux, tels que le métal ou la pierre. En cas de doute, veuillez vous reporter aux instructions fournies par le fabricant de l'accessoire.

N'utilisez pas le produit d'une autre manière que celles indiquées pour l'utilisation normale.

Symboles

	ATTENTION ! AVERTISSEMENT ! DANGER !
	Retirer le pack de batterie avant de commencer le travail sur la machine.
	Lire attentivement les instructions avant de démarrer la machine.
	Toujours porter des lunettes de sécurité pendant l’utilisation de la machine.
	Porter des gants !
	Ne pas forcer.
	Uniquement pour le meulage.
	Uniquement pour le travail de découpe.
	Accessoire - non inclus dans l’équipement standard, disponible comme accessoire.
	Ne pas jeter les outils électriques avec les ordures ménagères. Les outils électriques et équipements électroniques ayant atteint la fin de leur vie utile doivent être collectés séparément et traités par une installation de recyclage respectueuse de l’environnement. Contacter les autorités locales ou le revendeur pour avoir des conseils sur le recyclage et connaître les points de collecte.
CE	Marque de conformité européenne
TR 066	Marque nationale de conformité ukrainienne
EAC	Marque de conformité eurasiatique
	Marque de conformité coréenne
n	Vitesse nominale

Informations utiles

Site web

Connectez-vous à Chicago Pneumatic: www.cp.com.

Sur notre site Web, vous trouverez des informations concernant nos produits, accessoires et pièces de rechange ainsi que la documentation qui s'y rapporte.

Pays d'origine

Chine

Copyright

© Copyright 2017, CHICAGO PNEUMATIC Tool Co. LLC, 1815 Clubhouse Road, Rock Hill, SC 29730

Tous droits réservés. Toute utilisation non autorisée ou copie de tout ou partie du présent document sont interdites. Ceci s'applique plus particulièrement aux marques de commerce, dénominations de modèles, références et schémas. Utiliser exclusivement les pièces autorisées. Tout dommage ou dysfonctionnement causé par l'utilisation d'une pièce non autorisée ne sera pas couvert par la garantie du fabricant ou la responsabilité du fait des produits.

Tekniske data

Værktøjsdata

	CP8345	CP8350 EU / US
Frihastighed (o./min.)	8500	8500
Skivestørrelse (in)	4,5"	5"
Vægt (kg)	2,5	2,6
Spindelgevind	5/8"	M14 / 5/8”
Strøm (W)	750	750
Effekt (hk)	1	1
Batterispænding (V)	20	20
Skivestørrelse (mm)	115	125
Vægt (lb)	5,5	5,7
Tykkelse på slibe-skiven (mm)	6	6
Tilbehørstype		
Slibeskive		Type 27
Skæreskive		Type 41

Erklæringer

EU OVERENSSTEMMELSESERKLÆRING

Vi, **CHICAGO PNEUMATIC Tool Co. LLC** 1815 Clubhouse Road, Rock Hill, SC 29730, erklærer, under eneansvar, at produktet (med navn, type og serienummer på forsiden) er i overensstemmelse med følgende direktiv(er):
2006/42/EF, EMC-direktiv 2014/30/EU, RoHS-direktiv 2011/65/EU

Harmoniserede standarder anvendt:
EN 60745-1:2009+A11:2010,

EN60745-2-3:2011+A2:2013+A11:2014+A12:2014+A13:2015, EN55014-1:2017,

EN 55014-2:2015, EN 50581:2012

Relevant teknisk information kan kun rekvireres af myndigheder fra:
Pascal Roussy, R&D Manager, CP Technocenter, 38 rue Bobby Sands, BP10273 44800 Saint Herblain, Frankrig

Sted og dato: Saint-Herblain, 04/2017

Pascal ROUSSY

Udstederens underskrift

Støj og vibrationer

	CP8345	CP8350
Lydtryksniveau (dB(A))		78
Lydeffektniveau (dB(A))		89
Usikkerhed K=3 dB(A)	UL 60745-2-3	EN 60745-2-3

	CP8345	CP8350
Vibrationsstandard	UL 60745-2-3	EN 60745-2-3
Vibrationsværdi (m/s²)		6,8
Vibrationsusikkerhed (K) (m/s²)		1,5

Vibrationsemissionen, der opgives i dette informationsark er blevet målt i overensstemmelse med en standardiseret test anført i EN 60745, og kan bruges til at sammenligne ét værktøj med et andet. Det kan bruges til et foreløbigt skøn af eksponering.

Det erklærede vibrationsemissionsniveau repræsenterer værktøjets hovedanvendelser. Hvis værktøjet imidlertid bruges til forskellige anvendelser med forskelligt tilbehør eller er dårligt vedligeholdt, kan vibrationsemissionen være anderledes. Dette kan øge eksponeringsniveauet betydeligt i løbet af hele arbejdsperioden.

Et skøn af eksponeringsniveauet for vibration bør også tage de gange i betragtning, hvor værktøjet slukkes, eller når det kører, men rent faktisk ikke gør arbejdet. Dette kan mindske eksponeringsniveauet betydeligt i løbet af hele arbejdsperioden.

Identificer yderligere sikkerhedstiltag for at beskytte operatøren mod vibration som f.eks. at vedligeholde værktøjet og tilbehøret, holde hænderne varme samt organisering af arbejdsopgaverne.

Disse erklærede værdier blev indhentet efter laboratorielignende testning i overensstemmelse med de angivne standarder og er egnet til sammenlig-

© Chicago Pneumatic - 8940175118

ning med de erklærede værdier for andre værktøjer testet i overensstemmelse med samme standarder. Sådanne erklærede værdier er ikke tilstrækkelige til brug i risikovurderinger, og værdier målt på de enkelte arbejdspladser kan være højere. De faktiske eksponeringsværdier og risici for skade, som opleves af den enkelte bruger er unikke og afhænger af, hvordan brugeren arbejder, arbejdsemnet og arbejdspladsens udlægning, så vel som af eksponeringstiden og brugerens fysiske tilstand.

Vi, **CHICAGO PNEUMATIC Tool Co. LLC**, kan ikke drages til ansvar for konsekvenserne af at anvende de deklarerede værdier i stedet for at anvende de værdier som afspejler den aktuelle belastning målt på arbejdsstedet og som skal ligge til grund for risikovurdering af en arbejdssituation som vi ikke har kontrol over.

Dette værktøj kan forårsage hånd-arm-vibrationssyndrom, hvis anvendelse af værktøjet ikke styres tilstrækkeligt. En EU-vejledning til styring af hånd-armvibration findes ved at gå til http://www.pneurop.eu/index.php og vælge 'Tools' og derpå 'Legislation'.

Vi anbefaler et helbredsovervågningsprogram, så tidlige symptomer på vibrationseksponering kan blive opdaget, og ledelsesprocedurerne kan ændres mhp. at forebygge fremtidige skader.

ⓘ Hvis dette udstyr er beregnet til fastgjorte anvendelser.
Støjemissionen angives som vejledende for maskinbyggere. Støj- og vibrationsemissionsdata for hele maskinen skulle være angivet i maskinens instruktionsbog.

Sikkerhed

⚠ **ADVARSEL Risiko for ejendomsskade eller svær tilskadekomst**

Sørg for at læse, forstå og følge alle instruktionerne, bør du betjener værktøjet. Hvis man ikke følger en eller flere af instruktionerne, kan det føre til elektrisk stød, brand og/eller alvorlig legemsbeskadigelse.

- Læs al sikkerhedsinformation, der leveres sammen med systemets forskellige dele.
- Læs alle produktanvisninger til installation, betjening og vedligeholdelse af systemets forskellige dele.
- Læs alle lokale, lovbefalede sikkerhedsbestemmelser med hensyn til systemet og dele deraf.
- Gem al sikkerhedsinformation samt instruktioner til fremtidig brug.

Tilsigtet brug

Vinkelsliberen er kun beregnet til at blive brugt af voksne, som har læst og forstået vejledningen og advarslerne i denne brugsanvisning og kan anses for at være ansvarlige for deres handlinger. Vinkelsliberen er beregnet til at slibe og skære i metal og skære i beton. Kun de rigtige slibe- og skæreskiver og tilhørende skærme (slibe- eller skæreskærm), som er beskrevet i produktspecifikationen i denne brugsanvisning, må sættes på vinkelsliberen. Vinkelsliberen er beregnet til at blive holdt i hænderne. Den må ikke monteres på en emneholder eller arbejdsbænk.

Produktet må ikke bruges på nogen anden måder end dem, der er angivet som tilsigtet brug.

Anvendelseserklæring

Dette produkt er konstrueret til fjernelse af materialer ved brug af slibemidler. Ingen anden anvendelse er tilladt. Kun til professionel brug.

Produktspecifikke instrukser

Batteri

Batterier, der ikke har været brugt i nogen tid, skal genoplades før brug.
Temperaturer over 50 °C nedsætter batteriets ydelse. Undgå længere tids udsættelse for varme eller solskin (risiko for overopvarmning).
Kontakterne på både oplader og batteri skal holdes rene.
For at opnå den optimale levetid skal batterierne oplades helt efter brug. For at opnå den længst mulige levetid for batteriet, skal det tages ud af opladeren, når det er helt opladet.

Transport og opbevaring

Litium-ionbatterier er underlagt kravene i lov om farligt gods. Transport af sådanne batterier skal udføres i henhold til lokale, nationale og internationale regler og forordninger.

- Brugeren kan transportere batterier ad landevejen uden at skulle opfylde yderligere krav.
- Kommerciel transport af litium-ionbatterier af tredjeparter er underlagt forordningerne om farligt gods. Transportforberedelser og transport skal udføres alene af dertil oplærte personer, og processen skal ledsages af tilsvarende eksperter.

Ved transport af batterier:

- Sørg for, at batteriklemmerne er beskyttede og isolerede for at forebygge kortslutning.
- Sørg for, at batteriet ikke kan bevæge sig omkring inde i emballagen.

Hvis batteriet opbevares længere end 30 dage:

- Opbevar batteriet ved en temperatur under 27 °C, og hvor det ikke udsættes for fugt.
- Opbevar batteriet opladet til 30 til 50 % af en fuld opladning.
- For hver seks måneders opbevaring, skal batteriet oplades som normalt.

Betjening

- På tilbehør, der er beregnet til montering med en skive med et gevindskåret hul, skal det sikres, at gevindet i skiven er langt nok til spindellængden.
- Opbevar altid skære- og slibeskiverne som anvist af producenten.
- Brug altid den rette afskærmning til fræsning og slibning. Brug altid afskærmning med skærestyr fra tilbehørssortimentet til skæresten.
- Slibefladen på skiver med midtforsænkning skal monteres mindst 2 mm under skærmlæbens flade.
- Brug altid hjælpehåndtag. Arbejdsemnet skal monteres, hvis det ikke er tungt nok til at være stabilt.
- Justeremøtrikken skal strammes før arbejde på maskinen påbegyndes.

  Flyt aldrig arbejdsemnet op mod den roterende skive med hånden.

Vedligeholdelsesanvisninger

- **Følg de lokale miljøregler for dit land. Håndtér og bortskaf alle komponenter sikkert.**
- Vedligeholdelses- og reparationsarbejde skal udføres af kvalificeret personale, som kun bruger originale reservedele. Kontakt fabrikanten eller din nærmeste autoriserede forhandler for rådgivning om teknisk service, hvis du skal bruge reservedele.
- Sørg altid for, at maskinen er frakoblet energikilden for at undgå utilsigtet betjening.
- Adskil og efterse værktøjet hver tredje måned, hvis det bruges hver dag. Udskift defekte eller slidte dele.
- Følgende servicesæt anbefales for at holde nedetiden til et minimum. **Tuningssæt**
- Lad aldrig bremsevæsker, benzin, råoliebaserede produkter, gennemtrængende olier osv. få kontakt med plasticdele. Kemikalier kan beskadige, svække eller ødelægge plastic, hvilket kunne resultere i alvorlig personskade.
- Undgå anvendelse af opløsningsmidler ved rengøring af plasticdele. Der er risiko for beskadigelse af de fleste slags plastic ved brug af forskellige slags opløsningsmidler, der fås i handlen. Brug rene klude til at fjerne snavs, støv, olie, fedt osv.

© Chicago Pneumatic - 8940175118

Sikkerhedsinstruktioner

Vores mål er at producere værktøj, der gør arbejdet sikkert og effektivt for dig. Den vigtigste sikkerhedsforanstaltning for dette og alt andet værktøj er DIG. Din behandling og rette vurdering er den bedste beskyttelse mod ulykker. Ikke alle mulige faremomenter kan dækkes her, men vi har forsøgt at fremhæve nogle af de vigtigste. Kun kvalificerede og oplærte brugere må installere, justere eller benytte dette maskinværktøj.

Få yderligere sikkerhedsoplysninger her:

- Øvrige dokumenter og anvisninger, der følger med dette værktøj.
- Din arbejdsgiver, fagforening og/eller handelsforening.
- Få yderligere oplysninger om arbejdsmiljøet på følgende websites:
  - http://www.osha.gov (USA)
  - https://osha.europa.eu/ (Europa)

KASSÉR IKKE DETTE - GIV DET TIL BRUGEREN

Generelle sikkerhedsadvarsler for maskinværktøj

⚠ **ADVARSEL Læs alle sikkerhedsadvarsler og alle instruktioner. Undlades det at følge advarslerne og anvisningerne, kan det medføre elektrisk chok, brand og/eller alvorlige kvæstelser.**

Gem alle advarsler og instruktioner til senere brug.

Udtrykket "maskinværktøj" i advarslerne henviser til maskinværktøj, der tilsluttes elnettet (med ledning), eller til batteridrevet (trådløs) maskinværktøj.

Sikkerhed på arbejdsområdet

- **Hold arbejdsområdet rent og godt belyst.** Rodede eller mørke områder indbyder til ulykker.
- **Anvend ikke el-værktøjer, hvor der er eksplosionsfare, f.eks. i nærheden af brændbare væsker, gasser eller støv.** El-værktøjer danner gnister, som kan antænde støv eller dampe.
- Hold børn og tilskuere på afstand, når du bruger et maskinværktøj. Forstyrrelser kan få dig til at miste herredømmet over værktøjet.

Elsikkerhed

- **Maskinværktøjets stik skal passe til stikkontakten. Stikket må aldrig ændres på nogen måde. Undlad at anvende adapterstik med jordforbundet (jordet) maskinværktøj.** Stik, som ikke er ændret, og som passer til stikkontakterne, reducerer risikoen for elektrisk stød.
- **Undgå kropskontakt med jordforbundne eller jordede overflader som f.eks. rør, radiatorer, komfurer og køleskabe.** Der er forøget risiko for elektrisk stød, hvis kroppen bliver jordet eller jordforbundet.
- **Undlad at udsætte maskinværktøj for regn eller våde forhold.** Hvis der trænger vand ind i maskinværktøj, øges faren for elektrisk stød.
- **Undgå at ødelægge ledningen Ledningen må aldrig bruges til at bære eller trække et maskinværktøj eller til at trække stikket ud af stikkontakten. Hold ledningen på afstand af varme, olie, skarpe kanter og dele i bevægelse.** Beskadigede eller sammenviklede ledninger øger faren for elektrisk stød.
- **Når du betjener et maskinværktøj udendørs, skal du anvende en passende forlængerledning til udendørs brug.** Brug af et kabel til udendørs brug reducerer risikoen for elektrisk stød.
- **Hvis du absolut skal anvende et maskinværktøj på et fugtigt sted, skal du bruge en strømforsyning, som beskyttes med en fejlstrømsafbryder (RCD).** Brug af en fejlstrømsafbryder (RCD) reducerer risikoen for elektrisk stød.

Personlig sikkerhed

- **Vær agtpågivende, pas på hvad du gør, og brug din sunde fornuft, når du betjener et maskinværktøj. Undlad at bruge maskinværktøj, hvis du er træt eller påvirket af narkotika, alkohol eller medicin.** Et øjebliks uopmærksomhed, mens du betjener maskinværktøj, kan medføre alvorlig personskade.
- **Brug personlige værnemidler. Brug altid beskyttelsesbriller.** Værnemidler som f.eks. støvmaske, skridsikre sikkerhedssko, beskyttelseshjelm eller høreværn, der anvendes under de rigtige forhold, reducerer personskader.

- **Forebyg utilsigtet start. Sørg for, at kontakten står på slukket (OFF), før du tilslutter værktøjet til en strømkilde og/eller et batteri, når du samler værktøjet op eller bærer det.** At bære maskinværktøj med din finger på kontakten, eller mens der tilføres strøm til maskinværktøj, som er tændt, indbyder til ulykker.
- **Fjern eventuelle justeringsnøgler eller skruenøgler, før maskinværktøjet tændes.** En skruenøgle eller en nøgle, som efterlades på et maskinværktøjs roterende del, kan resultere i personskade.
- **Stræk dig ikke for langt frem. Sørg altid for at have et sikkert fodfæste og i stand til at holde balancen.** Så har du bedre styr på maskinværktøjet i uventede situationer.
- **Brug passende beklædning. Du må hverken have smykker på eller være iført løstsiddende tøj. Hold hår, tøj og handsker væk fra dele i bevægelse.** Løstsiddende tøj, smykker eller langt hår kan blive viklet ind i dele i bevægelse.
- **Hvis der anvendes anordninger til tilslutning af støvudsugnings- og opsamlingsfaciliteter, skal du sikre, at de tilsluttes og bruges korrekt.** Brug af støvopsamling kan reducere støvrelaterede farer.

Brug og vedligeholdelse af maskinværktøj

- **Undlad at bruge magt på maskinværktøjet. Brug det korrekte maskinværktøj til dit arbejde.** Det rigtige maskinværktøj vil gøre arbejdet bedre og mere sikkert til den hastighed, som det er designet til.
- **Undlad at bruge maskinværktøjet, hvis kontakten ikke tænder eller slukker det.** Ethvert maskinværktøj, som ikke kan styres med kontakten, er farligt og skal repareres.
- **Tag stikket ud af stikkontakten, og/eller afbryd batteriet fra maskinværktøjet, før du foretager justeringer, skifter tilbehør eller lægger maskinværktøjet til opbevaring.** Sådanne forebyggende sikkerhedsforanstaltninger reducerer risikoen for at starte maskinværktøjet ved et uheld.
- **Opbevar ubenyttet maskinværktøj uden for børns rækkevidde, og lad ikke personer, som mangler kendskab til maskinværktøj eller disse instruktioner, betjene maskinværktøjet.** Maskinværktøj er farligt i hænderne på uerfarne brugere.
- **Vedligeholdelse af maskinværktøj. Kontrollér for skæv opstilling af bevægelige dele, brud på dele og alle andre forhold, som kan påvirke maskinværktøjets drift. Hvis maskinværktøjet er beskadiget, skal det repareres før brug.** Mange ulykker skyldes dårligt vedligeholdt maskinværktøj.
- **Hold fræseværktøj skarpt og rent.** Korrekt vedligeholdt fræseværktøj med skarpe skærekanter binder mindre og er nemmere at styre.
- **Brug maskinværktøj, tilbehør og værktøjsbits osv. i overensstemmelse med disse instruktioner og med hensyntagen til arbejdsforholdene og det arbejde, der skal udføres.** Brug af maskinværktøj til andre formål, end de formål, det er beregnet til, kan føre til farlige situationer.

Brug og vedligeholdelse af værktøj med batteri

- **Må kun oplades med den oplader, der angives af producenten.** En oplader, der egner sig til én type batterier, kan skabe risiko for brand, når den anvendes til en anden type batterier.
- **Værktøjet må kun anvendes med de dertil beregnede batterier.** Hvis der anvendes andre batterier, kan det skabe risiko for kvæstelser og brand.
- **Når batteriet ikke er i brug, skal det opbevares på god afstand af metalgenstande, som f. eks. papirclips, mønter, nøgler, skruer eller andre små metalgenstande, der kan skabe forbindelse mellem to poler.** Kortslutning af batteriets poler kan give forbrændinger eller starte en brand.
- **Hvis batteriet misbruges, kan der slynges væske ud af batteriet. I så tilfælde skal man undgå kontakt med væsken. Hvis man kommer i kontakt med væsken, skal der skylles med vand. Hvis væsken kommer i øjnene, skal der desuden søges lægehjælp.** Væske, der slynges ud af batteriet, kan give irritation eller forbrændinger.

Servicering

- **Få værktøjet efterset af en kvalificeret reparatør, der kun bruger identiske reservedele.** Dette vil sikre, at værktøjet forbliver sikkert at bruge.

Sikkerhedsadvarsler, der er specifikke for slibning eller fræsning:

- **Dette maskinværktøj er beregnet til at fungere som slibemaskine eller fræseværktøj. Læs alle sikkerhedsadvarsler, anvisninger,**

© Chicago Pneumatic - 8940175118

illustrationer og specifikationer, der følger med dette maskinværktøj. Hvis ingen af instruktionerne følges, kan det føre til elektrisk stød, brand og/eller alvorlige kvæstelser.

- **Det kan ikke anbefales at bruge dette maskinværktøj til funktioner som f.eks. slibning, sandslibning, stålbørstning, polering eller fræsning.** Funktioner, som dette maskinværktøj ikke er konstrueret til, kan skabe en fare og forårsage læsioner på personer.
- **Brug kun tilbehør, som er specifikt konstrueret til værktøjet og anbefales af værktøjsproducenten.** Blot fordi tilbehør kan monteres på maskinværktøjet, betyder det ikke, at det er sikkert at bruge.
- **Tilbehørets nominelle hastighed skal mindst være lig med maks. hastighed angivet på maskinværktøjet.** Tilbehør, der kører hurtigere end den nominelle hastighed, kan gå i stykker og flyve fra hinanden.
- **Tilbehørets udvendige diameter og tykkelse skal være inden for maskinværktøjets kapacitetsklasse.** Forkert dimensioneret tilbehør kan ikke beskyttes eller styres tilstrækkeligt.
- **Montering af tilbehør med gevind skal passe til gevindet på slibespindlen. For tilbehør monteret med kraver skal skafthullet på tilbehøret passe til kravens holdediameter.** Tilbehør, der ikke passer til monteringsbeslagene på maskinværktøjet vil komme ud af balance, vibrere stærkt og evt. føre til tab af kontrollen.
- **Undlad at bruge beskadiget tilbehør. Før hver brug efterses tilbehør som f.eks. skæreskiver for spåner og revner, bagskiver for revner, eller stærk slitage, stålbørster for løse eller revnede wirer. Hvis maskinværktøjet eller tilbehøret tabes, skal det efterses for skade eller ubeskadiget tilbehør monteres. Efter inspektion og montering af et tilbehør skal du placere dig selv og omkringstående på afstand af det roterende tilbehørs plan og køre maskinværktøjet ved maks. ubelastet hastighed i et minut.** Beskadiget tilbehør vil som regel falde fra hinanden i denne test.
- **Brug personlige værnemidler. Afhængig af anvendelsen bør du bruge ansigtsværn, øjenværn eller sikkerhedsbriller. Som relevant bør du bruge støvmaske, høreværn, handsker og værkstedsforklæde, som kan stoppe små slibende eller arbejdsemnefragmenter,** Øjenværnet skal kunne stoppe omkringflyvende rester, der genereres i forskellige funktioner. Støvmasken eller åndedrætsværnet skal kunne filtrere partikler, der genereres af arbejdet. Længere tids udsættelse for høj, intens støj kan forårsage tab af hørelse.
- **Hold omkringstående på sikker afstand af arbejdsområdet. Alle, der kommer ind i arbejdsområdet skal bruge personlige værnemidler.** Fragmenter fra arbejdsemnet eller fra ødelagt tilbehør kan flyve omkring og forårsage læsioner ud over det nærmeste arbejdsområde.
- **Værktøjet må kun holdes i de isolerede gribeflader, når der udføres arbejde, hvor fræseværktøjet kan komme i kontakt med skjulte ledningsnet.** Kontakt med en strømførende ledning, kan gøre afdækkede metaldele på værktøjet strømførende, hvilket kan give operatøren elektrisk chok

  Læg aldrig maskinværktøjet ned, før tilbehøret er standset helt. Det roterende tilbehør kan gribe fladen, og trække maskinværktøjet ud af din kontrol.
- **Maskinværktøjet må ikke køre, mens du bærer det ned langs siden.** Utilsigtet kontakt med det roterende tilbehør kan fange dit tøj og trække tilbehøret ind mod din krop.
- **Rengør maskinværktøjets lufthuller regelmæssigt.** Motorens blæser vil trække støv ind i huset, og stærk akkumulering af metalpulver kan udgøre en elektrisk fare.
- **Maskinværktøjet må ikke betjenes i nærheden af brandbare materialer.** Gnister kan antænde sådanne materialer.
- **Brug ikke tilbehør, der behøver flydende kølemidler.** Hvis der bruges vand eller andre flydende kølemidler, kan det give elektrisk stød, der kan slå ihjel.

Tilbageslag og tilknyttede advarsler

Tilbageslag er en pludselig reaktion på en klemt eller fanget roterende skive, bagskive, børste eller andet tilbehør. Klemte eller fangede dele får roterende tilbehør til at stoppe pludseligt, hvilket så tvinger det ukontrollerede maskinværktøj i modsat retning af tilbehørets rotation på stedet, hvor dette sker.

Hvis f.eks. en slibeskive fanges eller klemmes af arbejdsemnet, kan kanten af skiven, der er på vej ind i klemmepunktet, hugge ind i materialets overflade, hvilket kan få skiven til at "klatre ud" eller

springe ud. Skiven vil enten springe fremad eller væk fra brugeren afhængig af skivens bevægelse på stedet for klemningen. Slibeskiver kan ligeledes gå i stykker under sådanne betingelser.

Tilbageslag er resultatet af misbrug af maskinværktøjet og/eller forkerte driftsprocedurer eller -betingelser, og det kan undgås ved at tage de rette forholdsregler som angivet herunder.

- **Bevar et sikkert greb om maskinværktøjet, og placér kroppen og armen således, at du kan modstå tilbageslagskræfterne. Brug altid hjælpehåndtag, hvor sådanne forefindes, for at opnå maks. kontrol over tilbageslag eller momentreaktion under start.** Brugeren kan styre momentreaktioner eller tilbageslagskræfter, hvis de rette forholdsregler tages.
- **Du må aldrig have hånden i nærheden af roterende tilbehør.** Tilbehøret kan give tilbageslag over din hånd.
- **Du må ikke placere kroppen i området, hvor maskinværktøjet vil bevæge sig hen, hvis der opstår tilbageslag.** Tilbageslag vil kaste værktøjet i modsat retning af skivens bevægelse på stedet, hvor det bliver fanget.
- **Vær ekstra forsigtig, når der bearbejdes hjørner, skarpe kanter osv. Undgå at bumpe eller hænge fast med tilbehøret.** Hjørner, skarpe kanter eller bumpning har en tendens til at fange roterende tilbehør og føre til tab af kontrol eller tilbageslag.
- **Der må ikke monteres en savklinge til træ eller en tandklinge**. Sådanne klinger skaber hyppigt tilbageslag og tab af kontrol.

Sikkerhedsadvarsler, der er specifikke for slibning og fræsning:

- **Brug kun skivetyper, der anbefales til maskinværktøjet og den særlige skærm konstrueret til den valgte skive.** Skiver, som maskinværktøjet ikke er konstrueret til, kan ikke afskærmes tilstrækkeligt og er ikke sikre.
- **Slibefladen på skiver med midtforsænkning skal monteres mindst under skærmlæbens flade.** En forkert monteret skive, der stikker igennem skærmlæbens flade kan ikke beskyttes tilstrækkeligt.
- **Skærmen skal være sikkert monteret på maskinværktøjet og placeret, så den yder maksimal sikkerhed, idet mindst muligt af skiven, der vender mod brugeren, er afdækket.** Skærmen hjælper med at beskytte brugeren mod afknækkede skivefragmenter, utilsigtet kontakt med skiven og gnister, der kan antænde beklædning.
- **Skiverne må kun bruges til de anbefalede anvendelser. Du må for eksempel ikke slibe med siden af skæreskiven.** Skæreskiver er beregnet til perifer slibning. Sidekræfter påført disse skiver kan knuse dem.
- **Brug altid ubeskadigede skivekraver, der er af den korrekte størrelse og facon til den valgte skive.** Korrekte skivekraver understøtter skiven, og mindsker således risikoen for at skiven gå i stykker. Skivekraver til skæreskiver er muligvis anderledes end slibeskivekraver.
- **Du må ikke bruge slidte skiver fra større maskinværktøjer.** Skiver beregnet til større maskinværktøjer egner sig ikke til et mindre værktøjs højere hastighed og kan således briste.

Yderligere sikkerhedsadvarsler specifikt til skæreskivefunktioner:

- **Pas på ikke at "fastklemme" skæreskiven eller påføre for stort tryk. Gør ikke forsøg på at udføre et meget dybt snit.** Hvis du lægger for stor vægt på skiven, øges belastningen, og skiven bliver så modtagelig over for vridning eller binding i snittet samt for evt. tilbageslag eller skivebrud.
- **Du må ikke anbringe kroppen på linje med og bag den roterende skive.** Når skiven, på tidspunktet for betjening, flytter sig væk fra din krop, kan et evt. tilbageslag kaste spindeskiven og maskinværktøjet direkte ind imod dig selv.
- **Når skiven binder, eller når du afbryder et snit af en eller anden årsag, skal du slukke maskinværktøjet, og holde det stille, indtil skiven standser helt. Gør aldrig forsøg på at fjerne skæreskiven fra snittet, mens skiven er i bevægelse, da der ellers kan opstå tilbageslag.** Undersøg, og tag de nødvendige forholdsregler for at eliminere årsagen til, at skiven binder.
- **Du må ikke starte skærearbejdet i arbejdsemnet. Lad skiven nå fuld hastighed, og sæt den så tilbage i snittet.** Skiven kan binde, gå op eller give tilbageslag, hvis maskinværktøjet startes i arbejdsemnet.
- **Understøt paneler eller for store arbejdsemner for at mindske risikoen for, at skiven bliver klemt og for tilbageslag.** Store arbejdsemner har tendens til at hænge under deres egen

© Chicago Pneumatic - 8940175118

vægt. Der skal anbringes understøttelse under arbejdsemnet tæt på skærelinjen og tæt på kanten af arbejdsemnet på begge sider af skiven.

- **Vær ekstra forsigtig, når du foretager et "lommesnit" ind i eksisterende vægge eller andre blindområder.** Skiven, der rager frem, kan overskære gas- eller vandrør, elektriske ledninger eller genstande, som kan føre til tilbageslag.

Yderligere sikkerhedsregler for slibemaskiner og sandblæsere

Driftsfarer

- **Operatører og vedligeholdelsespersonale skal være fysisk i stand til at håndtere værktøjets omfang, vægt og kraft.**
- **Sørg for, at arbejdsemnet sidder sikkert fast.**
- **Sørg for, at gnister ikke kan lande på tøj. Brug brandhæmmende tøj, og stil en spand vand i nærheden.** Slibegnister kan antænde tøj og forårsage svære forbrændinger.
- **Der er risiko for elektrostatisk afladning, hvis maskinen bruges på plastik eller andre ikke-ledende materialer.**
- **Støv og dampe fra pudsning og slibning kan skabe en potentielt eksplosiv atmosfære.** Brug udsugningsudstyr eller andre støvhæmmende foranstaltninger, som er hensigtsmæssige for det materiale, der bearbejdes.

Fare for udslyngede genstande

- **Hvis en slibeskive brister, kan den forårsage alvorlig personskade eller dødsfald.**
- **Sørg for, at skæreskiven sidder sikkert fast på slibemaskinen, ved at bruge det medfølgende værktøj.**
- **Dette værktøj og dets tilbehør, må ikke modificeres.**

Faremomenter ved montering af slibematerialer

- **Undgå fejltilpasning mellem grove gevind og metriske gevind.**
- **Slibeskiver skal passe frit på spindlen for at undgå stress ved hullet. Der må ikke anvendes reduktionsbøsninger til montering af slibeskiver med store huller.**
- **Kun de skivekraver, som leveres med slibemaskinen, må anvendes ved montering af slibeskiven. Flade spændeskiver eller andre mellemstykker kan overbelaste skiven.** Kraftige trækpapirskiver skal altid placeres mellem skivekraverne og slibeskiven.
- **Hvis der leveres flere flanger til forskellige størrelser og typer slibeskiver, skal man altid montere den/de korrekte flange/-r til den anvendte slibeskive.**
- **Ved montering af kopper, kegler eller propper med gevindskårne huller, må spindelenden ikke berøre bunden af hullet, da det vil belaste slibeskiven.**
- **Stram skiven fast på spindlen for at forhindre spin-off, når der slukkes for slibemaskinen.**

Gentagne bevægelsesfarer

- **Når der anvendes maskinværktøj til at udføre arbejdsrelaterede aktiviteter, vil brugeren muligvis føle ubehag i hænder, arme, skuldre, nakke og andre dele af kroppen.**
- **Indtag en bekvem stilling, mens der bevares et godt fodfæste og undgå akavede eller ubalancerede stillinger.** Det kan hjælpe at skifte stilling ved langvarige opgaver for at forebygge ubehag og træthed.
- **Lad ikke symptomer som f.eks. vedvarende eller tilbagevendende ubehag, smerte, dunken, irritation, prikken, følelsesløshed, brændende fornemmelse eller stivhed gå upåagtet hen.** Hold op med at bruge værktøjet, informér din arbejdsgiver, og tal med en læge.

Støj- og vibrationsfarer

- **Høje lydniveauer kan give permanent høretab og andre problemer som f.eks. tinnitus.** Der skal altid bruges høreværn, som anbefalet af din arbejdsgiver eller i gældende bestemmelser for arbejdsmiljøet.
- **Udsættelse for vibrationer kan forårsage invaliderende skade på nerverne og hæmme blodforsyningen til hænder og arme.** Brug varmt tøj, og hold hænderne varme og tørre. Hvis der opstår følelsesløshed, snurren eller smerter, eller huden bliver hvid, skal man ophøre med at bruge værktøjet, informere sin arbejdsgiver og søge lægehjælp.
- **Hold værktøjet i et let men sikkert greb, da risikoen for vibration generelt er større, når gribekraften er højere.** Hvor muligt understøttes værktøjets vægt med en balancer.
- **Med henblik på at undgå en stigning i støj- og vibrationsniveauerne:**

- Værktøjet betjenes og vedligeholdes, og tilbehør og forbrugsvarer vælges, vedligeholdes og udskiftes iht. denne instruktionsbog.
- Brug dæmpningsmaterialer til at forebygge, at arbejdsemnerne "ringer."

Farer på arbejdspladsen

- **En af de hyppigste årsager til alvorlig og livsfarlig personskade er, at man glider, snubler eller flader.** Rodede områder og bænke indbyder til personskader.
- **Undgå indånding af støv eller håndtering af affald fra de arbejdsprocesser, som kan være skadelige for dit helbred (f.eks. cancer, fostermisdannelser, astma og/eller dermatitis).** Brug et udsugningsanlæg, og brug beskyttende respirationsudstyr, når du arbejder med materialer, der frembringer luftbårne partikler.
- **En del støv, som frembringes ved pudsning, savning, slibning, boring og andre byggeaktiviteter indeholder kemikalier, hvorom delstaten Californien ved, at de forårsager cancer, fostermisdannelser og anden reproduktiv skade.** Nogle eksempler på sådanne kemikalier er:
  - Bly fra blyholdig maling
  - Silikatkrystalholdige mursten, cement og andre murværksprodukter.
  - Arsenik og krom fra kemisk behandlet gummi

  Risikoen ved udsættelse for disse stoffer varierer, afhængigt af hvor ofte du udfører denne slags arbejde. Du kan mindske udsættelse for disse kemikalier ved at gøre følgende: Udfør arbejdet i et område med god ventilation og brug godkendt sikkerhedsudstyr såsom støvmasker, der er specielt godkendt til at bortfiltrere mikroskopiske partikler.
- **Udvis forsigtighed i ukendte omgivelser.** Der kan forekomme skjulte faremomenter så som elektricitet eller andre forsyningslinjer. Dette værktøj er ikke isoleret til kontakt med elektriske strømkilder.
- **Dette værktøj er ikke beregnet til brug i potentielt eksplosive atmosfærer.**

Yderligere sikkerhedsadvarsler

ADVARSEL

Tjek altid, at knappen til at fastlåse spindlen er helt udløst, før produktet tændes.

- **Hold håndtag og gribeflader tørre, rene og olie- og fedtfrie.** Fedtede håndtag og gribeflader forhindrer sikker håndtering og kontrol over værktøjet i uventede situationer.
- **Batteriet og værktøjet må ikke udsættes for ild eller høje temperaturer.** Hvis de udsættes for ild eller temperaturer over 130 °C, kan forårsage en eksplosion.
- Følg alle opladningsanvisninger, og undlad at oplade batteriet eller værktøjet uden for det temperaturinterval, der anføres i vejledningen. Det kan skade batteriet og øge brandrisikoen at oplade det forkert eller ved temperaturer uden for det angivne område. Beskadigede eller modificerede batterier kan fungere uforudsigeligt, hvilket kan medføre brand, eksplosion eller risiko for personskade.
- Pas på, at kendskab som følge af hyppig brug af værktøjet ikke gør dig for sikker på dig selv, så du ignorerer sikkerhedsprincipperne. Uforsigtige handlinger kan forårsage alvorlige læsioner i brøkdelen af et sekund.

Tilbageværende risici

Selv når vinkelsliberen bruges som foreskrevet, er det stadig umuligt helt at eliminere visse tilbageværende risikofaktorer. De følgende farer kan opstå, og brugeren skal være særligt opmærksom på at undgå følgende:

- Personskade forårsaget af udslyngede partikler.
  - Metalpartikler eller slibende partikler kan komme i øjnene og forårsage alvorlig, varig skade. Bær altid øjenværn godkendt til slibearbejde, når du bruger produktet.
- Personskade forårsaget af vibration.
  - Begræns blotlæggelse. Se nedsættelse af risiko.
- Personskade forårsaget af støv.
  - Bær en passende maske til kontrol af støv med filtre, der er egnede til beskyttelse mod partikler fra det materiale, der arbejdes med, og slibende partikler fra slibeskiven. Lad være med at spise, drikke eller ryge i arbejdsområdet. Sørg for tilstrækkelig ventilation.
- Personskade fra kontakt med slibeskiven.

© Chicago Pneumatic - 8940175118

- Skiven og arbejdsemnet vil blive varme under brug. Bær handsker ved udskiftning af skiver eller berøring af arbejdsemne. Hold hele tiden hænderne væk fra slibeområdet. Spænd altid arbejdsemnet fast, når det er muligt.

- Personskade forårsaget af støj.
  - Forlænget udsættelse for støj vil øge risikoen for høreskader, og virkningerne er kumulative. Bær høreværn ved brug af maskinværktøjer i ethvert længere tidsrum.

Skader kan forårsages eller forværres af længerevarende brug af et værktøj. Sørg ved brug af ethvert værktøj i lange perioder for at holde regelmæssige pauser.

Specificerede betingelser for brug

Vinkelsliberen kan bruges til fræsning, slibning og stålbørstning af en bred vifte af materialer som metal og sten. Hvis du er i tvivl, henvises du til instruktionerne, der leveres af tilbehørsproducenten.

Produktet må ikke bruges på nogen anden måde end den tilsigtede normale brug.

Symboler

	FORSIGTIG! ADVARSEL! FARE!
	Fjern batteriet før påbegyndelse af arbejde på maskinen.
	Læs vejledningen grundigt før start af maskinen.
	Brug altid sikkerhedsbriller, når du bruger maskinen.
	Brug handsker!
	Undlad at bruge magt.
	Kun til slibning.
	Kun til skærearbejde.
	Tilbehør - Ikke inkluderet i standardudstyr, kan fås som tilbehør.
	Elektriske værktøjer må ikke kasseres sammen med husholdningsaffald. Elektriske værktøjer og elektronisk udstyr, hvis levetid er udløbet, skal indsamles separat og returneres til et genindvindingsanlæg af hensyn til miljøet. Tjek hos de lokale myndigheder, eller bed sælgeren om henvisning til et genindvindingsanlæg.
CE	Europæisk overensstemmelsesmærke
TR 066	Nationalt overensstemmelsesmærke i Ukraine
EAC	Eurasisk overensstemmelsesmærke
	Koreansk overensstemmelsesmærke
n	Normeret hastighed

Nyttig information

Website

Log på Chicago Pneumatic: www.cp.com.

Du kan finde information om vores produkter, tilbehør, reservedele og publikationer på vores websted.

Oprindelsesland

Kina

Copyright

© Copyright 2017, CHICAGO PNEUMATIC Tool Co. LLC, 1815 Clubhouse Road, Rock Hill, SC 29730

Alle rettigheder forbeholdes. Al uautoriseret brug eller kopiering af indholdet eller dele deraf er forbudt. Dette gælder især varemærker, modelbetegnelser, reservedelsnumre og tegninger. Brug kun autoriserede reservedele. Al skade eller fejlfunktion som følge af brug af uautoriserede dele dækkes hverken af garantien eller produktansvaret.

Datos técnicos

Datos de la herramienta

	CP8345	CP8350 EU / US
Velocidad en vacío (rpm)	8500	8500
Tamaño de ruedas (pulgadas)	4,5"	5"
Peso (kg)	2,5	2,6
Rosca del eje	5/8"	M14 / 5/8”
Potencia (W)	750	750
Potencia (CV)	1	1
Tensión de la batería (V)	20	20
Tamaño de ruedas (mm)	115	125
Peso (lb)	5,5	5,7
Grosor de molienda	6	6
Rueda (mm)		
Tipo de accesorio		
Muela		Tipo 27
Rueda de corte		Tipo 41

Declaraciones

DECLARACIÓN DE CONFORMIDAD DE LA UE

Nosotros, **CHICAGO PNEUMATIC Tool Co. LLC** de 1815 Clubhouse Road, Rock Hill SC 29730, declaramos bajo nuestra única responsabilidad que el producto (con nombre, tipo y número de serie indicados en la primera página) es conforme a las siguientes Directivas:
2006/42/CE, Directiva sobre CEM 2014/30/UE, Directiva RoHS 2011/65/UE

Estándares armonizados aplicados:
EN 60745-1:2009+A11:2010,

EN60745-2-3:2011+A2:2013+A11:2014+A12:2014 +A13:2015, EN55014-1:2017,

EN 55014-2:2015, EN 50581:2012

La información técnica relevante sólo puede ser solicitada por las autoridades a través de:
Pascal Roussy R&D manager CP Technocenter 38, rue Bobby Sands - BP10273 44800 Saint Herblain - Francia

Lugar y fecha: Saint-Herblain, 04/2017

Pascal ROUSSY

Firma del emisor

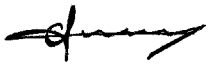

Ruido y vibración

	CP8345	CP8350
Nivel de presión acústica, (dB(A)),		78
Nivel de presión acústica, (dB(A)),		89
	UL 60745-2-3	EN 60745-2-3
Incertidumbre K=3 dB(A)		

	CP8345	CP8350
Estándar de vibraciones	UL 60745-2-3	EN 60745-2-3
Valor de las vibraciones (m/s²)		6,8
Incertidumbre de las vibraciones (K) (m/s²)		1,5

La emisión de vibraciones dada en esta hoja informativa se ha medido con arreglo a una prueba estandarizada que figura en la EN 60745 y puede usarse para comparar una herramienta con otras. Puede usarse para una evaluación preliminar de la exposición.

El nivel de emisión de vibraciones declarado representa las principales aplicaciones de la herramienta. Sin embargo, si la herramienta se usa para otras aplicaciones, con otros accesorios o se realiza un mal mantenimiento, la emisión de vibraciones puede diferir. Esto puede incrementar significativamente el nivel de exposición en el periodo de trabajo total.

También ha de tenerse en cuenta en una estimación del nivel de exposición a las vibraciones las veces en que se apaga la herramienta o cuando está funcionando pero no está haciendo realmente la tarea. Esto puede reducir significativamente el nivel de exposición en el periodo de trabajo total.

Identificar medidas de seguridad adicionales para proteger al operador de los efectos de las vibraciones como: mantener la herramienta y los accesorios, mantener las manos calientes, organizar patrones de trabajo.

Los valores declarados se han obtenido en pruebas de laboratorio realizadas con arreglo a las normas establecidas y son aptos para compararlos con los valores declarados de otras herramientas probadas de conformidad con las mismas normas. Estos valores declarados

© Chicago Pneumatic - 8940175118

no son adecuados para utilizar en evaluaciones de riesgos; asimismo, los valores medidos en lugares de trabajo específicos pueden ser más altos. Los valores de exposición reales y el riesgo de daño experimentados por un usuario individual son exclusivos y dependen de la forma de trabajo del usuario, la pieza de trabajo y el diseño del puesto de trabajo, así como del tiempo de exposición y del estado físico del usuario.

Nosotros, **CHICAGO PNEUMATIC Tool Co. LLC,** declinamos toda responsabilidad por las consecuencias derivadas del uso de los valores declarados, en lugar de valores que reflejen la exposición real, en una evaluación de riesgos individual en un lugar de trabajo sobre el que no tengamos ningún control.

Esta herramienta puede provocar el síndrome de vibración mano-brazo si no se utiliza correctamente. Puede encontrar una guía de la UE sobre cómo manejar la vibración brazo-mano accediendo a http://www.pneurop.eu/index.php y seleccionando "Tools" (Herramientas) y "Legislation" (Legislación).

Se recomienda mantener un programa de control sanitario de detección precoz de los síntomas relacionados con la exposición a vibraciones, con objeto de modificar los procedimientos de gestión y así evitar posibles discapacidades.

Este equipo está diseñado para aplicaciones de montaje de sujeción:
La emisión de ruido se indica a modo de guía para el fabricante de la máquina. Los datos de emisiones de ruido y vibraciones de toda la máquina deberán incluirse en el manual de instrucciones de esta.

Seguridad

ADVERTENCIA Riesgo de daños a la propiedad y de lesiones graves

Asegúrese de leer, entender y seguir todas las instrucciones antes de utilizar la herramienta. Si no se siguen todas las instrucciones, pueden producirse descargas eléctricas, incendios, daños a la propiedad y/o lesiones personales graves.

- Lea toda la información de seguridad suministrada con las diferentes partes del sistema.
- Lea todas las instrucciones del producto para la instalación, el uso y el mantenimiento de las diferentes partes del sistema.
- Lea todas las normas sobre seguridad legisladas de forma local relacionadas con el sistema y las partes del mismo.
- Guarde todas las instrucciones y la información de seguridad para futuras consultas.

Finalidad de uso

La amoladora angular está destinada a ser utilizada únicamente por adultos que hayan leído y entendido las instrucciones y advertencias de este manual y puedan ser consideradas responsables de sus acciones. La amoladora angular se ha diseñado para moler y cortar metales y cortar hormigón. Solo deben utilizarse con esta amoladora angular los discos de molienda o corte apropiados y las protecciones correspondientes (protecciones para molienda o corte), según se describe en el apartado de especificaciones del producto de este manual. La amoladora angular se ha diseñado para uso de mano; no debe montarse sobre un soporte o banco de trabajo.

No utilice el producto de ninguna forma distinta a la indicada para el uso previsto.

Declaración de uso

Este producto ha sido diseñado para eliminar material sin abrasivos. No se permite ningún otro uso. Solo para uso profesional.

Instrucciones específicas para el producto

Batería

Los bloques de baterías que no se han utilizado durante algún tiempo deben recargarse antes de su uso.
Las temperaturas superiores a 50°C (122°F) reducen el rendimiento del bloque de baterías. Evitar una exposición prolongada a calor o sol (riesgo de sobrecalentamiento).
Mantener limpios los puntos de contacto de los cargadores y de los bloques de baterías.
Para una duración óptima, los bloques de baterías deben cargarse al máximo después de su uso. Para aumentar al máximo la vida de la batería, extraer el bloque de baterías del cargador cuando se haya cargado por completo.

Transporte y almacenamiento

Las baterías de ion de litio están sujetas a los requisitos de la legislación sobre mercancías peligrosas. El transporte de estas baterías debe hacerse cumpliendo las disposiciones y normativas locales, nacionales e internacionales.

- El usuario puede transportar las baterías por carretera sin mayores requisitos.
- El transporte comercial de las baterías de ion de litio por terceros está sujeto a las normativas sobre mercancías peligrosas. La preparación del transporte y el transporte deben llevarse a cabo exclusivamente con personas debidamente formadas y el proceso debe estar supervisado por los correspondientes expertos.

Al transportar baterías:

- Comprobar que los terminales de contacto de las baterías están protegidos y aislados para evitar cortocircuitos.
- Comprobar que el bloque de baterías está asegurado y no se mueve en el embalaje.

Para almacenar bloques de baterías más de 30 días:

- Almacenar los bloques de baterías en lugares con una temperatura por debajo de 27ºC y lejos de la humedad.
- Almacenar los bloques de baterías con una carga del 30% - 50%.
- Cada seis meses de almacenamiento, cargar las baterías de forma normal.

Funcionamiento

- Para los accesorios que se vayan a instalar con una rueda roscada con orificio, asegurar que la rosca de la rueda es lo suficientemente larga para la longitud del eje
- Utilizar y almacenar siempre los discos de corte y desbaste siguiendo las instrucciones del fabricante.
- Utilizar siempre la protección adecuada para cortes y desbastes. Utilizar siempre protección con guía de corte de la gama de accesorios para piedras de corte.
- La superficie de desbaste de las ruedas con el centro hundido deben montarse mín. 2 mm por debajo del plano del labio protector.
- Usar siempre el mango auxiliar. La pieza de trabajo debe fijarse si no es lo suficientemente pesada como para quedarse quieta.
- La tuerca de ajuste debe apretarse antes de empezar a trabajar con la máquina.

  Nunca mover la pieza de trabajo hacia el disco rotatorio con la mano.

Instrucciones de mantenimiento

- **Siga las normativas medioambientales locales para manipular y desechar todos los componentes de forma segura.**
- Las labores de mantenimiento y reparación deberán ser realizadas por personal cualificado utilizando únicamente recambios originales. Póngase en contacto con el fabricante o con su concesionario autorizado más cercano para obtener asesoramiento sobre servicio técnico o si necesita recambios.
- Asegúrese de que la máquina esté desconectada de la fuente de energía para evitar una puesta en marcha accidental.
- Desmonte y revise la herramienta cada tres (3) meses si esta se utiliza a diario. Sustituya las piezas dañadas o desgastadas.
- Para evitar periodos de inactividad por avería, se recomienda la utilización del siguiente kit de servicio: **Kit de puesta a punto**
- No deje en ningún momento que líquidos, gasolina, productos a base de petróleo, aceites penetrantes, etc. entren en contacto con piezas de plástico. Los productos químicos pueden dañar, debilitar o destruir el plástico y eso podría provocar graves lesiones personales.
- Evite el uso de disolventes para limpiar las piezas de plástico. La mayoría de los plásticos son susceptibles a daños provocados por diversos tipos de solventes comerciales y pueden resultar dañados por su uso. Use trapos limpios para eliminar suciedad, polvo, aceite, grasa, etc.

© Chicago Pneumatic - 8940175118

Instrucciones sobre seguridad

Nuestro objetivo es producir herramientas que le ayuden a trabajar de un modo eficaz y seguro. El factor de seguridad más importante para esta o cualquier herramienta es USTED, Su atención y sentido común son la mejor protección para evitar lesiones. Es imposible cubrir aquí todos los riesgos, pero hemos intentado resaltar algunos de los más importantes. Solamente operarios cualificados y plenamente formados deben instalar, ajustar o utilizar esta herramienta eléctrica.

Si desea obtener información adicional sobre seguridad, consulte:

- El resto de la documentación e información que se adjunta con esta herramienta.
- La empresa, sindicato y/o asociación comercial.
- Asimismo, podrá encontrar más información sobre seguridad y salud de los trabajadores en los siguientes sitios web:
  - http://www.osha.gov (EE. UU.)
  - https://osha.europa.eu/ (Europa)

NO DESECHAR - ENTREGAR AL USUARIO

Advertencias de seguridad generales para herramientas eléctricas

⚠ **ADVERTENCIA Lea todas las advertencias de seguridad y todas las instrucciones. El incumplimiento de estas advertencias e instrucciones puede dar lugar a descargas eléctricas, incendios y/o lesiones graves.**

Guarde todas las advertencias e instrucciones para futuras consultas.

El término "herramienta eléctrica" de las advertencias se refiere a herramientas eléctricas accionadas por la red de suministro (con cable) o a las accionadas por batería (sin cable).

Seguridad de la zona de trabajo

- **Mantenga el lugar de trabajo limpio y bien iluminado.** Las zonas desorganizadas y mal iluminadas pueden provocar accidentes.
- **No haga funcionar herramientas eléctricas en ambientes explosivos, como en presencia de líquidos inflamables, gases o polvo.** Las herramientas eléctricas generan chispas que pueden inflamar el polvo o los gases.
- **Mientras utiliza una herramienta motorizada, mantenga a las personas (niños, compañeros, etc.) alejadas.** Las distracciones pueden hacer que pierda el control.

Seguridad eléctrica

- **Las conexiones de las herramientas motorizadas deben encajar en el enchufe. Nunca modifique la conexión de ninguna manera. No utilice adaptadores con las herramientas motorizadas con toma de tierra (masa).** Si se utilizan conexiones sin modificar en sus correspondientes enchufes se reduce el riesgo de descargas eléctricas.
- **Evite el contacto físico con superficies que estén conectadas a una toma de tierra como, por ejemplo, tuberías, radiadores, cocinas y frigoríficos.** El riesgo de sufrir una descarga eléctrica aumenta si su cuerpo está conectado a tierra.
- **No exponga las herramientas motorizadas a la lluvia ni a la humedad.** Al entrar agua en el interior de una herramienta motorizada aumenta el riesgo de que se produzcan descargas eléctricas.
- **No tire del cable. Nunca utilice el cable para trasladar, tirar o desenchufar la herramienta motorizada. Mantenga el cable alejado de fuentes de calor, aceite, bordes cortantes o piezas en movimiento.** Un cable en mal estado o enredado aumenta el riesgo de que se produzcan descargas eléctricas.
- **Cuando utilice una herramienta motorizada en exteriores, utilice un cable alargador adecuado para uso en exteriores.** La utilización de un cable adecuado para su uso en exteriores reduce el riesgo de que se produzcan descargas eléctricas.
- **Si es inevitable la utilización de una herramienta motorizada en un lugar húmedo, utilice un suministro protegido con dispositivo diferencial residual (DDR).** El uso de un DDR reduce el riesgo de que se produzcan descargas eléctricas.

Seguridad personal

- **Manténgase siempre alerta, céntrese en lo que está haciendo y aplique el sentido común al utilizar cualquier herramienta motorizada. No utilice herramientas motorizadas si está cansado o se encuentra bajo los efectos de medicamentos, alcohol o drogas.** Un momento de distracción mientras utiliza una herramienta motorizada puede provocar graves daños personales.
- **Utilice equipos de protección personal. Utilice siempre protección ocular.** El uso de equipos de protección como mascarillas antipolvo, calzado de seguridad antideslizante, casco o protección para los oídos en las condiciones apropiadas reduce el riesgo de sufrir lesiones personales.

- **Evite el encendido inintencionado. Asegúrese de que el interruptor está en la posición de apagado antes de conectar la herramienta a la fuente de alimentación y/o paquete de baterías, levantarla o transportarla.** Si transporta la herramienta motorizadas con el dedo en el gatillo o si conecta la herramienta mientras el interruptor está activado, pueden producirse accidentes.
- **Retire cualquier tipo de llave de ajuste o llave fija antes de encender la herramienta.** Si deja cualquier tipo de llave o herramienta conectada a una parte giratoria de la herramienta motorizada, pueden producirse lesiones personales.
- **No intente hacer demasiadas cosas al mismo tiempo. Mantenga el equilibrio siempre.** Esto permite controlar mejor la herramienta motorizada en situaciones imprevistas.
- **Utilice ropa adecuada. No lleve prendas de vestir holgadas ni joyas. Mantenga el pelo, la ropa y los guantes alejados de las piezas móviles.** Si viste prendas sueltas, lleva joyas o tiene el pelo largo, existe la posibilidad de que se enganchen en las piezas en movimiento.
- **Si los dispositivos están provistos con conexión de accesorios de extracción y recogida de polvo, asegúrese de conectarlos y utilizarlos correctamente.** La recogida del polvo puede reducir los riesgos relacionados con éste.

Uso y cuidado de la herramienta motorizada

- **No fuerce la herramienta motorizada. Utilice la herramienta motorizada más adecuada para su aplicación.** Si utiliza la herramienta motorizada adecuada, podrá realizar la tarea de mejor forma y con mayor seguridad, a la velocidad para la que ha sido diseñada.
- **No utilice la herramienta motorizada si el interruptor no se enciende y apaga.** Una herramienta motorizada que no puede controlarse con el interruptor es muy peligrosa y debe ser reparada.
- **Desconecte el enchufe de la herramienta motorizada de la fuente de alimentación y/o del paquete de baterías antes de realizar cualquier tipo de ajuste, cambiar un accesorio o de almacenarla.** La aplicación de estas medidas preventivas de seguridad reducirá el riesgo de que la herramienta motorizada se ponga en funcionamiento accidentalmente.
- **Guarde las herramientas motorizadas que no utilice lejos del alcance de los niños y no permita su uso por parte de personas no estén familiarizadas con ellas o con estas instrucciones.** Las herramientas motorizadas en manos de personas que no están capacitadas para usarlas resultan peligrosas.
- **Mantenimiento de las herramientas motorizadas. Compruebe si las piezas móviles están desalineadas o agarrotadas, si presentan daños o cualquier otra condición que pueda afectar al funcionamiento de la herramienta motorizada. Si la herramienta motorizada está dañada, repárela antes de utilizarla.** La causa de muchos accidentes es el mantenimiento deficiente de las herramientas motorizadas.
- **Mantenga las herramientas de corte afiladas y limpias.** Las herramientas de corte mantenidas correctamente con sus bordes de corte afilados se bloquean en menos ocasiones y su control es más sencillo.
- **Utilice las herramientas motorizadas, accesorios, brocas, etc. de acuerdo con estas instrucciones, teniendo en consideración las condiciones de trabajo y la tarea que debe realizarse.** El uso de herramientas motorizadas para operaciones para las que no fueron diseñadas puede causar situaciones peligrosas.

Uso y cuidado de la batería

- **Recargue la batería sólo con el cargador especificado por el fabricante.** Un cargador adecuado para un tipo de batería puede provocar un incendio si se utiliza con otra batería.
- **Utilice las herramientas motorizadas sólo con las baterías específicamente designadas.** El uso de otras baterías puede provocar lesiones e incendios.
- **En períodos de desuso de la batería, guárdela alejada de objetos metálicos, como clips de papel, monedas. llaves, clavos, tornillos y otros objetos metálicos pequeños que pueden conectar una terminal con la otra.** El cortocircuito de los terminales de la batería puede provocar quemaduras e incluso un incendio.
- **Bajo determinadas condiciones, la batería puede expulsar algo de líquido, evite el contacto con él. Si el contacto se produjera accidentalmente, enjuague con agua abundante. Si el líquido entra en contacto con los ojos, consulte con su médico.** El líquido de la batería puede provocar irritación y quemaduras.

Servicio

- **El mantenimiento de su herramienta mecánica debe ser llevado a cabo por personal cualificado que utilice únicamente piezas de recambio idénticas.** De esta forma, se garantiza la seguridad de la herramienta motorizada.

© Chicago Pneumatic - 8940175118

Advertencias de seguridad específicas para operaciones de amolado y de corte con abrasivos:

- **Esta herramienta motorizada está diseñada para funcionar como amoladora o herramienta de corte. Lea todas las advertencias, instrucciones, ilustraciones y especificaciones de seguridad suministradas con esta herramienta motorizada.** Si no se siguen todas las instrucciones que se indican a continuación pueden producirse descargas eléctricas, incendios o graves daños personales.
- **No se recomienda realizar operaciones como amolado, lijado, cepillado metálico, pulido o corte con esta herramienta motorizada.** Las operaciones para las que la herramienta motorizada no fue diseñada pueden suponer riesgos y causar lesiones personales.
- **No utilice accesorios que no hayan sido diseñados y recomendados específicamente por el fabricante de la herramienta.** Sólo porque el accesorio pueda montarse en la herramienta motorizada, no significa que su utilización sea segura.
- **La velocidad nominal del accesorio debe ser, al menos, igual que la velocidad máxima marcada en la herramienta motorizada.** Los accesorios que trabajen a mayor velocidad que su velocidad nominal pueden romperse y salir despedidos.
- **El diámetro exterior y el grosor de su accesorio deben encontrarse dentro de los límites de capacidad de la herramienta motorizada.** Los accesorios de tamaños incorrectos no pueden protegerse o controlarse adecuadamente.
- **El montaje de accesorios roscados debe coincidir con la rosca del eje de la amoladora. Para accesorios montados por bridas, el orificio con mandriles del accesorio debe encajar en el diámetro de centrado de la brida.** Los accesorios que no coincidan con los herrajes de fijación de la herramienta motorizada no estarán equilibrados, vibrarán excesivamente y pueden causar la pérdida de control.
- **No utilice accesorios dañados. Antes de cada uso, inspeccione el accesorio. En el caso de las ruedas abrasivas busque astillas y roturas, en los discos roturas o desgaste excesivo y, en los cepillos metálicos, alambres sueltos o rotos. Si la herramienta motorizada o el accesorio caen al suelo, inspeccione los daños o instale un accesorio que no presente daños. Después de inspeccionar e instalar un accesorio, aléjese, usted y el resto de las personas, del plano del accesorio de giro y haga funcionar la herramienta motorizada a la velocidad máxima en vacío durante un minuto.** Los accesorios dañados se romperán durante este tiempo de prueba.
- **Utilice equipos de protección personal. Dependiendo de la aplicación, utilice máscaras faciales o gafas de seguridad. Según sea adecuado, utilice máscara antipolvo, protectores auditivos, guantes y delantal de taller capaces de detener pequeños fragmentos de la pieza de trabajo o de los abrasivos.** La protección ocular debe ser capaz de detener partículas volantes generadas en distintas operaciones. La máscara antipolvo o el respirador deben ser capaces de filtrar las partículas generadas en su operación. La exposición prolongada a ruidos de alta intensidad puede causar pérdida auditiva.
- **Mantenga a todas las personas a una distancia segura de la zona de trabajo. Todos aquellos que entren en la zona de trabajo deben utilizar equipos de protección personal.** Fragmentos de la pieza de trabajo, o de un accesorio roto, pueden salir despedidos y causar lesiones más allá de las inmediaciones de la zona de trabajo.
- **Sujete la herramienta motorizada por las superficies de agarre aisladas cuando esté realizando una operación en la que la herramienta de corte pueda entrar en contacto con cableado oculto.** El contacto con un cable "activo" puede "activar" las partes metálicas expuestas de la herramienta motorizada y provocar una descarga eléctrica al operario.

  Nunca deposite la herramienta motorizada hasta que el accesorio se haya detenido por completo. El accesorio giratorio podría traccionar en la superficie y poner la herramienta motorizada fuera de su control.
- **Nunca ponga la herramienta motorizada en funcionamiento mientras la transporta a su lado.** El contacto accidental con el accesorio giratorio podría enganchar su ropa, acercando el accesorio a su cuerpo.
- **Limpie regularmente los conductos de ventilación de las herramientas motorizadas.** El ventilador del motor atraerá el polvo al interior de la carcasa y la excesiva acumulación de polvo de metal puede causar riesgos eléctricos.
- **No utilice la herramienta motorizada cerca de materiales inflamables.** Las chispas podrían inflamar estos materiales.
- **No utilice accesorios que requieran refrigerantes líquidos.** Utilizar agua u otros líquidos refrigerantes podría causar electrocuciones o descargas eléctricas.

Retroceso y advertencias relacionadas

El retroceso es una reacción repentina de una rueda, disco, cepillo o cualquier otro accesorio giratorio cuando queda atrapada o se engancha. El atrapamiento o el enganche causan que el accesorio giratorio se detenga

rápidamente lo que, a su vez, fuerza la herramienta motorizada descontrolada hacia el lado opuesto al de giro del accesorio en el punto de agarrotamiento.

Por ejemplo, si una rueda abrasiva se engancha o queda atrapada en la pieza de trabajo, el borde de la rueda que entra en el punto de atrapamiento pueda clavarse en la superficie del material haciendo que la rueda ascienda o rebote. La rueda puede saltar hacia el operador o alejarse de él, dependiendo de la dirección del movimiento de la rueda en el punto de atrapamiento. En estas condiciones, las ruedas abrasivas también pueden romperse.

El retroceso es el resultado del mal uso de la herramienta motorizada y/o de la utilización de procedimientos o condiciones de funcionamiento incorrectos que pueden evitarse siguiendo las precauciones adecuadas que se indican a continuación.

- **Mantenga un agarre firme de la herramienta motorizada y coloque su cuerpo y sus brazos en una postura que le permita resistir las fuerzas de retroceso. Utilice siempre un asa auxiliar, si dispone de ella, para contar con el máximo control sobre el retroceso o la reacción de par durante el arranque.** El operario puede controlar las reacciones de par o las fuerzas de retroceso si sigue las precauciones adecuadas.
- **No coloque nunca las manos cerca de accesorios giratorios.** El accesorio puede retroceder sobre sus manos.
- **No coloque su cuerpo en la zona hacia la que se desplazará la herramienta motorizada en caso de que se produzca su retroceso.** El retroceso impulsará la herramienta en dirección opuesta al movimiento de la rueda en el punto de atrapamiento.
- **Tenga especial cuidado cuando trabaje en esquinas, bordes afilados, etc. Evite que el accesorio rebote y se atasque.** Las esquinas, los bordes afilados o los rebotes tienen tendencia a enganchar los accesorios giratorios y causar la pérdida de control o retrocesos.
- **No instale hojas de tallado en madera para cinta de sierra ni hojas de sierra dentadas.** Estos tipos de hojas provocan frecuentes retrocesos y pérdidas de control.

Advertencias de seguridad específicas para operaciones de amolado y de corte con abrasivos:

- **Utilice exclusivamente ruedas cuyos tipos hayan sido recomendados para su herramienta motorizada y cuya protección específica esté diseñada para la rueda seleccionada.** Las ruedas cuyo diseño no sea compatible con la herramienta motorizada no pueden protegerse adecuadamente y son inseguras.
- **La superficie de desbaste de las ruedas con el centro hundido deben montarse por debajo del plano del labio protector.** Una rueda mal montada que se proyecta a través del plano del labio protector no se puede proteger adecuadamente.
- **La protección debe montarse con seguridad en la herramienta motorizada y colocarse para que ofrezca la máxima seguridad, de forma que la cantidad de rueda que quede expuesta frente al operario sea la menor posible.** La protección ayuda a proteger al operario de fragmentos de rueda rotos, contactos accidentales con la rueda y chispas que pudieran inflamar la ropa.
- **Las ruedas solo deben utilizarse para las aplicaciones recomendadas. Por ejemplo: no amole con el lateral de una rueda de corte.** Las ruedas de corte abrasivas están diseñadas para el amolado periférico y las fuerzas laterales aplicadas en estas ruedas pueden causar su rotura.
- **Utilice siempre bridas de rueda que no presenten daños y cuyo tamaño y forma sean adecuados para la rueda seleccionada.** Las bridas de rueda correctas soportan la rueda, lo que reduce la posibilidad de que ésta se rompa. Las bridas para las ruedas de corte pueden ser distintas de las bridas para ruedas de amolado.
- **No utilice ruedas desgastadas con herramientas motorizadas de gran tamaño.** Las ruedas diseñadas para herramientas motorizadas de gran tamaño no son adecuadas para la mayor velocidad de las herramientas más pequeñas y pueden romperse.

Advertencias de seguridad adicionales específicas para operaciones de corte con abrasivos:

- **No "atasque" la rueda de corte ni aplique una presión excesiva. No intente lograr una profundidad de corte excesiva.** La sobretensión de la rueda aumenta la carga y la propensión al retorcimiento o el atascamiento de la rueda en el corte y la posibilidad de que se produzcan retrocesos o la rotura de la rueda.
- **No coloque su cuerpo en línea con la rueda giratoria ni detrás de ella.** Cuando la rueda, en el punto de operaciones, se aleje de su cuerpo, el posible retroceso puede impulsar la rueda giratoria y la herramienta motorizada hacia usted.
- **Cuando la rueda se atasque o cuando interrumpa el corte por cualquier motivo, apague la herramienta motorizada y sujétela sin moverla hasta que se detenga por completo. Nunca intente separar la rueda de corte del corte mientras la rueda está en movimiento ya que puede producirse un retroceso.** Investigue y tome las medidas correctivas necesarias para eliminar la causa del atasco de la rueda.

© Chicago Pneumatic - 8940175118

- **No reinicie la operación de corte en la pieza de trabajo. Deje que la rueda alcance su velocidad máxima y retome el corte.** La rueda puede atascarse, trepar o retroceder si la herramienta motorizada se vuelve a arrancar en la pieza de trabajo.
- **Apoye los paneles o cualquier pieza de trabajo de gran tamaño para minimizar el riesgo de que la rueda quede atrapada y se produzcan retrocesos.** Las piezas de gran tamaño tienden a arquearse por su propio peso. Los apoyos deben colocarse debajo de la pieza de trabajo, cerca de la línea de corte y cerca del borde de la pieza de trabajo a ambos lados de la rueda.
- **Tenga especial cuidado cuando realice "cortes de bolsillo" en paredes existentes u otras áreas ciegas.** La rueda saliente puede cortar tubos de gas o de agua, cables eléctricos u objetos que pueden causar retrocesos.

Normas de seguridad adicionales para amoladoras y lijadoras

Riesgos derivados del uso

- **Los operarios y personal de mantenimiento deben tener la capacidad física necesaria para poder con el volumen, el peso y la potencia de esta máquina.**
- **Asegúrese de que la pieza de trabajo esté bien sujeta.**
- **Asegúrese de que las chispas no llegan a la ropa. Utilice prendas retardantes del fuego y tenga cerca un cubo de agua.** Las chispas que se desprenden durante el trabajo de amolar pueden inflamar la ropa y causar quemaduras graves.
- **Existe un riesgo de descarga electrostática si se utiliza en plástico u otros materiales no conductores.**
- **El polvo y los vapores liberados al lijar o rectificar pueden producir atmósferas potencialmente explosivas.** Utilice un sistema de extracción o supresión de polvo adecuado para el material que está procesando.

Riesgos de emisión de proyectiles

- **Al reventar una rueda pueden producirse lesiones muy graves o fatales.**
- **Asegúrese de que el abrasivo está sujeto con seguridad a la amoladora utilizando las herramientas suministradas.**
- **No se debe modificar ningún aspecto de esta herramienta ni de sus accesorios.**

Peligros de montaje de abrasivos

- **Procure no producir desajustes entre roscas UNC y métricas.**
- **Las ruedas de amolar deben descansar holgadamente en el eje para evitar tensión en el orificio. No utilice casquillos reductores para instalar muelas con orificios grandes.**
- **Para montar la rueda, se deben usar únicamente las bridas que vienen con la amoladora. Arandelas planas u otros adaptadores pueden producir un exceso de tensión en la rueda.** Siempre se deben usar discos de papel secante grueso entre las bridas y la rueda.
- **Si se suministran varias bridas de distintos tamaños y para distintos tipos de abrasivos, coloque siempre las bridas correctas para el abrasivo que esté utilizando.**
- **Cuando monte los cubos, los conos o las tomas con orificios roscados, el extremo del eje no debe estar en contacto con el fondo del orificio ya que causará fatiga en el abrasivo.**
- **Apriete la rueda en el eje para evitar que se salga al apagarse la amoladora.**

Riesgos derivados por movimientos repetitivos

- **Cuando se utiliza una herramienta mecánica para actividades de trabajo, el operario puede experimentar molestias en las manos, brazos, hombros, cuellos u otras partes del cuerpo.**
- **Adopte una postura cómoda mientras mantiene una posición firme evitando posturas extrañas o desequilibradas.** Cambiar de postura durante las tareas prolongadas puede ayudar a evitar las molestias y la fatiga.
- **No ignore síntomas como las molestias persistentes o recurrentes, el dolor, dolores punzantes, hormigueos, adormecimientos, sensación de quemazón o rigidez.** Deje de utilizar la herramienta, informe a su superior y consulte a un médico.

Riesgos derivados del ruido y la vibración

- **Los altos niveles de sonido pueden causar la pérdida permanente de audición y otros problemas como los acúfenos.** Utilice protección para los oídos siguiendo las recomendaciones de su empresa o de las normas de seguridad y salud ocupacional.
- **La exposición a la vibración puede causar daños en los nervios y el suministro sanguíneo en manos y brazos.** Utilice ropa de abrigo y mantenga las manos calientes y secas. Si siente adormecimiento, cosquilleo, dolor o palidez en la piel, deje de usar la herramienta, informe a su superior y consulte a un médico.

- **Sujete la herramienta de forma ligera pero segura ya que el riesgo de vibraciones es normalmente superior cuando aumenta la fuerza de sujeción.** Siempre que sea posible, apoye el peso de la herramienta sobre un compensador.
- **Para evitar aumentos innecesarios de los niveles de ruido y vibración:**
  - Utilice y mantenga la herramienta, y seleccione, mantenga y sustituya los accesorios y los consumibles, de acuerdo con este manual de instrucciones;
  - Utilice materiales de amortiguación para evitar que las piezas de trabajo "vibren".

Riesgos en el lugar de trabajo

- **Resbalones, tropiezos y caídas son las causas más frecuentes de lesiones graves o muerte.** Las zonas y puestos de trabajo desorganizados y mal iluminadas suelen provocar lesiones.
- **Evite inhalar polvo o humos o manejar residuos del proceso de trabajo que puedan causar problemas de salud (como cáncer, defectos congénitos, asma y/o dermatitis).** Utilice un mecanismo de extracción de polvo y use equipo de protección respiratoria cuando trabaje con materiales que producen partículas que pueden ser transportadas por el aire.
- **Las operaciones de lijar, aserruchar, esmerilar, taladrar y otras actividades de construcción producen polvo que podría contener productos químicos que se ha demostrado en el Estado de California que causan cáncer, defectos de nacimiento u otros daños reproductivos.** Algunos ejemplos de estos productos químicos son los siguientes:
  - Plomo de las pinturas con base de plomo
  - Cemento y ladrillos de sílice cristalina y otros productos de mampostería.
  - Arsénico y cromo provenientes de madera químicamente tratada.

  El riesgo de exposición varía de acuerdo con la frecuencia que usted realice este tipo de trabajo. Para reducir su exposición a estos productos químicos: trabaje en una área bien ventilada y con equipo de seguridad apropiado, tal como máscaras contra el polvo especialmente diseñadas para filtrar las partículas microscópicas.
- **Trabajar con cuidado en lugares desconocidos.** Pueden existir peligros ocultos, tales como una línea eléctrica u otras líneas de servicio. Esta herramienta no esta aislada para el contacto con fuentes de alimentación eléctrica.
- **Esta herramienta no está diseñada para utilizarse en ambientes explosivos ni lleva aislamiento especial contra contactos con fuentes de comente eléctrica.**

Advertencias de seguridad adicionales

ADVERTENCIA

Siempre verifique que el botón de bloqueo del eje se libera completamente antes de encender el producto.

- **Mantenga las asas y superficies de agarre secas, limpias y libres de grasas y aceites.** Las asas y superficies de agarre deslizantes no permiten controlar y manejar la herramienta con seguridad en situaciones inesperadas.
- **No exponga la batería o la herramienta a temperaturas excesivas.** La exposición al fuego o temperaturas por encima de 130 °C puede provocar explosiones.
- Siga todas las instrucciones de carga y no cargue la batería ni la herramienta más allá del intervalo de temperatura indicado en las instrucciones. Una carga inadecuada o temperaturas fuera del rango especificado pueden dañar la batería y aumentar el riesgo de incendio.Unas baterías dañadas o modificadas pueden exhibir un comportamiento impredecible que provoque incendio, explosión o riesgo de lesión.
- No deje que el conocimiento adquirido por el uso frecuente de las herramientas lo vuelva descuidado y lo lleve a ignorar los principios de seguridad de la herramienta. Actuar sin prestar atención puede provocar lesiones muy graves en una fracción de segundo.

Riesgos residuales

Incluso cuando la amoladora angular se utilice según lo prescrito, seguirá siendo imposible eliminar por completo ciertos factores de riesgo residual. Podrían surgir los siguientes peligros y el operador debe prestar especial atención para evitar lo siguiente:

- Lesiones causadas por partículas que salgan despedidas.
  - Partículas metálicas o abrasivas que puedan entrar en los ojos y provocar graves daños permanentes. Use gafas aprobadas para operaciones de trituración cuando utilice el producto
- Lesiones provocadas por vibraciones.
  - Limitar la exposición. Consulte la reducción de riesgos.
- Lesiones provocadas por el polvo.

© Chicago Pneumatic - 8940175118

- Utilice una mascarilla para el polvo con los filtros adecuados para protegerse contra partículas del material con el que se está trabajando y las partículas abrasivas del disco de molienda. No se debe comer, beber o fumar en el área de trabajo. Asegurar una ventilación adecuada.

- Lesiones por contacto con el disco de molienda.
  - El disco y la pieza de trabajo pueden calentarse durante el uso. Use guantes para cambiar los discos o tocar la pieza. Mantenga las manos alejadas del área de molienda en todo momento. Sujete la pieza siempre que sea posible.
- Lesiones provocadas por el ruido.
  - La exposición prolongada al ruido puede aumentar el riesgo de daños en los oídos y los efectos son acumulativos. Cuando utilice herramientas eléctricas durante un período de tiempo prolongado, use protección para los oídos.

Las lesiones pueden ser causadas o verse agravadas por el uso prolongado de una herramienta. Al utilizar cualquier herramienta durante períodos prolongados, asegúrese de tomar descansos regulares.

Condiciones de uso específicas

La amoladora angular puede usarse para cortar, moler y cepillar una amplia variedad de materiales, como metal o piedra. Si tiene alguna duda, consulte las instrucciones suministradas por el fabricante de los accesorios.

No utilice el producto de ninguna forma distinta a la indicada para el uso previsto.

Símbolos

	PRECAUCIÓN ADVERTENCIA PELIGRO
	Extraer la batería antes de realizar trabajos en la máquina.
	Leer detenidamente las instrucciones antes de poner en marcha la máquina.
	Llevar siempre gafas al utilizar la máquina.
	¡Utilizar guantes!
	No emplear la fuerza.
	Solo para desbaste.
	Solo para trabajos de corte.
	Accesorios: no incluidos en equipos estándar, disponibles como accesorios.
	No eliminar las herramientas eléctricas como residuos domésticos. Las herramientas eléctricas y equipos electrónicos que han alcanzado el final de su vida deben recogerse por separado y deben enviarse a instalaciones de reciclaje adecuadas. Consulte con las autoridades locales o minoristas consejos para reciclar y los puntos de recogida.
CE	Marca de conformidad europea
TR 066	Marca de conformidad ucraniana
EAC	Marca de conformidad euroasiática
	Marca de conformidad coreana
n	Velocidad nominal

Información de utilidad

Sitio de Internet

Inicie sesión en Chicago Pneumatic:Ini www.cp.com.

En nuestro sitio web encontrará información referente a nuestros productos, accesorios, piezas de repuesto y material impreso.

País de origen

China

Copyright

© Copyright 2017, CHICAGO PNEUMATIC Tool Co. LLC, 1815 Clubhouse Road, Rock Hill, SC 29730

Todos los derechos reservados. Queda prohibido el uso autorizado o la copia total o parcial del presente contenido. En particular, esta prohibición se aplica a las marcas comerciales, las denominaciones de los modelos, los números de referencia y los gráficos. Utilice sólo piezas autorizadas. Los daños o averías causados por el uso de piezas no homologadas no serán cubiertos por la Garantía o la Responsabilidad civil del producto.

Dados técnicos

Dados da ferramenta

	CP8345	CP8350 EU / US
Velocidade livre (rpm)	8500	8500
Tamanho do disco (in)	4,5"	5"
Peso (kg)	2,5	2,6
Rosca do eixo	5/8"	M14 / 5/8”
Potência (W)	750	750
Potência (hp)	1	1
Voltagem da bateria (V)	20	20
Tamanho do disco (mm)	115	125
Peso (lb)	5,5	5,7
Espessura do disco esmerilador (mm)	6	6
Tipo de acessório		
Disco		Modelo 27
Disco de corte		Modelo 41

Declarações

DECLARAÇÃO DE CONFORMIDADE DA COMUNIDADE EUROPEIA

Nós, da **CHICAGO PNEUMATIC TOOL Co. LLC**, 1815 Clubhouse Road, Rock Hill, SC 29730, declaramos, sob nossa inteira responsabilidade, que o produto (com o nome, tipo e número de série, consulte a primeira página) está em conformidade com a(s) seguinte(s) Diretiva(s):

2006/42/CE, Diretiva CEM 2014/30/UE, Diretiva RoHS 2011/65/UE

Normas harmonizadas aplicadas:**EN 60745-1:2009+A11:2010,**

EN60745-2-3:2011+A2:2013+A11:2014+A12:2014 +A13:2015, EN55014-1:2017,

EN 55014-2:2015, EN 50581:2012

Informações técnicas relevantes podem ser solicitadas pelas autoridades apenas de:Pascal Roussy, Gerente de P&D, CP Technocentre, 38 Rue Bobby Sands, BP10273 44800 Saint Herblain, França

Local e data: Saint-Herblain, 04/2017

Pascal ROUSSY

Assinatura do emitente

Vibrações e ruído

	CP8345	CP8350
Nível de pressão sonora (dB(A))		78
Nível de potência sonora (dB(A))		89
	UL 60745-2-3	EN 60745-2-3
Incerteza K=3 dB(A).		

	CP8345	CP8350
Padrão de vibração	UL 60745-2-3	EN 60745-2-3
Valor de vibração (m/s²),		6,8
Incerteza de vibração (K) (m/s²)		1,5

A emissão das vibrações dada neste boletim foi medida em conformidade com um determinado teste padronizado em EN 60745 e pode ser utilizada para comparar uma ferramenta com outra. Ela pode ser usada para uma avaliação preliminar da exposição.

O nível declarado de emissão de vibração representa as principais aplicações da ferramenta. No entanto, se a ferramenta for utilizada para diferentes aplicações, com diferentes acessórios ou mal conservada, a emissão das vibrações pode variar. Isso pode aumentar significativamente o nível de exposição durante o período total de trabalho.

Uma estimativa do nível de exposição à vibração deve, também, levar em conta os horários em que o aparelho está desligado ou quando está ligado, mas não realizando, realmente, a sua função Isso pode reduzir significativamente o nível de exposição durante o período total de trabalho.

Identifique medidas de segurança adicionais para proteger o operador contra os efeitos da vibração, tais como: realizar a manutenção do aparelho e acessórios, manter as mãos quentes, organização dos padrões de trabalho.

Esses valores declarados foram obtidos por testes de laboratório de acordo com as normas citadas e são adequados para comparação com os valores declarados para outras ferramentas testadas de acordo com as mesmas normas. Esses valores declarados não são adequados para uso em avaliações de risco e os valores medidos em locais de trabalho individuais podem ser maiores. Os valores reais de exposição e risco de dano experimentados por um usuário individual são únicos e

© Chicago Pneumatic - 8940175118

dependem da forma como o usuário trabalha, da peça e do design da estação de trabalho, bem como do tempo de exposição e da condição física do usuário.

Nós, da **CHICAGO PNEUMATIC TOOL Co. LLC** não nos responsabilizamos pelas consequências da utilização dos valores declarados, em vez de valores que refletem a exposição real, em um mesmo indivíduo, em uma avaliação de riscos em uma situação de local de trabalho uma situação sobre a qual não temos controle.

Esta ferramenta pode causar síndrome de vibração na mão e no braço se seu uso não for administrado corretamente. Um guia da UE para gerenciar as vibrações transmitidas à mão/braço podem ser encontradas acessando http://www.pneurop.eu/index.php e selecionando "Tools" e, em seguida, "Legislation".

Recomendamos um programa de vigilância médica para detectar, em tempo hábil, sintomas que possam estar relacionados com a exposição à vibração ou ruído, para que os procedimentos de manuseio possam ser modificados, de forma a ajudar a evitar lesões futuras.

Este equipamento é destinado a aplicações fixas.

A emissão de ruídos é dada como um guia para o construtor da máquina. Dados sobre emissão de vibração e ruído da máquina completa devem ser indicados no Manual de Instruções da máquina.

Segurança

AVISO Risco de ferimentos graves ou danos materiais

Você deve ler, compreender e seguir todas as instruções antes de operar a ferramenta. Deixar de seguir todas as instruções poderá resultar em choque elétrico, incêndio, danos materiais e/ou ferimentos graves.

- Leia todas as informações de segurança entregues juntamente com as diferentes partes do sistema.
- Leia todas as Instruções do produto para a instalação, operação e manutenção das diferentes partes do sistema.
- Leia todas as normas de segurança locais relacionadas ao sistema e às peças.
- Guarde todas as Informações de segurança e instruções para referência futura.

Indicações de uso

A esmerilhadeira angular se destina a ser usada somente por adultos que tenham lido e compreendido as instruções e avisos neste manual e que possam ser considerados responsáveis por suas ações. A esmerilhadeira angular foi projetada para esmerilhar e cortar metais e cortar concreto. Somente discos de esmerilhação ou de corte adequados e as proteções correspondentes (proteção de esmerilhação ou proteção de corte), como descrito na seção de especificações deste manual, devem ser instalados na esmerilhadeira angular. A esmerilhadeira angular foi projetada para uso manual, não para ser montada em um dispositivo de fixação ou bancada.

Não utilize o produto de outra forma que não as indicadas para o uso pretendido.

Declaração de uso

Este produto foi desenvolvido para a remoção de materiais usando abrasivos. Não é permitido nenhum outro tipo de uso. Apenas para uso profissional.

Instruções específicas do produto

Bateria

Conjunto de baterias que não tenham sido utilizados por algum tempo devem ser recarregados antes de usar. Temperaturas acima de 50°C (122°F) reduzem o desempenho da bateria. Evite a exposição prolongada ao calor ou luz do sol (risco de superaquecimento).Os contatos dos carregadores e conjuntos de baterias devem ser mantidos limpos.

Para otimizar a vida útil, os conjuntos de baterias devem ser totalmente carregados, depois de utilizados. Para obter a maior duração possível da bateria, remova a bateria do carregador depois que estiver totalmente carregada.

Transporte e Armazenamento

As baterias de íon de lítio estão sujeitas aos requisitos da Legislação para o Transporte de Mercadorias Perigosas. O transporte de baterias deve ser feito de acordo com as autoridades locais, disposições e regulamentos nacionais e internacionais.

- O usuário pode transportar as baterias em rodovias sem quaisquer exigências.
- O transporte comercial de baterias de Íon de lítio por terceiros está sujeito ao regulamento de Transporte de Mercadorias Perigosas. A preparação e o transporte devem ser realizados exclusivamente por pessoal devidamente qualificado e o processo deve ser acompanhado por especialistas correspondentes.

Ao transportar baterias:

- Certifique-se de os terminais de contato da bateria estejam protegidos e isolados para evitar curto-circuito.
- Certifique-se de que a bateria esteja protegida contra movimento dentro da embalagem.

Para armazenamento de bateria de mais de 30 dias:

- Armazene a bateria em ambiente com temperatura abaixo de 27°C e longe da umidade.
- Armazene as baterias em condição de 30% - 50% de carga.
- A cada seis meses de armazenamento, carregue a bateria normalmente.

Operação

- Para acessórios destinados à equipagem com rodas de rosca, certifique-se de que a rosca na roda é grande o suficiente para aceitar o comprimento do eixo.
- Sempre utilize e armazene os discos de corte e trituração de acordo com as instruções do fabricante.
- Use sempre a proteção correta para cortar e triturar. Sempre use protetor com guia de corte do conjunto de acessórios para corte de pedra.
- A superfície de trituração das rodas do centro deve ser montada, no mínimo, 2 mm abaixo do plano da aba de proteção.
- Sempre use a alça auxiliar. A peça deve ser fixada caso não seja pesada o bastante para se manter estável.
- A porca de ajuste deve ser apertada antes de começar o trabalho com a máquina.

  Nunca mova a peça em direção ao disco giratório com a mão.

Instruções de manutenção

- **Siga as regulamentações ambientais locais do país para o manuseio e descarte de todos os componentes.**
- O trabalho de manutenção e reparo deve ser realizado por pessoal qualificado e usar apenas peças de reposição originais. Solicite orientação para manutenção técnica ou peças de reposição ao fabricante ou revendedor autorizado mais próximo.
- Certifique-se sempre de que a máquina está desconectada da fonte de energia para evitar seu funcionamento acidental.
- Desmonte e inspecione a ferramenta a cada três meses, se ela for utilizada todos os dias. Substitua as peças danificadas ou gastas.
- Para reduzir o tempo de inatividade ao mínimo, o seguinte kit de serviço é recomendado: **Kit de regulagem**
- não deixe nunca que fluidos de freio, gasolina, produtos à base de petróleo, óleos penetrantes, etc., entrem em contato com peças de plástico. Produtos químicos podem danificar, enfraquecer ou destruir o plástico, o que pode resultar em ferimentos graves.
- Evite o uso de solventes ao limpar peças de plástico. A maioria dos plásticos são suscetíveis a danos por vários tipos de solventes comerciais e

© Chicago Pneumatic - 8940175118

podem ser danificados por sua utilização. Use panos limpos para remover sujeira, poeira, óleo, graxa, etc.

Instruções de segurança

Nossa meta é produzir ferramentas que o ajudem a trabalhar com segurança e eficiência. O dispositivo de segurança mais importante para esta ou qualquer outra ferramenta é VOCÊ. O seu cuidado e bom julgamento são a melhor proteção contra ferimentos. Todos os perigos possíveis não podem ser abrangidos aqui, mas tentamos destacar alguns dos mais importantes. Somente operadores qualificados e treinados devem instalar, ajustar ou usar esta ferramenta elétrica.

Para mais informações de segurança, consulte:

- Outros documentos e informações que acompanham a ferramenta.
- Seu empregador, sindicato e/ou associação comercial.
- Mais informações sobre segurança e saúde ocupacional podem ser obtidas nos seguintes sites:
  - http://www.osha.gov (EUA)
  - https://osha.europa.eu/ (Europa)

NÃO DESCARTE - ENTREGUE AO USUÁRIO

Alertas de segurança para ferramentas elétricas em geral

⚠ **AVISO Leia todos os alertas de segurança e todas as instruções. A falha ao seguir as advertências e instruções pode resultar em choque elétrico, incêndio e/ou ferimentos graves.**

Guarde todos os alertas e instruções para referência futura.

Nos avisos, o termo "ferramenta elétrica" se refere à ferramenta elétrica conectada à linha de alimentação (com cabo) ou à que é conectada à bateria (sem cabo).

Segurança na área de trabalho

- **Mantenha a área de trabalho limpa e bem iluminada**. Áreas desorganizadas ou escuras provocam acidentes.
- **Não utilize ferramentas elétricas em atmosferas explosivas, tais como na presença de líquidos inflamáveis, gases ou poeira.** Ferramentas elétricas geram faíscas que podem incendiar com a poeira ou vapores.
- **Mantenha distantes as crianças e pessoas presentes ao operar uma ferramenta elétrica.** Distrações podem fazer com que você perca o controle da ferramenta.

Segurança elétrica

- **Os plugues de ferramentas elétricas devem corresponder às tomadas. Nunca faça qualquer alteração no plugue. Não use adaptadores em ferramentas elétricas aterradas.** Plugues não modificados e compatíveis com a tomada reduzem o risco de choque elétrico.
- **Evite contato corporal com superfícies aterradas ou ligadas à terra, tais como tubos, radiadores, extensões e geladeiras.** O risco de choque elétrico aumenta quando o seu corpo está aterrado.
- **Não exponha ferramentas elétricas à chuva ou umidade.** A água que penetrar aumentará o risco de choque elétrico.
- **Evite danificar o cabo. Nunca use o cabo para carregar, puxar ou desconectar a ferramenta. Mantenha-o longe de calor, óleo, bordas afiadas ou peças em movimento.** Um cabo danificado ou torcido aumenta o risco de choque elétrico.
- **Ao operar uma ferramenta elétrica ao ar livre, utilize uma extensão adequada para uso externo.** O uso de uma extensão adequada para atividades ao ar livre reduz o risco de choque elétrico.
- **Se for inevitável operar uma ferramenta elétrica em local úmido, use um dispositivo de corrente residual (RCD) com fornecimento de proteção.** O uso de um DR reduz o risco de choque elétrico.

Segurança pessoal

- **Fique atento; observe o que você está fazendo e use o bom senso ao operar uma ferramenta elétrica. Não use uma ferramenta elétrica quando estiver cansado ou sob a influência de drogas, álcool ou medicação.** Um lapso momentâneo de concentração ao operar uma ferramenta elétrica pode resultar em acidentes graves.
- **Use equipamento de proteção individual. Sempre use proteção para os olhos.** Equipamentos de proteção como máscara contra poeira, calçados antiderrapantes, capacetes ou protetores de ouvidos, usados de maneira apropriada, reduzem os ferimentos pessoais.
- **Evite o acionamento não intencional. Certifique-se de que o interruptor esteja na posição de desligado antes de conectar a ferramenta à fonte de alimentação e/ou a uma bateria, de levantá-la ou carregá-la.** Carregar ferramentas elétricas com

o dedo no interruptor ou conectá-las à tomada com o interruptor ligado facilita a ocorrência de acidentes.

- **Remova qualquer chave de ajuste ou de pressão antes de ligar a ferramenta elétrica.** Um instrumento ou uma chave deixados presos a uma parte giratória da ferramenta podem resultar em ferimentos.
- **Não ultrapasse os seus limites. Mantenha os pés em posição correta e o equilíbrio em todos os momentos.** Isso permite um melhor controle da ferramenta em situações inesperadas.
- **Use roupas adequadas. Não use roupas soltas ou joias. Mantenha seus cabelos, roupas e luvas longe de peças em movimento.** Roupas soltas, joias ou cabelos longos podem ficar presos nas peças em movimento.
- **Se forem fornecidos dispositivos para a conexão das instalações de extração e coleta de pó, certifique-se de que estes estejam ligados e utilizados corretamente.** O uso de coletores de pó pode reduzir os perigos relacionados com o pó.

Utilização e manutenção da ferramenta elétrica

- **Não force a ferramenta elétrica. Use a ferramenta elétrica correta para sua finalidade.** A ferramenta elétrica correta irá realizar o trabalho de maneira melhor e mais segura, na medida para a qual foi projetada.
- **Não utilize a ferramenta elétrica se o interruptor não ligar ou não desligar.** Qualquer ferramenta elétrica que não possa ser controlada pelo interruptor é perigosa e precisa ser consertada.

  Desconecte o plugue da fonte de alimentação e/ou a bateria da ferramenta elétrica antes de fazer qualquer ajuste, de trocar os acessórios, ou armazenar ferramentas elétricas. Tais medidas preventivas reduzem o risco de acionar a ferramenta acidentalmente.
- **Armazene ferramentas elétricas ociosas fora do alcance de crianças e não permita que pessoas não familiarizadas com ferramentas elétricas ou com estas instruções para operar a ferramenta elétrica.** Ferramentas são perigosas nas mãos de usuários não treinados.
- **Realize manutenções nas ferramentas elétricas. Verifique se há desalinhamento ou emperramento de peças móveis, peças quebradas ou qualquer outra condição que possa afetar a operação da ferramenta eléctrica. Se estiver danificada, conserte-a antes de usá-la.** Muitos acidentes são causados por ferramentas elétricas mal cuidadas.
- **Mantenha as ferramentas de corte afiadas e limpas.** Ferramentas de bordas afiadas com manutenção adequada têm menos chance de prender e são mais fáceis de controlar.
- **Use a ferramenta elétrica, os acessórios e outras partes de acordo com estas instruções, levando em consideração as condições de trabalho e a tarefa a ser realizada.** Usar a ferramenta para operações diferentes daquelas para as quais foi planejada pode resultar em uma situação perigosa.

Utilização e manutenção da bateria da ferramenta

- **Recarregue somente com o carregador especificado pelo fabricante**. Um carregador que seja adequado a um tipo de bateria pode provocar incêndio se utilizado em outro tipo.
- **Utilize ferramentas elétricas somente com baterias especificamente indicadas.** A utilização de quaisquer outras baterias pode provocar lesões ou incêndios.
- **Quando a bateria não estiver em uso, mantenha-a afastada de outros objetos metálicos, como clipes de papel, moedas, chaves, pregos, parafusos ou outros, que podem fazer a conexão de um terminal para outro**. Um curto-circuito nos terminais da bateria poderá provocar queimaduras ou incêndio.
- **Em situações de utilização excessiva, um líquido poderá ser ejetado da bateria; evite o contato. Se isso acontecer por acidente, lave com água. Se o líquido entrar em contato com o olhos, consulte um médico**. O líquido da bateria pode provocar irritações ou queimaduras.

Assistência

- **Faça a manutenção da ferramenta elétrica com uma pessoa qualificada e que utilize apenas peças de reposição idênticas.** Isso irá garantir a segurança da ferramenta.

Avisos de segurança comuns para as operações de esmerilhamento ou cortes abrasivos:

- **Esta ferramenta elétrica foi criada para funcionar como esmerilhadeira ou ferramenta de corte. Leia todos os avisos de segurança, instruções, ilustrações e especificações fornecidas com a ferramenta elétrica.** O não cumprimento de todas as instruções apresentadas abaixo poderá resultar em choque elétrico, incêndio e/ou lesões graves.

© Chicago Pneumatic - 8940175118

- **Não recomendamos operações como esmerilhamento ou cortes com esta ferramenta elétrica.** Operações para as quais a ferramenta elétrica não foi projetada poderão gerar risco e provocar lesões corporais.
- **Não utilize acessórios que não são especificamente projetados e recomendados pelo fabricante da ferramenta.** O simples fato de poder conectar o acessório à ferramenta não significa uma operação segura.
- **A velocidade nominal do acessório deve ser, pelo menos, igual à velocidade máxima indicada na ferramenta elétrica.** Os acessórios que funcionam em velocidade maior que a nominal podem se quebrar e ser projetados.
- **O diâmetro externo e a espessura do acessório devem estar dentro da capacidade nominal da sua ferramenta elétrica.** Acessórios de tamanho incorreto não permitem proteção nem controle adequado.
- **Acessórios de fixação roscados devem ter uma rosca que coincida com a rosca do eixo da esmerilhadeira. Para acessórios montados por flanges, o buraco do mandril do acessório deve se ajustar ao diâmetro de colocação do flange.** Acessórios que não combinam com os componentes de montagem da ferramenta elétrica podem funcionar fora de equilíbrio, vibrar em excesso e causar a perda de controle.
- **Não utilize acessórios danificados. Antes de cada uso, inspecione o acessório; por exemplo, se há lascas e trincas nos discos abrasivos; trincas, estrago ou desgaste excessivo no encosto; cabos soltos ou partidos na escova de arame. Se a ferramenta ou o acessório cair, verifique se houve algum dano ou instale um acessório não danificado. Após a inspeção e instalação de um acessório, confirme se não há ninguém por perto e posicione-se longe do acessório em rotação e opere a ferramenta em velocidade máxima, sem carga, por um minuto.** Em geral, os acessórios danificados se rompem durante este teste.
- **Use equipamentos de proteção individual. Dependendo da aplicação, use máscara protetora, óculos de proteção ou de segurança. Se for apropriado, use máscara contra poeira, protetores auriculares, luvas e avental com capacidade para deter pequenos fragmentos abrasivos ou peças de trabalho.** A proteção para os olhos deve ser capaz de deter detritos projetados gerados por várias operações. A máscara contra poeira ou respirador deve ser capaz de filtrar partículas geradas pela operação. A exposição por tempo prolongado a ruído de alta intensidade pode causar perda de audição.
- **Mantenha as pessoas a uma distância segura da área de trabalho. Todas as pessoas que entrarem na área de trabalho deverão usar EPI.** Fragmentos da peça de trabalho ou de um acessório quebrado poderá causar lesões se for projetado além da área imediata de operação.
- **Segure a ferramenta elétrica somente pelas superfícies de aderência isoladas, quando executar uma operação onde a ferramenta de corte pode entrar em contato com a fiação oculta.** O contato com um fio sob tensão também fará com que peças metálicas sejam expostas à eletricidade e podem provocar choque elétrico.

  Não largue a ferramenta elétrica enquanto o acessório não parar completamente. O acessório em rotação poderá se prender na superfície e você perder o controle da ferramenta.
- **Não opere a ferramenta elétrica enquanto a carrega ao seu lado.** Um contato acidental com o acessório em rotação poderia prender a sua roupa, puxando-o na direção do seu corpo.
- **Limpe regularmente as saídas de ar da ferramenta elétrica.** O ventilador do motor puxa a poeira dentro da carcaça, e o acúmulo excessivo de poeira de metal poderá causar riscos elétricos.
- **Não opere a ferramenta elétrica perto de materiais inflamáveis.** Fagulhas podem provocar a queima desses materiais.
- **Não use acessórios que exijam líquido refrigerante.** O uso de água ou algum outro líquido refrigerante poderá resultar em eletrocussão ou choque.

Rebote e advertências relacionadas

O rebote é uma reação repentina à restrição ou enroscamento de um disco, encosto, escova ou qualquer outro acessório em rotação. A restrição ou enroscamento causa a rápida paralisação do acessório em rotação que, por sua vez, faz com que a ferramenta elétrica descontrolada seja forçada na direção oposta à da rotação no ponto de emperramento.

Por exemplo, se peça de trabalho restringe ou enrosca o disco abrasivo , a borda do disco que está penetrando no ponto de restrição poderá cravar na superfície do material, fazendo com que o disco suba ou salte. O disco poderá saltar da direção do operador ou para longe dele, dependendo da direção do movimento do disco no momento da restrição. Os discos abrasivos também podem se romper nessas condições.

O rebote é resultado do mau uso da ferramenta e/ou de condições ou procedimentos incorretos de operação e pode ser evitado com as precauções adequadas indicadas abaixo.

- **Segure a ferramenta firmemente e posicione o seu corpo e braço de modo a resistir às forças de rebote. Use sempre uma empunhadura auxiliar, se houver, para ter o máximo controle sobre o rebote ou a reação de torque durante a partida.** O operador poderá controlar as reações de torque ou forças de rebote se forem tomadas as precauções adequadas.
- **Nunca coloque a mão perto do acessório em rotação.** O acessório poderá dar um rebote e atingir a sua mão.
- **Não posicione o seu corpo na área de movimentação da ferramenta, caso ocorra um rebote.** O rebote irá impelir a ferramenta no sentido oposto do movimento do disco no ponto de restrição.
- **Tenha muito cuidado quando for trabalhar cantoneiras, bordas afiadas, etc. Evite a instabilidade e o enroscamento do acessório.** Cantoneiras, bordas afiadas ou qualquer instabilidade tendem a enroscar o acessório em rotação, provocando a perda de controle ou rebote.
- **Não acople uma serra de corrente para corte de madeira ou serra dentada.** Essas serras produzem rebote e perda de controle frequentes.

Alertas de segurança específicos para operações de esmerilhamento e cortes abrasivos:

- **Use apenas os tipos recomendados de discos para a sua ferramenta elétrica e a proteção específica projetada para o disco selecionado.** Os discos para os quais a ferramenta elétrica não foi projetada não podem ser protegidos adequadamente, e se tornam inseguros.
- **A superfície de trituração das rodas do centro deve ser montada abaixo do plano da aba de proteção.** Um disco montado incorretamente que se projeta através do plano do anel de proteção não pode ser adequadamente protegido.
- **A proteção deve ser acoplada firmemente à ferramenta elétrica e posicionada para a máxima segurança, de modo que o mínimo do disco fique exposto na direção do operador.** A proteção ajuda a proteger o operador contra fragmentos do disco, o contato acidental com o disco e fagulhas que poderiam queimar a roupa.
- **Os discos devem ser usados apenas para aplicações recomendadas. Por exemplo: não esmerilhar com o lado da roda de corte.** Os discos de corte abrasivos servem para o esmerilhamento periférico; forças laterais aplicadas a esses discos poderiam estilhaçá-los.
- **Use sempre flanges de disco intactos, de tamanho e forma corretos para o disco selecionado.** Flanges de disco apropriados suportam o disco; por isso, reduzem a possibilidade de quebra. Os flanges para discos de corte podem ser diferentes daqueles usados para esmerilhamento.
- **Não use discos desgastados de ferramentas elétricas maiores.** Um disco para ferramenta elétrica maior não é adequado para a velocidade mais alta de uma ferramenta menor, e poderá explodir.

Alertas de segurança adicionais para operações de cortes abrasivos

- **Não “prenda” o disco de corte ou aplique pressão excessiva. Não tente fazer um corte excessivamente profundo.** A tensão excessiva do disco aumenta a carga e a susceptibilidade de torção ou emperramento do disco no corte e a possibilidade de rebote ou quebra do disco.
- **Não alinhe o seu corpo nem o posicione atrás do disco em rotação.** No ponto de operação, quando o disco estiver se afastando do seu corpo, o possível rebote poderá impelir o disco em rotação e a ferramenta elétrica diretamente na sua direção.
- **Quando o disco emperrar ou ao interromper o corte por algum motivo, desligue a ferramenta elétrica e deixe a ferramenta imóvel até que o disco pare completamente. Nunca tente remover o disco de corte da operação de corte com o disco em movimento; caso contrário, poderá ocorrer um rebote.** Investigue e tome medidas corretivas para eliminar a causa do emperramento de disco.
- **Não reinicie a operação de corte na peça de trabalho. Deixe o disco atingir a velocidade total para cuidadosamente reinserir no corte.** Talvez o disco emperre, avance ou rebote se a ferramenta elétrica for reiniciada na peça de trabalho.
- **Apoie painéis ou qualquer peça de trabalho de tamanho maior para diminuir o risco de restrição e rebote do disco.** Peças de trabalho grandes tendem a curvar com o próprio peso. Os suportes devem ser colocados debaixo da peça, perto da linha de corte e da borda da peça de trabalho, nos dois lados do disco.
- **Tome cuidado extra ao fazer um “corte de imersão” em paredes existentes ou outras áreas similares.** O disco saliente pode cortar tubos de gás ou água, fiação elétrica ou objetos que podem causar rebote.

© Chicago Pneumatic - 8940175118

Regras de segurança adicionais para esmerilhadeiras e lixadeiras

Perigos de funcionamento

- **Operadores e pessoal de manutenção devem ser fisicamente capazes de manipular o volume, o peso e a potência da ferramenta.**
- **Certifique-se de que a peça esteja fixada de forma segura.**
- **Assegure-se de que fagulhas não caiam na roupa. Use roupa à prova de fogo e tenha um balde de água próximo.** Fagulhas de esmerilhamento podem queimar a roupa e causar queimaduras graves.
- **Há risco de descarga eletrostática se utilizada em plástico e outros materiais não condutores.**
- **A poeira e fumaça resultantes do lixamento ou esmerilhamento podem causar atmosferas potencialmente explosivas.** Use sempre um sistema de extração ou supressão de poeira adequado para o material sendo processado.

Perigo de projéteis

- **Um disco de esmeril que arrebente pode causar lesões muito graves.**
- **Certifique-se de que o abrasivo está devidamente preso à esmerilhadeira usando as ferramentas fornecidas.**
- **Esta ferramenta e seus acessórios não devem ser modificados em qualquer circunstância.**

Riscos da montagem de abrasivos

- **Evite misturar roscas de medidas métricas e imperiais (UNC) não compatíveis entre si.**
- **Discos de esmerilhamento devem ter um ajuste livre no eixo para evitar tensões no orifício. Não use escovas redutoras para encaixar discos de esmerilhamento com buracos grandes.**
- **Use apenas flanges que vêm com a esmerilhadeira para fixação do disco. Arruelas chatas ou outros adaptadores podem causar tensão excessiva na roda.** Use sempre discos de papel mata-borrão resistentes entre os flanges e o disco.
- **Se vários flanges são fornecidos para se adequarem a diferentes tamanhos e tipos de abrasivo, sempre aplique o(s) flange(s) correto(s) para o abrasivo utilizado.**
- **Quando for montar rebolos na forma de copo, cônicos ou retos com furos roscados, a extremidade do eixo não deverá entrar em contato com a parte inferior do furo para não causar tensão no abrasivo.**
- **Aperte a roda no eixo para evitar que entre em rotação quando a esmerilhadeira for desligada.**

Perigos do movimento repetitivo

- **Quando usar uma ferramenta elétrica para executar atividades relacionadas ao trabalho, o operador pode sentir desconforto nas mãos, braços, ombros, pescoço ou outras partes do corpo.**
- **Adote uma postura confortável, mantendo os pés em posição segura e evitando posturas desajeitadas ou desequilibradas.** Mudando a postura durante tarefas prolongadas pode ajudar a evitar desconforto e fadiga.
- **Não ignore sintomas, como desconforto periódico e persistente, dor, palpitações, sensibilidade, formigamento, dormência, sensação de queimação ou rigidez.** Pare de usar a ferramenta, informe seu empregador e consulte um médico.

Riscos de vibrações e ruído

- **Altos níveis de ruído podem causar perda auditiva permanente e outros problemas como zumbido.** Use a proteção auditiva recomendada pelo empregador e de acordo com os regulamentos de saúde e segurança do trabalho.
- **Exposição à vibração pode causar danos incapacitantes aos nervos e à circulação de sangue das mãos e braços.** Use roupas quentes e mantenha as mãos aquecidas e secas. Se perceber dormência, formigamento, dor ou lividez da pele, pare de usar a ferramenta, informe seu empregador e consulte um médico.
- **Mantenha a ferramenta em uma aderência segura, pois o risco de vibração é geralmente maior quando a força de aderência é maior.** Onde possível, apoie o peso da ferramenta com um dínamo compensador.
- **Para evitar aumentos desnecessários em níveis de vibração e ruído:**
  - Opere e faça manutenção da ferramenta, e selecione, realize a manutenção e substitua os acessórios e consumíveis de acordo com o manual de instruções;
  - Use materiais de amortecimento para prevenir o “tinido” das peças a serem trabalhadas.

Perigos no local de trabalho

- **Escorregões, tropeções e quedas são as maiores causas de lesões graves ou morte.** Áreas e assentos desorganizados facilitam acidentes.
- **Evite inalar o pó ou vapores ou manusear os resíduos do processo de trabalho, que podem causar problemas de saúde (por exemplo, câncer, defeitos de nascimento, asma e/ou dermatite).** Use a extração de pó e equipamento de proteção respiratória ao trabalhar com materiais que produzem partículas**.**
- **Pó gerado por lixamento elétrico, serragem, esmerilhamento, perfuração e outras atividades de construção contém produtos químicos reconhecidos pelo estado da Califórnia como cancerígenos e defeitos de nascença ou outros danos reprodutivos.** Alguns exemplos desses componentes químicos são:
  - Chumbo de tintas à base de chumbo
  - Tijolos de sílica cristalina, cimento e outros produtos de alvenaria
  - Arsênico e cromo da borracha tratada quimicamente

  Seu risco a essas exposições varia, dependendo da frequência que você realiza esse tipo de trabalho. Para reduzir sua exposição a esses componentes químicos: trabalhe em área bem ventilada e use equipamentos de proteção apropriados, como máscaras contra poeira que sejam especificamente indicadas para partículas microscópicas.
- **Proceda com cuidado em ambientes desconhecidos.** Podem existir riscos ocultos, como redes de eletricidade ou outras infraestruturas. Esta ferramenta não é protegida contra o contato com fontes de eletricidade.
- **Não é adequado o uso desta ferramenta em atmosferas potencialmente explosivas.**

Outros avisos de segurança

AVISO

Sempre verifique se o botão de bloqueio do eixo está totalmente liberado antes de ligar o produto.

- **Mantenha cabos e superfícies de fixação secos, limpos e livres de óleo e graxa.** Cabos e superfícies de fixação escorregadios não permitem o manuseio e controle seguro da ferramenta em situações inesperadas.
- **Não exponha a bateria ou a ferramenta a chamas ou temperatura muito alta.** A exposição a fogo ou temperatura superior a 130 °C pode causar explosão.
- Siga todas as instruções de carregamento e não carregue a bateria ou ferramenta fora da faixa de temperatura especificada nas instruções. O carregamento de forma inadequada ou em temperaturas fora da faixa especificada pode danificar a bateria e aumentar o risco de incêndio. Baterias danificadas ou modificadas podem apresentar um comportamento imprevisível, resultando em incêndio, explosão ou risco de lesão.
- Não permita que a familiaridade adquirida com o uso frequente o leve a ficar destemido e a ignorar os princípios de segurança da ferramenta. Uma ação descuidada pode causar ferimentos graves em uma fração de segundos.

Riscos residuais

Mesmo que a esmerilhadeira seja usada como prescrito, é impossível eliminar completamente certos fatores de risco residuais. Os seguintes riscos podem surgir e o operador deve prestar atenção especial para evitar o seguinte:

- Lesões causadas por partículas lançadas.
  - Partículas de metal ou abrasivas podem entrar nos olhos e causar graves danos permanentes. Use óculos de segurança aprovados para operações de esmerilhamento sempre que você usar o produto
- Lesão causada por vibração.
  - Limite a exposição. Veja Redução de risco.
- Lesão causada por poeira.
  - Use máscara adequada para controle de pó com filtros adequados para proteção contra as partículas do material que está sendo trabalhado e partículas abrasivas do disco. Não comer, beber ou fumar na área de trabalho. Garanta uma ventilação adequada.
- Lesão por contato com o disco de esmerilhamento.
  - O disco e a peça se aquecerão durante a utilização. Use luvas quando trocar discos ou tocar a peça. Mantenha as mãos afastadas da área de esmerilhação em todos os momentos. Fixe a peça em que trabalha sempre que possível.
- Lesão causada por ruído.

© Chicago Pneumatic - 8940175118

- Exposição prolongada ao ruído aumenta o risco de danos à audição, e os efeitos são cumulativos. Quando usar ferramentas elétricas por um período de tempo prolongado, use proteção auditiva.

Lesões podem ser causadas ou agravadas pelo uso prolongado de uma ferramenta. Ao utilizar qualquer ferramenta por longos períodos de tempo, certifique-se de fazer pausas regulares.

Condições específicas de utilização

A esmerilhadeira angular pode ser usada para cortar, esmerilhar e lixar uma ampla gama de materiais, como metal ou pedra. Se você tiver qualquer dúvida, por favor, consulte as instruções fornecidas pelo fabricante do acessório.

Não use este produto em qualquer outro modo a não ser o indicado como uso normal.

Símbolos

	CUIDADO! AVISO! PERIGO!
	Remova a bateria antes de iniciar qualquer trabalho na máquina.
	Leia as instruções cuidadosamente antes de ligar a máquina.
	Sempre use óculos de segurança ao utilizar a máquina.
	Use luvas!
	Não aplique força.
	Apenas para esmerilhamento.
	Apenas para trabalho de corte.
	Acessórios - Não inclusos no equipamento padrão; disponível como acessório.
	Não descarte ferramentas elétricas juntamente com o lixo doméstico. Ferramentas elétricas e equipamento eletrônico que tenham atingido o fim da sua vida útil devem ser recolhidos separadamente e devolvidos a uma unidade de reciclagem compatível. Verifique com sua autoridade local ou revendedor sobre reciclagem e coleta seletiva.
CE	Marca de Conformidade Europeia
TR 066	Marca nacional de conformidade, Ucrânia
EAC	Marca de Conformidade da Eurásia.
	Marca de Conformidade da Coreia
n	Velocidade nominal

Informações úteis

Website

Faça login na Chicago Pneumatic: www.cp.com.

Você pode encontrar informações sobre nossos produtos, acessórios, peças sobressalentes e matérias publicadas no nosso site.

País de origem

China

Direitos Autorais

© Copyright 2017, CHICAGO PNEUMATIC Tool Co. LLC, 1815 Clubhouse Road, Rock Hill, SC 29730

Todos os direitos reservados. Qualquer uso ou cópia sem autorização do conteúdo ou parte dele é proibido. Isso se aplica em particular a marcas registradas, denominações de modelo, números de peça e desenhos. Use somente peças autorizadas. Qualquer dano ou defeito causado pelo uso de peças não autorizadas não é coberto pela Garantia ou pela Responsabilidade pelo Produto.

Dati tecnici

Dati utensile

	CP8345	CP8350 EU / US
Velocità a vuoto (giri/min)	8500	8500
Dimensioni ruota (pollici)	4,5"	5"
Peso (Kg)	2,5	2,6
Filettatura mandrino	5/8"	M14 / 5/8’’
Potenza (W)	750	750
Alimentazione (hp)	1	1
Tensione della betteria (V)	20	20
Dimensioni ruota (mm)	115	125
Peso (lb)	5,5	5,7
Spessore	6	6
mola (mm)		
Tipo di accessorio		
Mola		Tipo 27
Mola troncatrice		Tipo 41

Dichiarazioni

DICHIARAZIONE DI CONFORMITÀ UE

CHICAGO PNEUMATIC Tool Co. LLC, 1815 Clubhouse Road, Rock Hill, SC 29730, dichiara, sotto sua esclusiva responsabilità, che il prodotto (del tipo e con il numero di serie riportati nella pagina a fronte) è conforme alle seguenti Direttive:
2006/42/CE, Direttiva CEM 2014/30/UE, Direttiva RoHS 2011/65/UE

Norme armonizzate applicate:
EN 60745-1:2009+A11:2010,

EN60745-2-3:2011+A2:2013+A11:2014+A12:2014 +A13:2015, EN55014-1:2017,

EN 55014-2:2015, EN 50581:2012

Le informazioni tecniche rilevanti possono essere richieste solo da:
Pascal Roussy, Responsabile alla ricerca e allo sviluppo, CP Technocenter 38, rue Bobby Sands – BP10273 44800 Saint Herblain – Francia

Luogo e data: Saint-Herblain, 04/2017

Pascal ROUSSY

Firma del dichiarante

Rumore e vibrazioni

	CP8345	CP8350
Livello di pressione acustica (dB(A))		78
Livello di potenza acustica (dB(A))		89
Incertezza K=3 dB(A)	UL 60745-2-3	EN 60745-2-3

	CP8345	CP8350
Standard vibrazionale	UL 60745-2-3	EN 60745-2-3
Valore delle vibrazioni (m/s²)		6,8
Incertezza delle vibrazioni (K) (m/s²)		1,5

L'emissione di vibrazioni indicata nel presente foglio informativo è stata misurata in conformità a una prova standardizzata eseguita in EN 60745 e potrebbe essere usata per paragonare due utensili. Potrebbe essere usata per la valutazione preliminare dell'esposizione.

Il livello di emissione di vibrazioni dichiarato rappresenta le varie applicazioni dell'utensile. Tuttavia se l'utensile è utilizzato per diverse applicazioni, con diversi accessori o una scarsa manutenzione, l'emissione delle vibrazioni potrebbe variare. Ciò potrebbe incrementare significativamente il livello di esposizione sul periodo di lavoro totale.

Una stima del livello di esposizione alle vibrazioni dovrebbe anche considerare le volte in cui l'utensile è spento o quando è in funzione ma non sta davvero lavorando. Ciò potrebbe ridurre significativamente il livello di esposizione sul periodo di lavoro totale.

Individuare misure di sicurezza aggiuntive per proteggere l'operatore dagli effetti delle vibrazioni, quali: manutenzione dell'utensile e degli accessori, conservazione calore nelle mani, organizzazione di modelli di lavoro.

Tali valori dichiarati sono stati ottenuti tramite test di laboratorio in conformità agli standard dichiarati e sono idonei al confronto con i valori dichiarati di altri utensili testati in conformità agli stessi standard. Tali valori dichiarati non sono adeguati all'uso nelle valutazioni di rischio e i valori misurati in luoghi di lavoro individuali potrebbero essere più elevati. I valori di esposizione reali e il rischio di danni causati a un utente singolo sono unici e dipendono dal modo in cui

© Chicago Pneumatic - 8940175118

l'utente lavora, dal pezzo e dal design del luogo di lavoro, oltre che dal tempo di esposizione e dalla condizione fisica dell'utente.

Noi, **CHICAGO PNEUMATIC Tool Co. LLC**, non possiamo essere ritenuti responsabili delle conseguenze derivanti dal considerare i livelli dichiarati anziché i reali livelli di esposizione, in singole valutazioni di rischio, nelle situazioni di lavoro di cui non abbiamo alcun controllo.

Se non è gestito correttamente, l'utilizzo del presente utensile può causare la sindrome da vibrazioni mano-braccio. Per consultare una guida UE sulle vibrazioni trasmesse a mani/braccia, accedere al sito http://www.pneurop.eu/index.php e selezionare 'Strumenti' quindi 'Normative'.

Si raccomanda l'adozione di un programma di controllo sanitario finalizzato a individuare i primi sintomi di un'eventuale esposizione alle vibrazioni, affinché sia possibile modificare le procedure di gestione e aiutare a prevenire disabilità significative.

Se questa apparecchiatura è destinata ad applicazioni di fissaggio:
Le emissioni acustiche sono riportate in qualità di guida per il costruttore. I dati sulle emissioni acustiche e vibratorie per la macchina completa devono essere riportati nel manuale di istruzioni per la macchina.

Sicurezza

ATTENZIONE Rischio di danni o lesioni gravi

Assicurarsi di leggere, comprendere e seguire tutte le istruzioni prima di usare l'utensile. La mancata osservanza delle istruzioni può provocare scosse elettriche, incendi, danni e/o gravi lesioni personali.

- ► Leggere tutte le Informazioni di sicurezza in dotazione ai diversi componenti del sistema.
- ► Leggere tutte le Istruzioni sul prodotto relative all'installazione, al funzionamento e alla manutenzione dei diversi componenti del sistema.
- ► Leggere tutte le normative locali di sicurezza che riguardano il sistema e suoi componenti.
- ► Conservare tutte le Informazioni di sicurezza e le istruzioni per consultarle eventualmente in futuro.

Uso previsto

La smerigliatrice angolare è intesa per uso solo da parte di adulti che abbiano letto e compreso le istruzioni e le avvertenze nel presente manuale e che possano essere considerati responsabili delle proprie azioni. La smerigliatrice angolare è progettata per la smerigliatura e il taglio di metalli e il taglio di cemento. Solo i dischi di smerigliatura e taglio appropriati, e le relative protezioni (protezioni di smerigliatura o di taglio) descritti nella sezione delle specifiche del prodotto del presente manuale dovrebbero essere utilizzati per la smerigliatrice angolare. La smerigliatrice angolare è progettata per uso portatile: non deve essere montata su apparecchi o banchi da lavoro.

Non utilizzare il prodotto in modi diversi da quelli per cui è inteso.

Dichiarazione sull'utilizzo

Questo prodotto è progettato per rimuovere materiali utilizzando abrasivi. Nessun altro uso è permesso. Destinato esclusivamente a un utilizzo professionale.

Istruzioni specifiche sul prodotto

Batteria

I pacchi batteria che non sono stati utilizzati per un certo intervallo di tempo devono essere ricaricati prima dell'uso.
Le temperature superiori a 50° (122°F) riducono le prestazioni del pacco batteria. Evitare un'esposizione prolungata al calore o ai raggi solari a causa di un pericolo di surriscaldamento.
I contatti dei caricatori e dei pacchi batteria devono essere sempre puliti.
Per una durata ottimale, i pacchi batteria devono essere completamente ricaricati dopo l'uso. Per ottenere la maggiore durata possibile della batteria, rimuovere il pacco batteria dal caricatore una volta che questo è completamente ricaricato.

Trasporto e conservazione

Le batterie agli ioni di litio sono soggette ai requisiti della normativa in materia di merci pericolose. Il trasporto di tali batterie deve essere eseguito nel rispetto delle disposizioni e dei regolamenti locali, nazionali e internazionali.

- L'utente può trasportare le batterie su strada senza dover sottostare a ulteriori requisiti.
- Il trasporto commerciale delle batterie agli ioni di litio da parte di terzi è soggetto alle normative in materia di merci pericolose. I preparativi per il

trasporto e il trasporto devono essere eseguiti esclusivamente da personale appositamente formato e il processo deve essere seguito dagli esperti del caso.

Quando si trasportano batterie:

- Assicurarsi che i terminali di contatto della batteria siano protetti e isolati allo scopo di prevenire cortocircuiti.
- Assicurarsi che il pacco di batteria sia messo in sicurezza rispetto a movimenti all'interno della confezione.

Per un immagazzinamento delle batterie superiore a trenta giorni:

- Conservare il pacco batteria a temperature inferiori a 27°C e al riparo da umidità.
- Conservare i pacchi batteria in condizione di ricarica al 30 - 50%.
- Dopo sei mesi di immagazzinamento, caricare il pacco nelle modalità consuete.

Funzionamento

- Per gli accessori pensati per essere installati su disco con foro filettato, assicurarsi che la filettatura del disco sia abbastanza lunga da accettare la lunghezza del mandrino.
- Utilizzare e conservare sempre i dischi di taglio e di molitura nel rispetto delle istruzioni del produttore.
- Utilizzare sempre la protezione corretta per il taglio e la molitura. Utilizzare sempre una protezione con guide di taglio a partire dalla linea di accessori per il taglio della pietra.
- La superficie di molitura dei dischi svasati deve essere installata ad almeno 2 mm al di sotto del piano della protezione.
- Utilizzare sempre l'impugnatura ausiliaria. Il pezzo da lavorare deve essere fissato se non è abbastanza pesante da rimanere fermo.
- Il dado di regolazione deve essere serrato prima di iniziare a utilizzare lo strumento.

  Non spostare mai il pezzo da lavorare verso il disco rotante a mano.

Istruzioni per la manutenzione

- **Seguire le normative ambientali del rispettivo paese per la manipolazione e lo smaltimento sicuri di tutti i componenti.**
- I lavori di manutenzione e riparazione devono essere eseguiti da personale qualificato utilizzando solo parti di ricambio originali. Contattare il produttore o il rivenditore autorizzato più vicino per una consulenza sull'assistenza tecnica o in caso di necessità di parti di ricambio.
- Assicurarsi sempre che la macchina sia scollegata dell'alimentazione per evitare l'azionamento accidentale.
- Smontare e ispezionare l'utensile ogni 3 mesi se l'utensile è usato quotidianamente. Sostituire le parti danneggiate o usurate.
- Per ridurre al minimo i tempi di fermo, si consiglia il seguente kit di servizio: **Kit di messa a punto**
- Non mettere mai fluido freni, benzina, prodotti a base di petrolio, oli penetranti ecc. in contatto con i pezzi in plastica. Gli agenti chimici possono danneggiare, indebolire o distruggere la plastica, il che può causare lesioni personali gravi.
- Evitare l'uso di solventi durante la pulizia dei pezzi in plastica. Molte plastiche sono soggette a danni da parte di vari tipi di solventi commerciali e possono essere danneggiate dall'uso degli stessi. Utilizzare vestiti puliti per rimuovere sporco, polvere, olio, grasso, ecc.

Istruzioni di sicurezza

Il nostro obiettivo è produrre utensili che aiutino a lavorare con efficienza ed in sicurezza. Il dispositivo di sicurezza più importante per questo o per altri utensili è costituito dall'UTENTE. L'attenzione e il buon senso sono la migliore protezione contro gli infortuni. Non è possibile trattare tutti i possibili rischi in questo documento, che evidenzia i più importanti. Questo utensile elettrico deve essere installato, regolato e utilizzato solo da personale qualificato ed addestrato.

Per ulteriori informazioni sulla sicurezza, consultare:

- Altri documenti e informazioni in dotazione a questo utensile.
- Datore di lavoro, sindacato e/o associazione professionale.
- È possibile ottenere ulteriori informazioni sulla salute e la sicurezza sul lavoro nei seguenti siti Web:
  - http://www.osha.gov (USA)
  - https://osha.europa.eu/ (Europa)

NON GETTARE – DARE ALL'UTILIZZATORE

© Chicago Pneumatic - 8940175118

Avvisi generali di sicurezza per l'utilizzo di utensili elettrici

⚠ **ATTENZIONE Leggere tutti gli avvisi e le istruzioni di sicurezza. Il mancato rispetto delle istruzioni può provocare scosse elettriche, incendi e/o gravi lesioni personali.**

Conservare tutti gli avvisi e le istruzioni per consultarli eventualmente in futuro.

Il termine "utensile elettrico" nelle avvertenze si riferisce all'utensile elettrico alimentato tramite presa (con cavo) o tramite batterie (senza cavo).

Sicurezza dell'area di lavoro

- **Mantenere sempre l'area di lavoro pulita e ben illuminata**. Aree sporche o buie possono favorire incidenti.
- **Non utilizzare gli utensili elettrici in ambienti esplosivi, ad esempio in presenza di liquidi, gas o polveri infiammabili.** Gli utensili elettrici generano scintille che possono infiammare polveri o vapori.
- **Tenere bambini e altre persone presenti nelle vicinanze a distanza di sicurezza durante l'utilizzo degli utensili elettrici.** Eventuali distrazioni possono provocare la perdita di controllo dell'utensile.

Sicurezza elettrica

- **La spina dell'utensile elettrico deve essere idonea alla presa. Non tentare mai di modificare la spina. Non utilizzare adattatori con utensili elettrici con messa a terra.** L'utilizzo di spine non modificate e di prese idonee riduce il rischio di scosse elettriche.
- **Evitare il contatto fisico con superfici connesse a terra come tubi, radiatori, forni e frigoriferi.** Un corpo messo a terra corre maggiori rischi di scosse elettriche.
- **Non esporre gli utensili elettrici alle intemperie.** Eventuali infiltrazioni d'acqua all'interno degli utensili elettrico può aumentare il rischio di scosse elettriche.
- **Non abusare del cavo. Non utilizzare mai il cavo elettrico per trasportare, tirare o scollegare l'utensile elettrico. Tenere il cavo lontano da fonti di calore, olio, spigoli appuntiti o parti mobili.** I cavi danneggiati o aggrovigliati aumentano il rischio di scosse elettriche.
- **Quando si utilizza un utensile elettrico all'esterno, è necessario dotarsi di una prolunga idonea per l'utilizzo all'aperto.** L'utilizzo di un cavo che può essere utilizzato all'aperto riduce il rischio di scosse elettriche.
- **Se l'utensile elettrico deve essere necessariamente utilizzato in un ambiente umido, collegarlo ad un'alimentazione protetta con interruttore differenziale (RCD).** L'utilizzo di un RCD riduce il rischio di scosse elettriche.

Sicurezza personale

- **Fare attenzione a quello che si sta facendo e utilizzare il proprio buon senso durante il funzionamento di un utensile elettrico. Non utilizzare utensili elettrici in caso di affaticamento o sotto l'effetto di farmaci, sostanze alcoliche o stupefacenti.** Un attimo di disattenzione durante l'uso dell'utensile elettrico può provocare gravi lesioni personali.
- **Utilizzare dispositivi di protezione individuale. Indossare sempre un dispositivo per la protezione degli occhi.** I dispositivi di protezione come maschera per la polvere, calzature di sicurezza anti-scivolo, casco protettivo o protezioni acustiche utilizzati quando necessario sono in grado di ridurre il rischio di lesioni personali.
- **Evitare l'accensione involontaria dell'utensile. Assicurarsi che l'interruttore sia in posizione "off" prima di collegare l'utensile all'alimentazione elettrica e/o al pacco batterie, e prima di prelevarlo o trasportarlo.** Il trasporto dell'utensile elettrico tenendo le dita sull'interruttore, o alimentare l'utensile quando l'interruttore è in posizione "on" può favorire il verificarsi di incidenti.
- **Prima di accendere l'utensile, rimuovere le chiavi di regolazione.** Una chiave dimenticata su una parte mobile dell'utensile può provocare lesioni personali.
- **Non sporgersi. Mantenere sempre un equilibrio ottimale.** Ciò permette un controllo migliore dell'utensile elettrico anche in condizioni impreviste.
- **Indossare indumenti adeguati. Non indossare abiti larghi o gioielli. Tenere lontani capelli, indumenti e guanti dalle parti in movimento.** Indumenti larghi, gioielli o capelli lunghi possono restare intrappolati nelle parti in movimento.

- **Se sono presenti utensili per il collegamento a dispositivi per l'estrazione e la raccolta della polvere, assicurarsi che essi siano collegati ed utilizzati in maniera idonea.** La raccolta della polvere riduce i rischi connessi alla polvere stessa.

Utilizzo e cura degli utensili elettrici

- **Non forzare l'utensile elettrico. Utilizzare un utensile elettrico idoneo all'applicazione richiesta.** L'utilizzo di un utensile elettrico idoneo contribuisce a svolgere il lavoro in maniera migliore e più sicura, nella modalità per cui esso è stato progettato.
- **Non utilizzare l'utensile elettrico se l'interruttore non può essere acceso o spento.** Un utensile elettrico che non può essere controllato con l'interruttore è pericoloso e deve essere riparato.
- **Scollegare la spina dall'alimentazione elettrica e/o il pacco batterie dall'utensile elettrico prima di effettuare regolazioni, cambiare accessori o riporre gli utensili elettrici.** Queste misure preventive di sicurezza riducono il rischio di avvio accidentale dell'utensile elettrico.
- **Riporre gli utensili elettrici non utilizzati lontano dalla portata dei bambini e non permettere che essi siano utilizzati da persone che non ne conoscono il funzionamento o che non hanno letto queste istruzioni.** Nelle mani di persone non addestrate, gli utensili elettrici possono essere pericolosi.
- **Manutenzione degli utensili elettrici. Verificare che le parti mobili siano allineate correttamente e che non siano bloccate, controllare che non vi siano parti rotte o altri problemi che potrebbero compromettere il buon funzionamentodell'utensile elettrico. In caso di danni, riparare l'utensile elettrico prima dell'uso.** Molti incidenti sono causati da utensili elettrici sottoposti a manutenzione insufficiente.
- **Gli strumenti di taglio devono essere mantenuti puliti e affilati.** Gli strumenti di taglio con bordi affilati sottoposti a manutenzione adeguata si bloccano con minore facilità e sono più semplici da controllare.
- **Utilizzare l'utensile elettrico, gli accessori e le punte in conformità alle presenti istruzioni, considerando le condizioni di utilizzo e il lavoro da eseguire.** L'utilizzo dell'utensile elettrico in modo non conforme alla tipologia di utilizzo a cui esso è destinato può causare situazioni di rischio.

Utilizzo e conservazione dell'utensile a batteria

- **Eseguire la ricarica esclusivamente con il caricabatteria specificato dal produttore**. Un caricabatterie idoneo per un determinato tipo di pacco batterie può creare il rischio di incendio se utilizzato con un altro pacco batterie.
- **Utilizzare gli utensili elettrici esclusivamente con i loro pacchi batterie specifici.** L'utilizzo di pacchi batterie diversi può creare il rischio di lesioni e di incendio.
- **Quando il pacco batterie non è utilizzato, tenerlo lontano da altri oggetti in metallo, come ad esempio graffette per carta, monete, chiavi, chiodi, viti e altri piccoli oggetti in metallo che possono creare un collegamento da un morsetto all'altro**. Mettere in cortocircuito i morsetti della batteria può causare bruciature o incendi.
- **In condizioni di utilizzo non corretto, il liquido può fuoriuscire dalla batteria. Evitare il contatto. Se si verifica il contatto accidentale con il liquido della batteria, risciacquare con acqua. Se il liquido viene in contatto con gli occhi, consultare un medico**. Il liquido fuoriuscito dalla batteria può causare irritazioni o bruciature.

Assistenza

- **La manutenzione dell'utensile elettrico deve essere eseguita da personale qualificato utilizzando esclusivamente ricambi identici.** Questo garantisce il mantenimento della sicurezza dell'utensile elettrico.

Avvisi di sicurezza comuni per la molatura o la fresatura con abrasivo:

- **Questo utensile elettrico è destinato alla funzione di smerigliatrice o utensile di troncatura. Leggere tutti gli avvisi e le istruzioni di sicurezza unitamente alle illustrazioni e alle specifiche tecniche di questo utensile elettrico.** Il mancato rispetto delle seguenti istruzioni può provocare scosse elettriche, incendi e/o gravi lesioni.
- **L'esecuzione di operazioni quali molatura e la fresatura non è consigliata su questo utensile elettrico.** Tutte le operazioni per le quali l'utensile elettrico non è stato progettato possono creare rischi e causare infortuni.
- **Non utilizzare accessori che non sono espressamente progettati e raccomandati dal produttore dell'utensile.** Il collegamento dell'accessorio all'utensile non è sufficiente a garantire un funzionamento sicuro.

© Chicago Pneumatic - 8940175118

- **La velocità nominale dell'accessorio deve essere almeno pari alla velocità massima indicata sull'utensile elettrico.** Gli accessori che funzionano a una velocità superiore a quella nominale possono rompersi ed essere proiettati verso l'esterno.
- **Il diametro esterno e lo spessore dell'accessorio non devono superare la capacità nominale dell'utensile elettrico.** Accessori di dimensioni non corrette non possono essere protetti o controllati adeguatamente.
- **Il montaggio cablato degli accessori deve corrispondere al cavo del mandrino della smerigliatrice. Per accessori montati con flange,il foro per l'albero dell'accessorio deve corrispondere al diametro di locazione della flangia.** Gli accessori che non corrispondono ai componenti di montaggio dell'utensile elettrico diventano sbilanciati, vibrano eccessivamente e possono causare la perdita di controllo.
- **Non utilizzare l'accessorio se danneggiato. Prima di ciascun utilizzo controllare se l'accessorio, ad esempio le mole abrasive, è scheggiato o incrinato, se il platorello di estrazione è crepato, logoro o eccessivamente usurato, se la spazzola metallica presenta fili allentati o incrinati. In caso di caduta dell'utensile elettrico o dell'accessorio, controllare se sono presenti danni o installare un accessorio integro. Dopo avere controllato e installato l'accessorio, accertarsi che l'operatore e altre persone si trovino a distanza dal piano dell'accessorio rotante e fare funzionare l'utensile elettrico alla velocità massima in assenza di carico per un minuto.** Durante questo periodo di collaudo, normalmente gli accessori danneggiati si disintegrano.
- **Indossare dispositivi di protezione personale. In base all'applicazione, utilizzare un riparo facciale, occhiali a visiera o di sicurezza. Se necessario, indossare una maschera antipolvere, protezioni acustiche, guanti e grembiule da officina in grado di proteggere da frammenti di piccole dimensioni dell'abrasivo o del pezzo.** La protezione per gli occhi deve essere in grado di arrestare fisicamente gli sfridi generati da varie operazioni. La maschera antipolvere o il respiratore devono essere in grado di filtrare le particelle generate dalle operazioni. Un'esposizione prolungata a emissioni acustiche ad alta intensità può causare perdita dell'udito.
- **Tenere colleghi e visitatori a distanza di sicurezza dall'area di lavoro. Le persone che accedono all'area di lavoro devono indossare apparecchiature di protezione personale.** Eventuali frammenti di un pezzo o di un accessorio rotto possono essere proiettati lontano e causare lesioni anche fuori dall'area di lavoro immediata.
- **Tenere l'utensile elettrico saldamente mediante le superfici di presa isolate, quando si esegue un'operazione in cui l'accessorio da taglio può entrare in contatto con il cablaggio nascosto.** Il contatto con un filo "in tensione" possono mettere "in tensione" le parti metalliche esposte dell'utensile elettrico e possono provocare scosse elettriche all'operatore.”

  Non posare l'utensile elettrico finché non si è fermata completamente la rotazione dell'accessorio. L'accessorio rotante può fare presa sulla superficie e trascinare l'utensile rotante fuori dal controllo dell'operatore.
- **Non fare funzionare l'utensile elettrico durante il trasporto appoggiato lateralmente.** Il contatto accidentale con l'accessorio rotante può lacerare gli indumenti facendo penetrare l'accessorio nel corpo dell'operatore.
- **Pulire regolarmente le prese d'aria dell’utensile elettrico.** La ventola del motore attira la polvere nell'alloggiamento e un accumulo eccessivo di polvere metallica può causare rischi elettrici.
- **Non utilizzare l'utensile elettrico in prossimità di materiali infiammabili.** Le scintille di lavorazione possono generare incendi.
- **Non utilizzare accessori che richiedono refrigeranti liquidi.** L'uso di acqua o altri refrigeranti liquidi può causare folgorazione o scosse elettriche.

Contraccolpo e relative avvertenze

Il contraccolpo è una reazione improvvisa di una mola rotante, platorello di estrazione, spazzola o qualsiasi altro accessorio schiacciato o impigliato. Lo schiacciamento o l'impigliamento causano un rapido arresto dell'accessorio rotante che a sua volta provoca la spinta dell'utensile elettrico fuori controllo nella direzione opposta alla rotazione dell'accessorio nel punto di grippaggio.

Per esempio, se una mola abrasiva è impigliata o schiacciata dal pezzo, il bordo della mola che entra nel punto di schiacciamento può scavare la superficie del materiale causando un movimento improvviso verso l'alto o all'indietro della mola. La mola può balzare verso l'operatore o lontano da esso, in relazione alla direzione di movimento della mola nel punto di schiacciamento. Le mole abrasive possono anche rompersi in queste condizioni.

Il contraccolpo è il risultato di un uso improprio e/o procedure o condizioni di funzionamento non corrette e può essere evitato prendendo le opportune precauzioni come indicato di seguito.

- **Mantenere una salda presa dell'utensile elettrico e posizionare corpo e braccio in modo da permettere di resistere alle forze di rinculo. Utilizzare sempre l'impugnatura ausiliaria, se presente, per garantire un controllo ottimale della reazione di contraccolpo e di coppia durante l'avviamento.** Con le opportune precauzioni, l'operatore può controllare le reazioni di coppia e le forze di rinculo.
- **Non posizionare mai la mano in prossimità dell'accessorio rotante.** L'accessorio può balzare all'indietro colpendo la mano.
- **Non posizionare il corpo nella zona in cui potrebbe verificarsi il contraccolpo dell'utensile elettrico.** Il contraccolpo sospingerà l'utensile nella direzione opposta al movimento della mola nel punto di impigliamento.
- **Prestare particolare attenzione durante la lavorazione di spigoli o bordi taglienti, evitando sobbalzi e strappi dell'accessorio.** Gli spigoli, i bordi taglienti o i sobbalzi hanno la tendenza a impigliare l'accessorio rotante e causare perdita di controllo o contraccolpo.
- **Non montare una lama per l'intaglio del legno di una sega a catena o una lama di una sega a denti.** Tali lame creano spesso contraccolpi e perdita di controllo.

Avvisi di sicurezza specifici per la molatura e la fresatura con abrasivo:

- **Utilizzare solo tipi di mole raccomandate per l'utensile motorizzato in proprio possesso e una protezione della mola progettata per il tipo di mola selezionata.** Le mole che non sono state progettate per l'utensile elettrico non possono essere protette adeguatamente e non sono sicure.
- • **La superficie di molitura dei dischi svasati deve essere installata al di sotto del piano della protezione.** Una ruota montata incorrettamente che proietti attraverso il piano della protezione non può essere protetta adeguatamente.
- **La protezione deve essere fissata saldamente all'utensile elettrico e posizionata in modo da garantire la massima sicurezza, in modo che la parte della mola esposta verso l'operatore sia la minore possibile.** La protezione contribuisce a proteggere l'operatore dai frammenti di una mola frantumata, dal contatto accidentale con la mola e dalle scintille che possono incendiare gli indumenti.
- **Le mole devono essere utilizzate solo per le applicazioni raccomandate. Per esempio: non smerigliare con il lato della mola da taglio.** Le mole abrasive da taglio sono progettate per la rettifica periferica e le forze laterali applicate a queste mole ne possono causare la rottura.
- **Utilizzare sempre flange integre delle mole e di dimensioni e forma corrette per la mola selezionata.** Le flange corrette sostengono la mola in modo da ridurne la possibilità di rottura. Le flange per le mole da taglio possono essere diverse dalle flange per le mole di smerigliatura.
- **Non utilizzare mole usurate di utensili elettrici di dimensioni maggiori.** Una mola progettata per un utensile elettrico di dimensioni maggiori non è adatta alla velocità più elevata di un utensile più piccolo e può rompersi.

Ulteriori avvisi di sicurezza specifici per la fresatura con abrasivo:

- **Non "inceppare" la mola da taglio né applicare una pressione eccessiva. Non tentare di realizzare un taglio troppo profondo.** La sollecitazione eccessiva della mola aumenta il carico e la suscettibilità alla torsione o grippaggio della stessa durante il taglio, nonché la possibilità di contraccolpo o rottura della mola.
- **Non posizionare il corpo in linea con e dietro la mola rotante.** Quando la mola, nel punto di funzionamento, si allontana dal corpo dell'operatore, il possibile contraccolpo sospingerà con forza la mola rotante e l'utensile elettrico direttamente verso di esso.
- **Quando la mola si sta grippando o quando si interrompe un taglio per qualsiasi motivo, scollegare l'utensile elettrico e tenerlo immobile fino all'arresto completo della mola. Non tentare di rimuovere la mola da taglio mentre questa è in movimento per evitare che si verifichi il contraccolpo.** Ricercare la causa e adottare misure correttive per eliminare la causa del grippaggio della mola.
- **Non riavviare l'operazione di taglio nel pezzo. Attendere che la mola raggiunga la massima velocità e riprendere il taglio.** La mola può ingripparsi, avvicinarsi o sbalzare all'indietro se l'utensile elettrico viene riavviato nel pezzo.
- **Sostenere i pannelli o i pezzi di grandi dimensioni per minimizzare il rischio di schiacciamento e contraccolpo della mola.** I pezzi di grandi dimensioni tendono a incurvarsi sotto il proprio stesso peso. I supporti devono essere

© Chicago Pneumatic - 8940175118

posizionati sotto il pezzo in prossimità della linea di taglio e vicino al bordo del pezzo su entrambi i lati della mola.

- **Prestare particolare attenzione durante il taglio di "tasche" nelle pareti esistenti o in altre zone cieche.** La mola sporgente può tagliare tubi idrici o del gas, cavi elettrici od oggetti che possono causare un contraccolpo.

Ulteriori istruzioni di sicurezza per smerigliatrici e sabbiatrici

Rischi connessi all'utilizzo

- **Gli operatori e il personale di manutenzione devono essere fisicamente in grado di maneggiare le dimensioni, il peso e la potenza dell'utensile.**
- **Verificare che il pezzo sia fissato saldamente.**
- **Assicurarsi che le scintille non vengano a contatto con gli indumenti. Indossare sempre indumenti ignifughi e tenere sempre un secchio d'acqua a portata di mano.** Le scintille generate dalla smerigliatura possono innescare incendi sugli indumenti, causando gravi ustioni.
- **Vi è il rischio di scarica elettrostatica in caso di utilizzo su plastica e altri materiali non conduttivi.**
- **I fumi derivanti da sabbiatura o smerigliatura, possono generare atmosfere potenzialmente esplosive.** Utilizzare sempre sistemi di estrazione o eliminazione delle polveri adeguati al tipo di materiale da lavorare.

Rischi relativi agli oggetti scagliati con forza

- **Lo scoppio di una mola può causare lesioni gravi o la morte.**
- **Assicurarsi che il nastro abrasivo sia saldamente fissato alla smerigliatrice, utilizzando gli utensili forniti in dotazione.**
- **Questo prodotto e i relativi accessori non devono essere modificati.**

Pericoli durante l'installazione degli abrasivi

- **Evitare di abbinare le filettature UNC a quelle metriche.**
- **Le mole dovrebbero avere un accoppiamento libero sull'alberino per evitare sollecitazioni sul foro. Non usare boccole riduttrici per montare mole con foro largo.**
- **Utilizzare solo le flange fornite in dotazione alla smerigliatrice per il montaggio della mola. Rondelle piane o altri adattatori potrebbero sottoporre la mola a sollecitazioni eccessive.** Utilizzare sempre dischi in carta assorbente pesante tra le flange e la mola.
- **Se sono disponibili flange di diverse dimensioni per abrasivi di tipo differente, utilizzare sempre la flangia corretta per il tipo di abrasivo utilizzato.**
- **Durante il montaggio di mole a tazza, cono o cilindro dotate di fori filettati, il mandrino non deve mai venire a contatto con la base del foro, in quanto ciò causa sollecitazioni eccessive sul nastro abrasivo.**
- **Serrare la ruota sull'alberino per evitare che salti via quando la smerigliatrice viene spenta.**

Rischi connessi ai movimenti ripetitivi

- **Durante l'utilizzo di utensili elettrici per l'esecuzione di attività lavorative, l'operatore può provare dolore localizzato alle mani, agli arti superiori, alle spalle, collo o in altre parti del corpo.**
- **Adottare una postura comoda mantenendo un appoggio sicuro sui piedi ed evitando le posizioni scomode o sbilanciate.** Durante le lavorazioni prolungate, può essere utile cambiare posizione per evitare disagio e fatica.
- **Non ignorare sintomi persistenti e ricorrenti quali disagio, dolore, fitte, indolenzimento muscolare, formicolio, intorpidimento, bruciore o rigidità.** Interrompere l'utilizzo dell'utensile, informare il datore di lavoro e rivolgersi a un medico.

Rischi relativi alle emissioni acustiche e vibratorie

- **I livelli acustici eccessivi possono causare perdite di udito permanenti e problemi quali il tinnito auricolare.** Utilizzare le protezioni acustiche raccomandate dal datore di lavoro o dalle norme relative alla salute e sicurezza sul lavoro.
- **L'esposizione alle vibrazioni può danneggiare i nervi e ostacolare la circolazione sanguigna alle mani ed alle braccia.** Indossare indumenti caldi e tenere le mani al riparo dal freddo e dall'umidità. In caso di intorpidimento, formicolio, dolore e sbianchimento della pelle, sospendere l'utilizzo dell'utensile, informare il datore di lavoro e consultare un medico.
- **Mantenere una presa leggera ma sicura dell'utensile, perché il rischio derivante dalle vibrazioni generalmente aumenta quando la forza di presa è maggiore.** Se possibile sostenere il peso dell'utensile con un bilanciatore.

- **Per impedire inutili aumenti dei livelli delle emissioni acustiche e vibratorie:**
  - L'uso e la manutenzione dell'utensile, nonché la scelta, manutenzione e sostituzione degli accessori e degli elementi di consumo, devono essere conformi a quanto indicato nel presente manuale di istruzioni.
  - Utilizzare materiali antivibrazioni per evitare il "tremolio" dei pezzi.

Rischi relativi al luogo di lavoro

- **Scivolamenti, inciampi e cadute sono un'importante causa di infortuni gravi o mortali.** Aree e banchi sporchi possono favorire gli incidenti.
- **Evitare l'inalazione di polveri o fumi o il trattamento di residui dei processi di lavorazione che possono causare malattie (per esempio, cancro, malformazioni fetali, asma e/o dermatite).** Utilizzare l'estrazione di polvere e indossare attrezzature protettive per la respirazione durante il lavoro con materiali che producono particelle sospese nell'aria.
- **La polvere prodotta da sabbiatura elettrica, utilizzo della sega, smerigliatura, perforazione e altre attività edili contiene sostanze chimiche che lo Stato della California ritiene provochino cancro, malformazioni del feto e disturbi dell'apparato riproduttivo.** Si riportano di seguito alcuni esempi di tali sostanze chimiche:
  - piombo contenuto nelle vernici mattoni,
  - Mattoni, cemento e altri materiali edili in silice cristallina.
  - arsenico e cromo provenienti da gomma trattata chimicamente

  I rischi derivanti dall'esposizione a tali materiali variano in base alla frequenza di svolgimento dell'attività. Per ridurre l'esposizione a tali sostanze chimiche: lavorare in aree ben ventilate e utilizzare dispositivi di sicurezza approvati, come le maschere antipolvere progettate appositamente per filtrare le particelle microscopiche.
- **Prestare attenzione in ambienti non conosciuti.** Potrebbero esservi pericoli nascosti, quali ad esempio linee elettriche o di altro tipo. L'utensile non è isolato dal rischio di contatto con fonti di energia elettrica.
- **Questo utensile non è destinato all'utilizzo in ambienti con pericolo di esplosioni.**

Norme di sicurezza aggiuntive

ATTENZIONE

Controllare sempre che il tasto di blocco del mandrino sia completamente rilasciato prima di accendere il prodotto.

- **Mantenere asciutte e pulite le impugnature e le superfici di presa, nonché prive di olio e grasso.** Impugnature o superfici di presa scivolose non consentono una manipolazione sicura né il controllo dell'utensile in situazioni impreviste.
- **Non esporre un pacco batterie o un utensile al fuoco o a temperature eccessive.** L'esposizione al fuoco o a temperature oltre i 130 °C può causare esplosioni.
- Seguire tutte le istruzioni di caricamento e non caricare il pacco batterie né l'utensile al di fuori dell'intervallo di temperatura specificato nelle istruzioni. Il caricamento erroneo o a temperature al di fuori della gamma specificata potrebbe danneggiare la batteria e incrementare il rischio di incendi. Le batterie danneggiate o modificate potrebbero avere un comportamento inaspettato che potrebbe causare incendi, esplosioni o rischio di lesioni personali.
- Non permettere che la familiarità acquisita dall'utilizzo frequente degli utensili si trasformi in eccessiva disinvoltura ignorando i principi di sicurezza. Un'azione incauta può causare gravi lesioni nella frazione di un secondo.

Rischi residui

Anche quando la smerigliatrice angolare è utilizzata come indicato, è comunque impossibile eliminare completamente alcuni fattori di rischio residui. I seguenti pericoli potrebbero verificarsi e l'operatore deve prestare particolare attenzione per evitare quanto segue:

- Lesioni personali causate da particelle libere.
  - Parti di metallo o abrasive possono entrare negli occhi e causare lesioni permanenti gravi. Indossare occhiali approvati per le operazioni di smerigliatura durante l'utilizzo del prodotto
- Lesioni personali causate da vibrazioni.
  - Limitare l'esposizione. Vedere la riduzione dei rischi.
- Lesioni personali causate dalla polvere.
  - Indossare maschere appropriate per proteggersi dalla polvere con filtri adeguati alla protezione contro particelle derivanti dai materiali su cui si sta lavorando e particelle abrasive dal disco di

© Chicago Pneumatic - 8940175118

smerigliatura. Non mangiare, bere o fumare nell'area di lavoro. Assicurare una ventilazione adeguata.

- Lesioni causate dal contatto con il disco di smerigliatura.
  - Il disco e il pezzo di lavoro possono sviluppare calore durante l'impiego. Indossare guanti durante il cambiamento dei dischi o per toccare il pezzo di lavoro. Tenere sempre le mani lontane dall'area di smerigliatura. Fissare il pezzo di lavoro quando possibile.
- Lesioni personali causate dal rumore.
  - L'esposizione prolungata al rumore aumenta il rischio di danni all'udito, e gli effetti sono cumulativi. Durante l'uso di utensili elettrici per lunghi periodi di tempo, indossare protezioni auricolari.

Lesioni personali possono essere causate o aggravate dall'uso prolungato di un utensile. Durante l'uso di utensili per periodi prolungati di tempo, assicurarsi di fare pause prolungate.

Condizioni specifiche d'uso

La smerigliatrice angolare potrebbe essere usata per il taglio, la smerigliatura e la spazzolatura di una vasta gamma di materiali, quali metallo o pietra. In caso di dubbi, si prega di fare riferimento alle istruzioni fornite dal produttore dell'accessorio.

Non utilizzare questo prodotto in modi diversi da quelli per cui è inteso.

Simboli

	PRUDENZA! ATTENZIONE! PERICOLO!
	Rimuovere il pacco batteria prima di cominciare qualsiasi intervento sullo strumento.
	Leggere le istruzioni con attenzione prima di avviare lo strumento.
	Indossare sempre occhiali protettivi quando si utilizza lo strumento.
	Indossare i guanti.
	Non esercitare forza.
	Solo per molitura.
	Solo per compiti di taglio.
	Accessorio non incluso nell'apparecchiatura standard e disponibile in maniera opzionale.
	Non smaltire gli utensili elettrici nei rifiuti domestici indifferenziati. Gli utensili elettrici e le apparecchiature elettroniche che hanno raggiunto la fine della propria vita utile devono essere conferiti in maniera distinta presso una struttura di riciclaggio compatibile dal punto di vista ambientale. Contattare l'autorità locale o il rivenditore al dettaglio per informazioni sul riciclaggio e sui punti di conferimento.
CE	Marchiatura CE
TR 066	Marchio nazionale di conformità per l'Ucraina
EAC	Certificato di conformità EAC.
	Marchiatura Corea
n	Velocità nominale

Informazioni utili

Sito web

Eseguire l'accesso a Chicago Pneumatic: www.cp.com.

Il nostro sito web offre informazioni sui prodotti, gli accessori, le parti di ricambio e le pubblicazioni.

Paese di origine

Cina

Copyright

© Copyright 2017, CHICAGO PNEUMATIC Tool Co. LLC, 1815 Clubhouse Road, Rock Hill, SC 29730

Tutti i diritti riservati. Qualsiasi utilizzo o copia non autorizzati dei contenuti o di parte di questi è vietato. Questo vale in particolare per i marchi registrati, le denominazioni dei modelli, i numeri di componente e i disegni. Utilizzare solo componenti autorizzati. Un eventuale danneggiamento o difetto di funzionamento causato dall'utilizzo di componenti non autorizzati non è coperto dalla garanzia o dalla responsabilità per danno da prodotti difettosi.

Technische gegevens

Gereedschapsgegevens

	CP8345	CP8350 EU / US
Stationair toerental (r/min)	8500	8500
Wielafmeting (in)	4.5"	5"
Gewicht (kg)	2,5	2,6
Schroefdraad spindel	5/8"	M14 / 5/8”
Voeding (W)	750	750
Vermogen (pk)	1	1
Accuspanning (V)	20	20
Wielafmeting (mm)	115	125
Gewicht (lb)	5,5	5,7
Dikte van slijp- wiel (mm)	6	6
Type accessoire		
Slijpschijf	Type 27	
Snijwiel	Type 41	

Verklaringen

EU CONFORMITEITSVERKLARING

Wij, **CHICAGO PNEUMATIC Tool Co. LLC**, 1815 Clubhouse Road, Rock Hill, SC 29730, verklaren dat het product (met naam, type- en serienummer, zie voorpagina) in overeenstemming is met de volgende richtlijn(en): **2006/42/EC, EMC-richtlijn 2014/30/EU, RoHS-richtlijn 2011/65/EU**

De volgende geharmoniseerde normen werden gehanteerd:
EN 60745-1:2009+A11:2010,

EN60745-2-3:2011+A2:2013+A11:2014+A12:2014 +A13:2015, EN55014-1:2017,

EN 55014-2:2015, EN 50581:2012

Relevante technische informatie kan alleen worden aangevraagd bij de autoriteiten door:
Pascal Roussy R&D manager CP Technocenter 38, rue Bobby Sands - BP10273 44800 Saint Herblain - Frankrijk

Plaats & datum: Saint-Herblain, 04/2017

Pascal ROUSSY

Handtekening van de opsteller

Geluid en trillingen

	CP8345	CP8350
Geluidsdrukniveau (dB(A))		78
Geluidsvermogensniveau (dB(A))		89
	UL 60745-2-3	EN 60745-2-3
Onzekerheid K=3 dB(A)		

	CP8345	CP8350
Trillingsnorm	UL 60745-2-3	EN 60745-2-3
Trillingswaarde (m/s²)		6,8
Trillingsonzekerheid (K) (m/s²)		1,5

De in dit informatieblad vermelde trillingsemissie is gemeten overeenkomstig een gestandaardiseerde test volgens EN 60745 en kan worden gebruikt om het ene gereedschap met het andere te vergelijken. Deze informatie kan worden gebruikt voor een voorlopige evaluatie van de blootstelling.

Het opgegeven trillingsemissieniveau vertegenwoordigt de belangrijkste toepassingen van het gereedschap. Als het gereedschap echter voor andere toepassingen wordt gebruikt, met andere accessoires of als het gereedschap slecht wordt onderhouden, dan kan de trillingsemissie verschillen. Dit kan het blootstellingsniveau gedurende de gehele werkperiode aanzienlijk verhogen.

Bij een schatting van de mate van blootstelling aan trillingen dient ook rekening te worden gehouden met de momenten waarop het gereedschap uitgeschakeld is of wanneer het draait, maar niet daadwerkelijk gebruikt wordt om werkzaamheden uit te voeren. Dit kan het blootstellingsniveau gedurende de gehele werkperiode aanzienlijk verlagen.

Identificeer extra veiligheidsmaatregelen om de gebruiker te beschermen tegen de effecten van trillingen zoals: het gereedschap en de accessoires onderhouden, de handen warm houden, organisatie van het werkpatroon.

Deze aangegeven waarden zijn verkregen door middel van laboratoriumtests volgens de opgegeven normen en zijn geschikt voor vergelijking met de aangegeven waarden van andere gereedschappen die volgens dezelfde normen zijn getest. Deze aangegeven waarden zijn niet geschikt voor gebruik in risicobeoordelingen. Waardes op individuele werkplekken kunnen hoger zijn. De werkelijke blootstellingswaarden en het risico van schade die een individuele gebruiker ondervindt zijn uniek en hangen af van de manier waarop de gebruiker werkt, van het werkstuk en van het ontwerp van het werkstation, alsook van de blootstellingstijd en de fysieke conditie van de gebruiker.

© Chicago Pneumatic - 8940175118

Wij, **CHICAGO PNEUMATIC Tool Co. LLC**, kunnen niet verantwoordelijk worden gehouden voor de gevolgen van het gebruik van de opgegeven waarden, in plaats van waarden die overeenkomen met de werkelijke blootstelling, bij een individuele risicoanalyse van werkomstandigheden waarop wij geen invloed hebben.

Indien dit gereedschap niet naar behoren wordt gebruikt, kan dit het hand-arm vibratiesyndroom veroorzaken. Een EU-richtlijn voor hand-armtrillingen vindt u op http://www.pneurop.eu/index.php. Selecteer 'Gereedschappen' en daarna 'Wetgeving'.

Wij adviseren een gezondheidscontrole op te zetten om al in een vroegstadium symptomen te kunnen waarnemen die gerelateerd zouden kunnen zijn aan blootstellingen aan trillingen, zodat managementprocedures aangepast kunnen worden om toekomstig letsel te voorkomen.

Als deze apparatuur is bedoeld voor vaste toepassingen:
De geluidsuitstoot wordt als richtlijn voor de machinebouwer verstrekt. Gegevens m.b.t. geluids- en trillingsuitstoot voor de gehele machine staan in het instructiehandboek voor de machine.

Veiligheid

WAARSCHUWING Risico op materiële schade of ernstig lichamelijk letsel

Zorg ervoor dat u alle instructies leest, begrijpt en opvolgt alvorens u het gereedschap gebruikt. Indien u de instructies niet opvolgt, kan dit leiden tot een elektrische schok, brand, materiële schade en/of ernstig lichamelijk letsel.

- ► Lees alle veiligheidsinformatie die samen met de verschillende delen van het systeem wordt geleverd.
- ► Lees alle productinstructies voor installatie, gebruik en onderhoud van verschillende delen van het systeem.
- ► Lees alle wettelijk vastgestelde veiligheidsregels met betrekking tot dit systeem en delen ervan.
- ► Bewaar alle veiligheidsinformatie en instructies, zodat u deze op een later tijdstip kunt raadplegen.

Beoogd gebruik

De hoekslijpmachine is uitsluitend bedoeld voor volwassenen die de instructies en waarschuwingen in deze handleiding hebben gelezen en begrepen en als verantwoordelijk kunnen worden beschouwd voor hun handelingen. De hoekslijpmachine is ontworpen voor het slijpen en snijden van metalen en beton. Op de hoekslijpmachine mogen alleen geschikte slijp- of snijschijven en bijbehorende afschermingen (slijp- of snijbescherming) worden gemonteerd, zoals beschreven in de productspecificatie van deze handleiding. De hoekslijpmachine is ontworpen voor gebruik met de hand; de machine mag niet op een armatuur of werkbank worden gemonteerd.

Gebruik het product niet op een andere manier dan aangegeven voor het beoogde gebruik.

Gebruiksverklaring

Dit product is ontwikkeld voor het verwijderen van materiaal met gebruikmaking van slijpmiddelen. Gebruik van een andere aard is verboden. Uitsluitend voor professioneel gebruik.

Productspecifieke instructies

Accu

Accublokken die enige tijd niet zijn gebruikt moeten worden opgeladen voor gebruik.
Temperaturen hoger dan 50 °C (122 °F) verminderen de prestaties van het accublok. Voorkom langdurige blootstelling aan hitte of zonlicht (risico op oververhitting).
De contactpunten van laders en accublokken moeten schoon worden gehouden.
Voor een optimale levensduur moeten accublokken volledig worden opgeladen na gebruik. Haal voor een zo lang mogelijke accuduur het accublok van de lader nadat deze volledig is opgeladen.

Transport en opslag

Op lithium-ion accu’s zijn de wettelijke voorschriften betreffende gevaarlijke goederen van toepassing. Transport van dergelijke accu’s moet plaatsvinden volgens lokale, nationale en internationale bepalingen en voorschriften.

- De gebruiker kan de accu's per weg vervoeren zonder verdere vereisten.
- Op commercieel transport van lithium-ion accu’s door derden zijn de voorschriften betreffende gevaarlijke goederen van toepassing. Transport en de voorbereiding daarvan mogen alleen worden uitgevoerd door daarvoor opgeleide personen en het proces moet worden begeleid door experts.

Bij transport van accu's:

- Zorg dat de accucontacten beschermd en geïsoleerd zijn om kortsluiting te voorkomen.
- Zorg dat het accublok niet kan bewegen in de verpakking.

Voor opslag van accublokken langer dan 30 dagen:

- Bewaar accublokken op een plaats met een temperatuur lager dan 27 °C en vrij van vocht.
- Bewaar accublokken in een 30-50% opgeladen toestand.
- Laad na iedere zes maanden opslag het accublok normaal op.

Bediening

- Zorg voor accessoired die moeten worden bevestigd met een schroefschijf dat de draad in de schijf lang genoeg is voor de aslengte.
- De slijper en slijpschijven altijd gebruiken en bewaren volgens de instructies van de fabrikant.
- Gebruik altijd de juiste kap voor snijden en slijpen. Gebruik altijd de kap met de snijgeleider uit het accessoireassortiment voor het snijden van steen.
- Het slijpoppervlak van schijven met een verschoven midden moet minimaal 2 mm onder het vlak van de kaprand worden bevestigd.
- Gebruik altijd het extra handvat. Het werkstuk moet worden vastgezet als het niet zwaar genoeg is om stabiel te blijven.
- De stelmoer moet worden aangedraaid voordat er met de machine wordt gewerkt.

  Verplaats het werkstuk nooit met de hand richting de draaiende schijf.

Onderhoudsinstructies

- **Volg de plaatselijk geldende milieuvoorschriften voor zowel het veilige gebruik als de veilige afvoer van alle onderdelen.**
- Onderhouds- en reparatiewerkzaamheden mogen alleen door gekwalificeerd personeel en met originele reserveonderdelen worden uitgevoerd. Neem contact op met de fabrikant of uw dichtstbijzijnde geautoriseerde dealer voor advies over technische service of als u reserveonderdelen nodig hebt.
- Voorkom onbedoeld inschakelen van de machine door altijd te controleren of de stroomkabel van de machine losgekoppeld is van het elektriciteitsnet.
- Demonteer en controleer gereedschap dat dagelijks gebruikt wordt om de 3 maanden. Vervang beschadigde of versleten onderdelen.
- Het gebruik van de volgende servicekit is aanbevolen om niet-productieve tijd tot een minimum te beperken: **Optimalisatiekit**
- Laat remvloeistoffen, benzine, producten op basis van aardolie, doordringende oliën, etc. nooit in contact komen met kunststof onderdelen. Chemicaliën kunnen het plastic beschadigen, verzwakken of vernietigen. Dit kan leiden tot ernstig persoonlijk letsel.
- Gebruik bij het reinigen van plastic onderdelen geen oplosmiddelen. De meeste plastics zijn gevoelig voor schade door verschillende soorten commerciële oplosmiddelen en kunnen door het gebruik ervan worden beschadigd. Gebruik een schone doek om vuil, stof, olie, vet, etc. te verwijderen.

Veiligheidsinstructies

Wij stellen ons ten doel gereedschappen te maken waarmee u veilig en efficiënt kunt werken. Voor elk gereedschap geldt dat U de belangrijkste veiligheidsfactor bent. Uw voorzichtigheid en inschattingsvermogen vormen de beste bescherming tegen ongevallen. Wij kunnen in dit document niet alle gevaren behandelen, maar brengen een aantal belangrijke gevaren onder uw aandacht. De installatie, het afstellen en het gebruik van dit elektrische gereedschap is uitsluitend voorbehouden aan hiertoe bevoegd en opgeleid personeel.

Raadpleeg voor nadere veiligheidsinformatie:

- Overige met dit gereedschap meegeleverde documenten en informatie.
- Uw werkgever, brancheorganisatie en/of vakbond.
- Nadere informatie over welzijn en veiligheid op de werkvloer vindt u op de volgende websites:
  - http://www.osha.gov (VS
  - https://osha.europa.eu/ (Europa)

NIET WEGGOOIEN - AAN DE GEBRUIKER OVERHANDIGEN

Algemene veiligheidsinstructies voor elektrisch gereedschap

⚠ **WAARSCHUWING Lees alle veiligheidswaarschuwingen en -instructies Het niet naleven van de waarschuwingen en instructies kan leiden tot een elektrische schok, brand en/of ernstig lichamelijk letsel.**

Bewaar alle waarschuwingen en instructies, zodat u ze op en later tijdstip kunt raadplegen.

De term "elektrisch gereedschap" in de waarschuwingen refereert aan uw via een kabel op netvoeding aangesloten elektrisch gereedschap.

Veiligheid in de werkplaats

- **Zorg dat de werkplaats altijd schoon en goed verlicht is.** In rommelige of donkere ruimtes treden vaker ongelukken op.

© Chicago Pneumatic - 8940175118

- **Gebruik geen elektrisch gereedschap in explosieve atmosferen, zoals in de aanwezigheid van ontvlambare vloeistoffen, gassen, of stof.** Elektrisch gereedschap veroorzaakt vonken die stof of rook kunnen ontsteken.
- **Houd kinderen en omstanders uit de buurt tijdens het gebruik van elektrisch gereedschap.** Als u wordt afgeleid, kunt u de controle over het gereedschap verliezen.

Elektriciteit en veiligheid

- **De stekker van elektrisch gereedschap moet passen bij het stopcontact. Breng onder geen voorwaarde veranderingen aan de stekker aan. Gebruik geen adapterstekkers op geaarde elektrische gereedschappen.** Ongewijzigde stekkers en daarbij passende stopcontacten verlagen de kans op een elektrische schok.
- **Voorkom contact van het lichaam met geaarde oppervlakken, zoals pijpen, radiatoren, fornuizen en koelkasten.** Als uw lichaam geaards is, is de kans op een elektrische schok groter.
- **Stel elektrisch gereedschap niet bloot aan regen of vocht.** Indien er water in het gereedschap dringt, is er een grotere kans op een elektrische schok.
- **Misbruik de kabel niet. Gebruik de kabel nooit om het elektrisch gereedschap te dragen of trekken. Trek niet aan de kabel van het elektrisch gereedschap om de stekker uit het stopcontact te halen. Houd de kabel uit de buurt van warmtebronnen, olie, scherpe randen of bewegende onderdelen.** Beschadigde of beknelde kabels vergroten de kans op een elektrische schok.
- **Als u het elektrisch gereedschap buiten gebruikt, zorg dan dat u een verlengsnoer gebruikt dat hiervoor geschikt is.** Gebruik een snoer dat geschikt is voor buiten, om zo de kans op een elektrische schok te verkleinen.
- **Bescherm de voedingseenheid met een aardlekschakelaar indien het gebruik van elektrisch gereedschap op een vochtige plaats onvermijdelijk is.** Gebruik van een aardlekschakelaar verkleint de kans op een elektrische schok.

Persoonlijke veiligheid

- **Blijf oplettend, kijk goed wat u doet en gebruik uw gezond verstand tijdens het werken met elektrisch gereedschap. Gebruik elektrische gereedschappen nooit als u moe bent of onder de invloed van drugs, alcohol of medicijnen.** Indien uw aandacht even verslapt tijdens het gebruik van elektrisch gereedschap leidt dit mogelijk tot ernstig lichamelijk letsel.
- **Gebruik veiligheidsuitrusting. Draag altijd een veiligheidsbril.** Indien veiligheidsuitrusting, zoals een stofmasker, werkschoenen met anti-slip, een helm of oorbeschermers, wordt de juiste werkomstandigheden wordt gebruikt, verlaagt u de kans op lichamelijk letsel.
- **Voorkom onbedoeld starten van het gereedschap. Controleer of de schakelaar in de uit-stand is alvorens de stroom en/of batterijdoos aan te zetten, het gereedschap op te pakken of te dragen.** Indien u elektrisch gereedschap draag met uw vinger op de schakelaar of elektrisch gereedschap op een stroombron aansluit met de schakelaar ingedrukt, leidt dit tot ongelukken.
- **Verwijder (stel)sleutels alvorens het elektrisch gereedschap in te schakelen.** Indien u een (stel) sleutel niet verwijdert van het draaiende deel van het elektrisch gereedschap leidt dit mogelijk tot lichamelijk letsel.
- **Reik niet te ver. Zorg dat u altijd stevig op uw benen staat en in balans bent.** Dit geeft u meer controle over het elektrisch gereedschap in onverwachte situaties.
- **Draag geschikte kleding. Draag geen loszittende kleding of sieraden. Houd uw haar, kleding en handschoenen uit de buurt van bewegende onderdelen.** Loshangende kleding, sieraden of lang haar kunnen bekneld raken tussen bewegende onderdelen.
- **Indien er apparaten geleverd zijn voor de aansluiting van stofafzuiging en -opvang, dient u ervoor te zorgen dat deze naar behoren aangesloten en gebruikt worden.** Het gebruik van stofafzuiging verkleint de kans op aan stof verwante gevaren.

Gebruik en behandeling van uw elektrisch gereedschap

- **Voorkom overbelasting van uw elektrisch gereedschap. Gebruik het elektrisch gereedschap dat geschikt is voor de taak.** Het juiste elektrische gereedschap werkt veiliger en beter met een belasting waarvoor het is ontwikkeld.
- **Gebruik het elektrische gereedschap niet indien de aan-/uitschakelaar niet werkt.** Het is gevaarlijk als een elektrisch gereedschap niet aan- en uitgezet kan worden met de schakelaar. Het gereedschap moet eerst worden gerepareerd.
- **Verwijder de stekker uit het stopcontact en/of de batterijdoos van het elektrische gereedschap alvorens aanpassingen te maken, zoals het verwisselen van accessoires, of het opslaan van elektrische gereedschappen..** Deze preventieve veiligheidsmaatregelen verkleinen de kans op het onbedoeld inschakelen van het elektrische gereedschap.
- **Bewaar elektrische gereedschappen die niet in gebruik zijn uit de buurt van kinderen en verbied personen die niet bekend zijn met het elektrische gereedschap en deze instructies het elektrische**

gereedschap te gebruiken. Elektrische gereedschappen zijn gevaarlijk in handen van onervaren gebruikers.

- **Onderhoud van elektrisch gereedschap. Controleer op verkeerd uitgelijnde of of beklemde bewegende onderdelen, breuken in onderdelen en andere omstandigheden die mogelijk het gebruik van het elektrische gereedschap beïnvloeden. Beschadigd elektrisch gereedschap dient gerepareerd te worden alvorens het te gebruiken.** Veel ongelukken worden veroorzaakt door slecht onderhouden elektrisch gereedschap.
- **Houd snijgereedschappen scherp en schoon.** Goed onderhouden snijgereedschappen met scherpe snijbladen lopen minder snel vast en zijn eenvoudiger te gebruiken.
- **Gebruik het elektrische gereedschap, de accessoires en boortjes conform deze instructies. Houd hierbij rekening met werkomstandigheden en het werk dat u verricht.** Het gebruik van het elektrische gereedschap voor taken anders dan die waarvoor het gereedschap is bedoeld, kan leiden tot gevaarlijke situaties.

Gebruik en onderhoud van gereedschap dat op batterijen werkt

- **Laad het gereedschap uitsluitend op met de door de fabrikant aanbevolen oplader.** Een oplader die geschikt is voor een bepaald type batterijdoos kan mogelijk brand veroorzaken wanneer deze wordt gebruikt met een andere batterijdoos.
- **Gebruik elektrische gereedschappen uitsluitend met specifiek daarvoor bestemde batterijdozen.** Het gebruik van andere batterijdozen kan leiden tot verwondingen en brand.
- **Wanneer de batterijdozen niet in gebruik zijn, dient u ze uit de buurt van metalen voorwerpen zoals paperclips, munten, sleutels, nagels, schroeven of andere kleine metalen voorwerpen te houden, om te voorkomen dat een verbinding tussen de batterijpolen tot stand wordt gebracht.** Kortsluiting tussen de batterijpolen kan leiden tot brandwonden en brand.
- **Verkeerd gebruik van de batterijen kan tot gevolg hebben dat er vloeistof uit de batterij loopt; raak dit niet aan. Indien er toch per ongeluk contact optreedt, spoel het getroffen gebied met water. Indien de vloeistof in contact komt met de ogen, dient u medische hulp in te roepen.** Batterijvloeistof kan irritatie en brandwonden veroorzaken.

Herstellingen en revisie

- **Laat uw elektrische gereedschap onderhouden door een bevoegde monteur en gebruik uitsluitend identieke vervangende onderdelen.** Hierdoor blijft de veiligheid van het elektrische gereedschap gewaarborgd.

Algemene veiligheidswaarschuwingen voor slijp- en snijwerkzaamheden:

- **Dit elektrisch gereedschap is bedoeld voor gebruik als slijpmachine of snijgereedschap. Lees alle bij dit gereedschap geleverde veiligheidswaarschuwingen, instructies, illustraties en specificaties.** Indien u niet alle instructies hieronder opvolgt, kan dit leiden tot een elektrische schok, brand en/of ernstig lichamelijk letsel.
- **Wij raden u af dit gereedschap te gebruiken als slijpmachine of snijgereedschap.** Indien met dit gereedschap werkzaamheden worden verricht waarvoor het niet is ontworpen, kan dit leiden tot een onveilige situatie en persoonlijk letsel.
- **Gebruik geen accessoires die niet zijn ontworpen of worden aanbevolen door de fabrikant van het gereedschap.** Het feit dat een accessoire op uw elektrisch gereedschap kan worden gemonteerd is geen garantie voor een veilige werking.
- **Het nominale toerental van het accessoire moet ten minste gelijk zijn aan het maximale toerental dat op het elektrisch gereedschap wordt aangegeven.** Accessoires die sneller draaien dan het nominale toerental kunnen breken en wegvliegen.
- **De buitendiameter en de dikte van uw accessoire mogen de nominale capaciteit van uw elektrisch gereedschap niet overschrijden.** Accessoires met een onjuiste afmeting kunnen niet adequaat worden uitgerust met een beschermkap of bediend worden.
- **Schroefdraadmontagen van accessoires dient overeen te stemmen met de spindelschroefdraad van de slijpmachine. Bij accessoires die gemonteerd worden met flenzen dien het schroefgat van het accessoire op de plaatsingsdiameter van de flens te passen.** Accessoires die niet overeenkomen met de bevestigingsmiddelen van het elektrisch gereedschap zijn niet in balans en trillen overmatig waardoor u de controle over het gereedschap kunt verliezen.
- **Gebruik nooit beschadigde accessoires. Controleer accessoires zoals slijpwielen voor gebruik op splinters en scheuren, de steunschijf op scheuren of buitensporige slijtage, de staalborstel op losse of gescheurde staaldraden. Als u een accessoire van een elektrisch gereedschap laat vallen, controleer het dan op schade of monteer een onbeschadigd exemplaar. Zorg dat u en personen in uw omgeving na inspectie en montage uit de buurt van het accessoire zijn en gebruik het elektrisch gereedschap gedurende een minuut op een maximaal onbelast toerental.** Beschadigde accessoires zullen normaliter breken tijdens deze test.
- **Draag veiligheidsuitrusting. Gebruik, afhankelijk van de toepassing, gezichtsbescherming of een veiligheidsbril. Draag een stofmasker, oordopjes, handschoenen en een schort die kleine stukjes slijpmiddel of deeltjes van het project waaraan u**

© Chicago Pneumatic - 8940175118

werkt tegenhouden. De oogbescherming moet sterk genoeg zijn om rondvliegend afval afkomstig van verschillende werkzaamheden tegen te houden. Het stofmasker of ademhalingsapparaat moet in staat zijn deeltjes die door uw werkzaamheden worden gegenereerd te filteren. Langdurige blootstelling aan hard geluid kan leiden tot gehoorschade.

- **Houd personeel op veilige afstand van het werkgebied. Iedereen die het werkgebied betreedt moet veiligheidsuitrusting dragen.** Deeltjes van het project waaraan u werkt of van een gebroken accessoire kunnen wegvliegen en ook buiten het werkgebied persoonlijk letsel veroorzaken.
- **Houd het elektrisch gereedschap uitsluitend vast aan de geïsoleerde handgrepen als u werkzaamheden uitvoert waarbij het snijgereedschap in contact kan komen met draden.** Contact met een draad onder spanning kan ook blootliggende metalen onderdelen van het elektrisch gereedschap onder spanning zetten en de bediener een elektrische schok geven.

  Laat het accessoire volledig stoppen voordat u het elektrisch gereedschap neerlegt. Het draaiende accessoire kan aan het oppervlak vasthaken waardoor u de controle over het elektrisch gereedschap verliest.
- **Schakel het elektrisch gereedschap niet in terwijl u het langs uw lichaam draagt.** Door onbedoeld contact kan het draaiende accessoire in uw kleding blijven haken, waardoor het accessoire uw lichaam in wordt getrokken.
- **Reinig de ventilator-openingen van het elektrisch gereedschap regelmatig.** De ventilator van de motor trekt stof in de behuizing en een overmatige ophoping van metaalstof kan leiden tot gevaren van elektrische aard.
- **Gebruik het elektrisch gereedschap niet in de buurt van brandbare materialen.** Vonken kunnen leiden tot het ontbranden van deze materialen.
- **Gebruik geen accessoires die vloeibare koelmiddelen nodig hebben.** Het gebruik van water of andere vloeibare koelmiddelen kan leiden tot elektrocutie of een elektrische schok.

Terugslag en gerelateerde waarschuwingen

Terugslag is een plotselinge reactie op een draaiend wiel, een steunschijf, een borstel of een andere accessoire die plotseling vastslaat. Beknelling of vastslaan leidt tot een snelle stop van het draaiende accessoire waardoor het elektrisch gereedschap, waarover u niet meer de controle hebt, in de tegenovergestelde richting van de draairichting van het accessoire wordt gedwongen op het punt waar het vastslaat.

Als een slijpwiel bijvoorbeeld bekneld raakt of vastslaat in het werkstuk waar u aan werkt, kan de wielrand die op het knelpunt binnendringt in het oppervlak van het materiaal dringen. Dit kan leiden tot terugslag of afslaan. Het wiel kan naar de bediener of van de bediener af springen, afhankelijk van de richting waarin het wiel draait op het punt waar het vastslaat. Slijpwielen kunnen onder deze omstandigheden ook breken.

Terugslag is het gevolg van verkeerd gebruik en/of onjuiste bedieningsprocedures of -omstandigheden. Het kan worden voorkomen met de hieronder vermelde voorzorgsmaatregelen.

- **Houd het elektrisch gereedschap stevig vast en breng uw lichaam en uw arm in een positie waarmee u de terugslag kunt opvangen. Gebruik om terugslag of koppelreactie optimaal aan te kunnen de hulphandgreep tijdens het starten.** Indien de juiste voorzorgsmaatregelen zijn genomen, kan de bediener koppelreacties of terugslagkracht aan.
- **Plaats uw handen nooit in de buurt van het draaiende accessoire.** Het accessoire kan terugslaan over uw hand.
- **Houd uw lichaam uit de buurt van het gebied waar het elektrisch gereedschap naartoe zal bewegen in geval van terugslag.** Terugslag verplaatst het gereedschap in tegengestelde richting van de draairichting van het wiel op het punt waar het accessoire vastslaat.
- **Wees voorzichtig als u werkt aan hoeken, scherpe randen enz. Voorkom stuiteren en vastslaan van het accessoire..** Hoeken, scherpe randen of stuiteren kunnen leiden tot het vastslaan van het draaiende accessoire. Dit kan leiden tot verlies van controle over het gereedschap of terugslag.
- **Bevestig geen zaagblad of getand zaagblad voor een zaagketting voor hout.** Dit soort zaagbladen leidt veelvuldig tot terugslag of verlies van controle.

Veiligheidswaarschuwingen specifiek voor slijp- en snijwerkzaamheden:

- **Gebruik uitsluitend wielsoorten die voor uw elektrisch gereedschap worden aanbevolen en een beschermkap die is ontwikkeld voor het betreffende wiel.** Wielen waarvoor het elektrisch gereedschap niet is ontworpen kunnen niet adequaat worden afgeschermd en zijn niet veilig.
- **Het slijpoppervlak van schijven met een verschoven midden moet onder het vlak van de kaprand worden bevestigd.** Een onjuist bevestigd wiel dat uit het vlak van de kaprand steekt kan niet adequaat beschermd worden.
- **Zorg dat de afschermkap stevig op het elektrisch gereedschap is gemonteerd en zo geplaatst is dat een optimale veiligheid wordt geboden en een zo klein mogelijk deel aan de kant van de bediener onafgedekt is.** De beschermkap beschermt de bediener tegen gebroken wieldeeltjes, onbedoeld contact met het wiel en vonken waardoor uw kleding kan vlam vatten.

- **Wielen mogen uitsluitend voor de aanbevolen toepassingen worden gebruikt. Bijvoorbeeld: niet slijpen met de zijkant van het snijwiel.** Snijwielen zijn bedoeld voor omtrekslijpen. Als er zijwaartse kracht op wordt uitgeoefend kunnen zij verbrijzelen.
- **Gebruik altijd onbeschadigde wielflenzen met het formaat en de vorm die geschikt zijn voor uw wiel.** De juiste wielflenzen steunen het wiel. Dit verkleint de kans op het breken van het wiel. Flenzen voor snijwielen zijn anders dan flenzen van slijpwielen.
- **Gebruik geen versleten wielen van grotere elektrische gereedschappen.** Een wiel dat bedoeld is voor een groter elektrisch gereedschap is niet geschikt voor het hogere toerental van kleiner gereedschap en kan daardoor barsten.

Aanvullende veiligheidswaarschuwingen specifiek voor snijwerkzaamheden:

- **Laat het snijwiel niet vastslaan en oefen er niet overmatig veel druk op uit. Probeer niet om een overmatig diepe snede te maken.** Als er te veel druk op het wiel wordt gezet gaan de belasting en de kans op draaien of vastslaan van het wiel in de snede omhoog alsmede de kans op terugslag of het breken van het wiel.
- **Zorg dat u uw lichaam niet in lijn met of achter het draaiende wiel brengt..** Als het wiel, tijdens het gebruik, van uw lichaam af beweegt, kunnen het draaiende wiel en het elektrische gereedschap door een mogelijke terugslag recht op u af schieten.
- **Als het wiel vastslaat of wanneer het maken van een snede om wat voor reden dan ook wordt onderbroken, schakel het elektrisch gereedschap uit en houd het stil tot het wiel volledig is gestopt. Probeer nooit het snijwiel uit de snede te halen terwijl het wiel draait, want dit kan tot terugslag leiden.** Controleer en corrigeer dit zodat de oorzaak van het vastslaan van het wiel wordt weggenomen.
- **Hervat het snijden van het project waaraan u werkt niet. Laat het wiel op maximale snelheid komen en duw het wiel weer voorzichtig in de snede.** Het wiel slaat vast, loopt omhoog of slaat terug als het elektrisch gereedschap weer wordt ingeschakeld in het project waar u aan werkt.
- **Steun panelen of zeer grote projecten om vastslaan en terugslag van het wiel te voorkomen.** Grote projecten zakken vaak door onder hun eigen gewicht. Plaats steunen onder het project waar u aan werkt nabij de snijlijn en nabij de rand van het project waar u aan werkt, aan beide kanten van het wiel.
- **Wees voorzichtig als u een 'pocket' in een bestaande wand of andere blinde gebieden maakt.** Het uitstekende wiel kan door gas- of waterleidingen, elektriciteitskabels of voorwerpen snijden en dit kan leiden tot terugslag.

Aanvullende veiligheidsregels voor slijpmachines en schuurmachines

Operationele risico's

- **Bedieners en onderhoudspersoneel moeten de omvang, het gewicht en de kracht van het gereedschap lichamelijk aankunnen.**
- **Zorg ervoor dat elk project waaraan u werkt goed is bevestigd.**
- **Voorkom dat vonken op de kleding terecht komen. Draag kleding die is behandeld met een brandvertragend middel en houd altijd een emmer water in de buurt.** Uw kleding kan vlam vatten door slijpvonken. Dit kan tot ernstige brandwonden leiden.
- **Indien gebruikt op kunststof en andere niet-geleidende materialen, bestaat er kans op elektrostatische ontlading.**
- **Stof en dampen afkomstig van schuren of slijpen kunnen een potentieel explosieve atmosfeer veroorzaken.** Gebruik altijd een stofafzuigings- of onderdrukkingssysteem dat geschikt is voor het materiaal dat wordt verwerkt.

Gevaren in verband met wegschietende delen

- **Een slijpwiel dat barst kan ernstig lichamelijk letsel of de dood veroorzaken.**
- **Controleer of het schuurmiddel goed aan de slijpmachine is geklemd met de meegeleverde hulpmiddelen.**
- **Dit gereedschap en de daarbij behorende accessoires mogen niet gewijzigd worden.**

Montagegevaar slijpmiddel

- **Voorkom het verwisselen van schroefdraad met UNC- en metrische afmetingen.**
- **Slijpwielen moeten vrij passen op de spindel, om een teveel spanning bij het gat te voorkomen. Gebruik geen verkleinbussen op slijpwielen met een groot gat.**
- **Monteer uitsluitend bij de slijper geleverde flenzen op het slijpwiel. Vlakke onderlegringen of andere adapters zorgen voor te veel spanning op het wiel.** Gebruik altijd zware papieren vloeischijven tussen de flenzen en het slijpwiel.
- **Indien verscheidene flenzen zijn meegeleverd voor montage van verschillende types slijpmiddelen met verschillende afmetingen, monteer de correcte flens (flenzen) voor het slijpmiddel dat u gebruikt.**
- **Als u kommen, conische wielen of stekkers met openingen met schroefdraad monteert, mag het spindeluiteinde niet in contact komen met de onderkant van de opening omdat dit stress op het slijpmiddel tot gevolg heeft.**

© Chicago Pneumatic - 8940175118

- **Draai het het wiel vast op de spindel, om het wegvliegen ervan te voorkomen als de slijper wordt uitgeschakeld.**

Gevaar: repeterende beweging

- **Tijden het gebruik van elektrisch gereedschap ervaart de bediener mogelijk een onprettig gevoel in de handen, armen, schouders, nek of andere lichaamsdelen.**
- **Neem een prettige houding aan en zorg dat u in balans bent. Neem geen slechte houding aan en zorg dat u niet uit balans raakt.** Voorkom een onprettig gevoel en vermoeidheid door regelmatig van houding te veranderen gedurende langdurige taken.
- **Negeer nooit de volgende symptomen: aanhoudend of terugkerend ongemak, pijn, kloppende pijn, tintelingen, gevoelloosheid, branderigheid of stijfheid.** Staak het gebruik van het gereedschap, stel uw werkgever op de hoogte van uw ervaringen en neem contact op met een arts.

Gevaar: geluid en trillingen

- **Harde geluiden kunnen leiden tot permanente gehoorschade en andere problemen, zoals tinnitus.** Gebruik oorbeschermers die worden aangeraden door uw werkgever of in de reglementen voor welzijn en veiligheid op de werkvloer.
- **Blootstelling aan trillingen kan leiden tot permanente zenuwbeschadiging en een verstoorde bloedtoevoer naar handen en armen.** Draag warme kleding en houd uw handen warm en droog. Indien u gevoelloosheid, tintelingen of het wit wegtrekken van de huid waarneemt, dient u het gereedschap uit te schakelen, uw werkgever hiervan op de hoogte te stellen en contact met een arts op te nemen.
- **Houd het gereedschap goed vast, maar niet te strak, aangezien de kans op letsel door trillingen groter is naarmate u het gereedschap strakker vasthoudt.** Ondersteun waar mogelijk het gewicht van het gereedschap met een stabilisator.
- **Onnodige toename van geluids- en trillingsniveau voorkomen:**
  - Gebruik en onderhoud het gereedschap, en selecteer, onderhoud en vervang de accessoires en verbruiksartikelen in overeenstemming met de instructies in deze handleiding;
  - Gebruik dempende materialen om snerpend geluid afkomstig van het project waaraan u werkt te dempen.

Werkplaatsgevaren

- **Uitglijden, struikelen en vallen zijn belangrijke oorzaken van ernstig lichamelijk letsel of de dood.** Rommelige werkruimtes en werkbanken leiden vaker tot lichamelijk letsel.
- **Voorkom het inademen van stof of dampen of het hanteren van vuil afkomstig van het werkproces, die schadelijk zijn voor de gezondheid (denk hierbij aan kanker, aangeboren afwijkingen, astma en/of dermatitis).** Zuig stof af en draag een stofmasker wanneer u werkt met materialen die deeltjes afgeven aan de lucht.
- **Elektrisch schuren, zagen, slijpen, boren en andere bouwactiviteiten creëren stof die chemicaliën bevat die bij de staat Californië bekend staan als elementen die kankerverwekkend zijn, aangeboren afwijkingen veroorzaken of een nadelige invloed op de voortplanting hebben.** Voorbeelden van dit soort chemicaliën zijn:
  - Lood uit verf op loodbasis
  - Silicakristallen, cement en andere metselproducten
  - Arsenicum en chroom in rubber dat met chemicaliën is behandeld

  In hoeverre u risico loopt, is afhankelijk van de frequentie waarmee u dit soort werkzaamheden uitvoert. Beperk blootstelling aan dit soort chemicaliën als volgt: werk in een goed geventileerde ruimte, werk met goedgekeurde veiligheidsuitrusting, zoals stofmaskers die speciaal ontwikkeld zijn voor het filteren van microscopisch kleine deeltjes.
- **Wees voorzichtig wanneer u zich op onbekend terrein bevindt.** Er zijn mogelijk verborgen gevaren, zoals elektrische of andere utiliteitsleidingen. Dit gereedschap is niet geïsoleerd tegen contact met elektrische stroombronnen.
- **Dit gereedschap is niet bedoeld voor gebruik in een potentieel explosieve atmosfeer.**

Aanvullende veiligheidsonderwerpen

WAARSCHUWING

Controleer altijd of de spindelvergrendelingsknop volledig ontgrendeld is, alvorens u het product inschakelt.

- **Houd handgrepen en grijpvlakken droog, schoon en vrij van olie en vet.** Gladde handgrepen en grijpvlakken maken het veilige gebruik en het veilig hanteren van het gereedschap in onverwachte omstandigheden onmogelijk.
- **Stel een batterijdoos of gereedschap niet bloot aan vuur of een te hoge temperatuur.** Blootstelling aan vuur of een temperatuur hoger dan 130 °C kan een explosie veroorzaken.
- Volg alle oplaadinstructies op en laad de batterijdoos of het gereedschap niet op bij een temperatuur die buiten het in de instructies opgegeven temperatuurbereik ligt. Onjuist opladen of opladen bij temperaturen buiten het gespecificeerde bereik kan de batterij beschadigen en kan het risico op brand

vergroten. Beschadigde of gewijzigde batterijen kunnen onvoorspelbaar gedrag vertonen, wat kan leiden tot brand, explosie of verwondingen.

- Blijf de veiligheidsprincipes van het gereedschap nauwkeurig opvolgen, zelfs als u door veelvuldig gebruik bekend bent met de werking van het gereedschap. Onvoorzichtig gebruik van het gereedschap kan binnen een fractie van een seconde leiden tot ernstig letsel.

Restrisico's

Zelfs als de hoekslijpmachine op de voorgeschreven wijze wordt gebruikt, is het nog steeds onmogelijk om bepaalde resterende risicofactoren volledig te elimineren. De volgende gevaren kunnen zich voordoen en de bediener dient speciale aandacht te besteden aan het volgende:

- Letsel veroorzaakt door wegspringende deeltjes..
  - Metalen of schurende deeltjes kunnen de ogen binnendringen en ernstige blijvende schade veroorzaken. Draag een voor slijpbewerkingen goedgekeurde veiligheidsbril als u de machine gebruikt.
- Letsel veroorzaakt door trillingen.
  - Blootstelling beperken. Zie Risicobeperking.
- Letsel veroorzaakt door stof.
  - Draag een geschikt stofmasker met filters die geschikt zijn voor bescherming tegen deeltjes van het materiaal waarop wordt gewerkt en schurende deeltjes van de slijpschijf. Niet eten, drinken of roken in de werkomgeving. Zorg voor voldoende ventilatie.
- Letsel door contact met de slijpschijf.
  - De schrijf en het project waar u aan werkt, worden warm tijdens het gebruik. Draag handschoenen als u schijven vervangt of het project waar u aan werkt, aanraakt. Houd uw handen uit de buurt van het slijpgebied. Klem het project waar u aan werkt waar mogelijk vast.
- Letsel veroorzaakt door lawaai.
  - Langdurige blootstelling aan lawaai verhoogt het risico op gehoorbeschadiging en de effecten zijn cumulatief. Draag bij langdurig gebruik van elektrisch gereedschap gehoorbescherming.

Letsel kan worden veroorzaakt of verergerd door langdurig gebruik van een gereedschap. Bij langdurig gebruik van gereedschap dient u regelmatig pauzes te nemen.

Specifieke gebruiksvoorwaarden

De hoekslijpmachine kan worden gebruikt voor snij-, slijp- en staalborstelwerkzaamheden van een breed scala aan materialen, zoals metaal of steen. Raadpleeg bij twijfel de instructies van de fabrikant van het accessoire.

Gebruik dit product niet op een andere manier dan aangegeven voor het beoogde gebruik.

Symbolen

	OPGEPAST! WAARSCHUWING! GEVAAR!
	Verwijder het accublok voordat u aan de machine werkt.
	Lees de instructies zorgvuldig door voordat u de machine start.
	Draag altijd een veiligheidsbril tijdens het gebruik van de machine.
	Draag handschoenen!
	Gebruik geen kracht.
	Alleen voor slijpen.
	Alleen voor snijden.
	Accessoire - Niet meegeleverd met het standaardapparaat, beschikbaar als accessoire.
	Werp elektrische apparaten niet bij het huishoudelijkafval. Elektrisch gereedschap en elektronische apparatuur die het einde van hun levensduur hebben bereikt moeten afzonderlijk worden ingezameld en naar een milieuvriendelijke recyclingfaciliteit worden geretourneerd. Raadpleeg uw lokale autoriteit of verkoper voor advies over recycling en het inzamelpunt.
CE	Europese conformiteitsmarkering
TR 066	Nationale conformiteitsmarkering van Oekraine
EAC	Euraziatische conformiteitsmarkering
	Koreaanse conformiteitsmarkering
n	Nominale snelheid

© Chicago Pneumatic - 8940175118

Nuttige informatie

Website

Inloggen op Chicago Pneumatic: www.cp.com.

Informatie over onze producten, accessoires, reserveonderdelen en publicaties vindt u op onze website.

Land van oorsprong

China

Copyright

© Copyright 2017, CHICAGO PNEUMATIC Tool Co. LLC, 1815 Clubhouse Road, Rock Hill, SC 29730

Alle rechten voorbehouden. Onrechtmatig gebruik of het kopiëren van de inhoud of een deel hiervan is verboden. Dit is met name van toepassing op handelsmerken, modelnamen, onderdeelnummers en tekeningen. Gebruik uitsluitend onderdelen van Atlas Copco. Schade of defecten als gevolg van het gebruik van onderdelen van derden vallen niet onder de garantie.

Tekniske data

Værktøjsdata

	CP8345	CP8350 EU / US
Frihastighed (o./min.)	8500	8500
Skivestørrelse (in)	4,5"	5"
Vægt (kg)	2,5	2,6
Spindelgevind	5/8"	M14 / 5/8”
Strøm (W)	750	750
Effekt (hk)	1	1
Batterispænding (V)	20	20
Skivestørrelse (mm)	115	125
Vægt (lb)	5,5	5,7
Tykkelse på slibe- skiven (mm)	6	6
Tilbehørstype		
Slibeskive		Type 27
Skæreskive		Type 41

Erklæringer

EU OVERENSSTEMMELSESERKLÆRING

Vi, **CHICAGO PNEUMATIC Tool Co. LLC** 1815 Clubhouse Road, Rock Hill, SC 29730, erklærer, under eneansvar, at produktet (med navn, type og serienummer på forsiden) er i overensstemmelse med følgende direktiv(er):
2006/42/EF, EMC-direktiv 2014/30/EU, RoHS-direktiv 2011/65/EU

Harmoniserede standarder anvendt:
EN 60745-1:2009+A11:2010,

EN60745-2-3:2011+A2:2013+A11:2014+A12:2014+A13:2015, EN55014-1:2017,

EN 55014-2:2015, EN 50581:2012

Relevant teknisk information kan kun rekvireres af myndigheder fra:
Pascal Roussy, R&D Manager, CP Technocenter, 38 rue Bobby Sands, BP10273 44800 Saint Herblain, Frankrig

Sted og dato: Saint-Herblain, 04/2017

Pascal ROUSSY

Udstederens underskrift

Støj og vibrationer

	CP8345	CP8350
Lydtryksniveau (dB(A))		78
Lydeffektniveau (dB(A))		89
	UL 60745-2-3	EN 60745-2-3
Usikkerhed K=3 dB(A)		

	CP8345	CP8350
Vibrationsstandard	UL 60745-2-3	EN 60745-2-3
Vibrationsværdi (m/s²)		6,8
Vibrationsusikkerhed (K) (m/s²)		1,5

Vibrationsemissionen, der opgives i dette informationsark er blevet målt i overensstemmelse med en standardiseret test anført i EN 60745, og kan bruges til at sammenligne ét værktøj med et andet. Det kan bruges til et foreløbigt skøn af eksponering.

Det erklærede vibrationsemissionsniveau repræsenterer værktøjets hovedanvendelser. Hvis værktøjet imidlertid bruges til forskellige anvendelser med forskelligt tilbehør eller er dårligt vedligeholdt, kan vibrationsemissionen være anderledes. Dette kan øge eksponeringsniveauet betydeligt i løbet af hele arbejdsperioden.

Et skøn af eksponeringsniveauet for vibration bør også tage de gange i betragtning, hvor værktøjet slukkes, eller når det kører, men rent faktisk ikke gør arbejdet. Dette kan mindske eksponeringsniveauet betydeligt i løbet af hele arbejdsperioden.

Identificer yderligere sikkerhedstiltag for at beskytte operatøren mod vibration som f.eks. at vedligeholde værktøjet og tilbehøret, holde hænderne varme samt organisering af arbejdsopgaverne.

Disse erklærede værdier blev indhentet efter laboratorielignende testning i overensstemmelse med de angivne standarder og er egnet til sammenlig-

© Chicago Pneumatic - 8940175118

ning med de erklærede værdier for andre værktøjer testet i overensstemmelse med samme standarder. Sådanne erklærede værdier er ikke tilstrækkelige til brug i risikovurderinger, og værdier målt på de enkelte arbejdspladser kan være højere. De faktiske eksponeringsværdier og risici for skade, som opleves af den enkelte bruger er unikke og afhænger af, hvordan brugeren arbejder, arbejdsemnet og arbejdspladsens udlægning, så vel som af eksponeringstiden og brugerens fysiske tilstand.

Vi, **CHICAGO PNEUMATIC Tool Co. LLC**, kan ikke drages til ansvar for konsekvenserne af at anvende de deklarerede værdier i stedet for at anvende de værdier som afspejler den aktuelle belastning målt på arbejdsstedet og som skal ligge til grund for risikovurdering af en arbejdssituation som vi ikke har kontrol over.

Dette værktøj kan forårsage hånd-arm-vibrationssyndrom, hvis anvendelse af værktøjet ikke styres tilstrækkeligt. En EU-vejledning til styring af hånd-armvibration findes ved at gå til http://www.pneurop.eu/index.php og vælge 'Tools' og derpå 'Legislation'.

Vi anbefaler et helbredsovervågningsprogram, så tidlige symptomer på vibrationseksponering kan blive opdaget, og ledelsesprocedurerne kan ændres mhp. at forebygge fremtidige skader.

ⓘ Hvis dette udstyr er beregnet til fastgjorte anvendelser.
Støjemissionen angives som vejledende for maskinbyggere. Støj- og vibrationsemissionsdata for hele maskinen skulle være angivet i maskinens instruktionsbog.

Sikkerhed

⚠ **ADVARSEL Risiko for ejendomsskade eller svær tilskadekomst**

Sørg for at læse, forstå og følge alle instruktionerne, bør du betjener værktøjet. Hvis man ikke følger en eller flere af instruktionerne, kan det føre til elektrisk stød, brand og/eller alvorlig legemsbeskadigelse.

- Læs al sikkerhedsinformation, der leveres sammen med systemets forskellige dele.
- Læs alle produktanvisninger til installation, betjening og vedligeholdelse af systemets forskellige dele.
- Læs alle lokale, lovbefalede sikkerhedsbestemmelser med hensyn til systemet og dele deraf.
- Gem al sikkerhedsinformation samt instruktioner til fremtidig brug.

Tilsigtet brug

Vinkelsliberen er kun beregnet til at blive brugt af voksne, som har læst og forstået vejledningen og advarslerne i denne brugsanvisning og kan anses for at være ansvarlige for deres handlinger. Vinkelsliberen er beregnet til at slibe og skære i metal og skære i beton. Kun de rigtige slibe- og skæreskiver og tilhørende skærme (slibe- eller skæreskærm), som er beskrevet i produktspecifikationen i denne brugsanvisning, må sættes på vinkelsliberen. Vinkelsliberen er beregnet til at blive holdt i hænderne. Den må ikke monteres på en emneholder eller arbejdsbænk.

Produktet må ikke bruges på nogen anden måder end dem, der er angivet som tilsigtet brug.

Anvendelseserklæring

Dette produkt er konstrueret til fjernelse af materialer ved brug af slibemidler. Ingen anden anvendelse er tilladt. Kun til professionel brug.

Produktspecifikke instrukser

Batteri

Batterier, der ikke har været brugt i nogen tid, skal genoplades før brug.
Temperaturer over 50 °C nedsætter batteriets ydelse. Undgå længere tids udsættelse for varme eller solskin (risiko for overopvarmning).
Kontakterne på både oplader og batteri skal holdes rene.
For at opnå den optimale levetid skal batterierne oplades helt efter brug. For at opnå den længst mulige levetid for batteriet, skal det tages ud af opladeren, når det er helt opladet.

Transport og opbevaring

Litium-ionbatterier er underlagt kravene i lov om farligt gods. Transport af sådanne batterier skal udføres i henhold til lokale, nationale og internationale regler og forordninger.

- Brugeren kan transportere batterier ad landevejen uden at skulle opfylde yderligere krav.
- Kommerciel transport af litium-ionbatterier af tredjeparter er underlagt forordningerne om farligt gods. Transportforberedelser og transport skal udføres alene af dertil oplærte personer, og processen skal ledsages af tilsvarende eksperter.

Ved transport af batterier:

- Sørg for, at batteriklemmerne er beskyttede og isolerede for at forebygge kortslutning.
- Sørg for, at batteriet ikke kan bevæge sig omkring inde i emballagen.

Hvis batteriet opbevares længere end 30 dage:

- Opbevar batteriet ved en temperatur under 27 °C, og hvor det ikke udsættes for fugt.
- Opbevar batteriet opladet til 30 til 50 % af en fuld opladning.
- For hver seks måneders opbevaring, skal batteriet oplades som normalt.

Betjening

- På tilbehør, der er beregnet til montering med en skive med et gevindskåret hul, skal det sikres, at gevindet i skiven er langt nok til spindellængden.
- Opbevar altid skære- og slibeskiverne som anvist af producenten.
- Brug altid den rette afskærmning til fræsning og slibning. Brug altid afskærmning med skærestyr fra tilbehørssortimentet til skæresten.
- Slibefladen på skiver med midtforsænkning skal monteres mindst 2 mm under skærmlæbens flade.
- Brug altid hjælpehåndtag. Arbejdsemnet skal monteres, hvis det ikke er tungt nok til at være stabilt.
- Justeremøtrikken skal strammes før arbejde på maskinen påbegyndes.

  Flyt aldrig arbejdsemnet op mod den roterende skive med hånden.

Vedligeholdelsesanvisninger

- **Følg de lokale miljøregler for dit land. Håndtér og bortskaf alle komponenter sikkert.**
- Vedligeholdelses- og reparationsarbejde skal udføres af kvalificeret personale, som kun bruger originale reservedele. Kontakt fabrikanten eller din nærmeste autoriserede forhandler for rådgivning om teknisk service, hvis du skal bruge reservedele.
- Sørg altid for, at maskinen er frakoblet energikilden for at undgå utilsigtet betjening.
- Adskil og efterse værktøjet hver tredje måned, hvis det bruges hver dag. Udskift defekte eller slidte dele.
- Følgende servicesæt anbefales for at holde nedetiden til et minimum. **Tuningssæt**
- Lad aldrig bremsevæsker, benzin, råoliebaserede produkter, gennemtrængende olier osv. få kontakt med plasticdele. Kemikalier kan beskadige, svække eller ødelægge plastic, hvilket kunne resultere i alvorlig personskade.
- Undgå anvendelse af opløsningsmidler ved rengøring af plasticdele. Der er risiko for beskadigelse af de fleste slags plastic ved brug af forskellige slags opløsningsmidler, der fås i handlen. Brug rene klude til at fjerne snavs, støv, olie, fedt osv.

© Chicago Pneumatic - 8940175118

Sikkerhedsinstruktioner

Vores mål er at producere værktøj, der gør arbejdet sikkert og effektivt for dig. Den vigtigste sikkerhedsforanstaltning for dette og alt andet værktøj er DIG. Din behandling og rette vurdering er den bedste beskyttelse mod ulykker. Ikke alle mulige faremomenter kan dækkes her, men vi har forsøgt at fremhæve nogle af de vigtigste. Kun kvalificerede og oplærte brugere må installere, justere eller benytte dette maskinværktøj.

Få yderligere sikkerhedsoplysninger her:

- Øvrige dokumenter og anvisninger, der følger med dette værktøj.
- Din arbejdsgiver, fagforening og/eller handelsforening.
- Få yderligere oplysninger om arbejdsmiljøet på følgende websites:
  - http://www.osha.gov (USA)
  - https://osha.europa.eu/ (Europa)

KASSÉR IKKE DETTE - GIV DET TIL BRUGEREN

Generelle sikkerhedsadvarsler for maskinværktøj

⚠ **ADVARSEL Læs alle sikkerhedsadvarsler og alle instruktioner. Undlades det at følge advarslerne og anvisningerne, kan det medføre elektrisk chok, brand og/eller alvorlige kvæstelser.**

Gem alle advarsler og instruktioner til senere brug.

Udtrykket "maskinværktøj" i advarslerne henviser til maskinværktøj, der tilsluttes elnettet (med ledning), eller til batteridrevet (trådløs) maskinværktøj.

Sikkerhed på arbejdsområdet

- **Hold arbejdsområdet rent og godt belyst.** Rodede eller mørke områder indbyder til ulykker.
- **Anvend ikke el-værktøjer, hvor der er eksplosionsfare, f.eks. i nærheden af brændbare væsker, gasser eller støv.** El-værktøjer danner gnister, som kan antænde støv eller dampe.
- Hold børn og tilskuere på afstand, når du bruger et maskinværktøj. Forstyrrelser kan få dig til at miste herredømmet over værktøjet.

Elsikkerhed

- **Maskinværktøjets stik skal passe til stikkontakten. Stikket må aldrig ændres på nogen måde. Undlad at anvende adapterstik med jordforbundet (jordet) maskinværktøj.** Stik, som ikke er ændret, og som passer til stikkontakterne, reducerer risikoen for elektrisk stød.
- **Undgå kropskontakt med jordforbundne eller jordede overflader som f.eks. rør, radiatorer, komfurer og køleskabe.** Der er forøget risiko for elektrisk stød, hvis kroppen bliver jordet eller jordforbundet.
- **Undlad at udsætte maskinværktøj for regn eller våde forhold.** Hvis der trænger vand ind i maskinværktøj, øges faren for elektrisk stød.
- **Undgå at ødelægge ledningen Ledningen må aldrig bruges til at bære eller trække et maskinværktøj eller til at trække stikket ud af stikkontakten. Hold ledningen på afstand af varme, olie, skarpe kanter og dele i bevægelse.** Beskadigede eller sammenviklede ledninger øger faren for elektrisk stød.
- **Når du betjener et maskinværktøj udendørs, skal du anvende en passende forlængerledning til udendørs brug.** Brug af et kabel til udendørs brug reducerer risikoen for elektrisk stød.
- **Hvis du absolut skal anvende et maskinværktøj på et fugtigt sted, skal du bruge en strømforsyning, som beskyttes med en fejlstrømsafbryder (RCD).** Brug af en fejlstrømsafbryder (RCD) reducerer risikoen for elektrisk stød.

Personlig sikkerhed

- **Vær agtpågivende, pas på hvad du gør, og brug din sunde fornuft, når du betjener et maskinværktøj. Undlad at bruge maskinværktøj, hvis du er træt eller påvirket af narkotika, alkohol eller medicin.** Et øjebliks uopmærksomhed, mens du betjener maskinværktøj, kan medføre alvorlig personskade.
- **Brug personlige værnemidler. Brug altid beskyttelsesbriller.** Værnemidler som f.eks. støvmaske, skridsikre sikkerhedssko, beskyttelseshjelm eller høreværn, der anvendes under de rigtige forhold, reducerer personskader.

- **Forebyg utilsigtet start. Sørg for, at kontakten står på slukket (OFF), før du tilslutter værktøjet til en strømkilde og/eller et batteri, når du samler værktøjet op eller bærer det.** At bære maskinværktøj med din finger på kontakten, eller mens der tilføres strøm til maskinværktøj, som er tændt, indbyder til ulykker.
- **Fjern eventuelle justeringsnøgler eller skruenøgler, før maskinværktøjet tændes.** En skruenøgle eller en nøgle, som efterlades på et maskinværktøjs roterende del, kan resultere i personskade.
- **Stræk dig ikke for langt frem. Sørg altid for at have et sikkert fodfæste og i stand til at holde balancen.** Så har du bedre styr på maskinværktøjet i uventede situationer.
- **Brug passende beklædning. Du må hverken have smykker på eller være iført løstsiddende tøj. Hold hår, tøj og handsker væk fra dele i bevægelse.** Løstsiddende tøj, smykker eller langt hår kan blive viklet ind i dele i bevægelse.
- **Hvis der anvendes anordninger til tilslutning af støvudsugnings- og opsamlingsfaciliteter, skal du sikre, at de tilsluttes og bruges korrekt.** Brug af støvopsamling kan reducere støvrelaterede farer.

Brug og vedligeholdelse af maskinværktøj

- **Undlad at bruge magt på maskinværktøjet. Brug det korrekte maskinværktøj til dit arbejde.** Det rigtige maskinværktøj vil gøre arbejdet bedre og mere sikkert til den hastighed, som det er designet til.
- **Undlad at bruge maskinværktøjet, hvis kontakten ikke tænder eller slukker det.** Ethvert maskinværktøj, som ikke kan styres med kontakten, er farligt og skal repareres.
- **Tag stikket ud af stikkontakten, og/eller afbryd batteriet fra maskinværktøjet, før du foretager justeringer, skifter tilbehør eller lægger maskinværktøjet til opbevaring.** Sådanne forebyggende sikkerhedsforanstaltninger reducerer risikoen for at starte maskinværktøjet ved et uheld.
- **Opbevar ubenyttet maskinværktøj uden for børns rækkevidde, og lad ikke personer, som mangler kendskab til maskinværktøj eller disse instruktioner, betjene maskinværktøjet.** Maskinværktøj er farligt i hænderne på uerfarne brugere.
- **Vedligeholdelse af maskinværktøj. Kontrollér for skæv opstilling af bevægelige dele, brud på dele og alle andre forhold, som kan påvirke maskinværktøjets drift. Hvis maskinværktøjet er beskadiget, skal det repareres før brug.** Mange ulykker skyldes dårligt vedligeholdt maskinværktøj.
- **Hold fræseværktøj skarpt og rent.** Korrekt vedligeholdt fræseværktøj med skarpe skærekanter binder mindre og er nemmere at styre.
- **Brug maskinværktøj, tilbehør og værktøjsbits osv. i overensstemmelse med disse instruktioner og med hensyntagen til arbejdsforholdene og det arbejde, der skal udføres.** Brug af maskinværktøj til andre formål, end de formål, det er beregnet til, kan føre til farlige situationer.

Brug og vedligeholdelse af værktøj med batteri

- **Må kun oplades med den oplader, der angives af producenten.** En oplader, der egner sig til én type batterier, kan skabe risiko for brand, når den anvendes til en anden type batterier.
- **Værktøjet må kun anvendes med de dertil beregnede batterier.** Hvis der anvendes andre batterier, kan det skabe risiko for kvæstelser og brand.
- **Når batteriet ikke er i brug, skal det opbevares på god afstand af metalgenstande, som f. eks. papirclips, mønter, nøgler, skruer eller andre små metalgenstande, der kan skabe forbindelse mellem to poler.** Kortslutning af batteriets poler kan give forbrændinger eller starte en brand.
- **Hvis batteriet misbruges, kan der slynges væske ud af batteriet. I så tilfælde skal man undgå kontakt med væsken. Hvis man kommer i kontakt med væsken, skal der skylles med vand. Hvis væsken kommer i øjnene, skal der desuden søges lægehjælp.** Væske, der slynges ud af batteriet, kan give irritation eller forbrændinger.

Servicering

- **Få værktøjet efterset af en kvalificeret reparatør, der kun bruger identiske reservedele.** Dette vil sikre, at værktøjet forbliver sikkert at bruge.

Sikkerhedsadvarsler, der er specifikke for slibning eller fræsning:

- **Dette maskinværktøj er beregnet til at fungere som slibemaskine eller fræseværktøj. Læs alle sikkerhedsadvarsler, anvisninger,**

© Chicago Pneumatic - 8940175118

illustrationer og specifikationer, der følger med dette maskinværktøj. Hvis ingen af instruktionerne følges, kan det føre til elektrisk stød, brand og/eller alvorlige kvæstelser.

- **Det kan ikke anbefales at bruge dette maskinværktøj til funktioner som f.eks. slibning, sandslibning, stålbørstning, polering eller fræsning.** Funktioner, som dette maskinværktøj ikke er konstrueret til, kan skabe en fare og forårsage læsioner på personer.
- **Brug kun tilbehør, som er specifikt konstrueret til værktøjet og anbefales af værktøjsproducenten.** Blot fordi tilbehør kan monteres på maskinværktøjet, betyder det ikke, at det er sikkert at bruge.
- **Tilbehørets nominelle hastighed skal mindst være lig med maks. hastighed angivet på maskinværktøjet.** Tilbehør, der kører hurtigere end den nominelle hastighed, kan gå i stykker og flyve fra hinanden.
- **Tilbehørets udvendige diameter og tykkelse skal være inden for maskinværktøjets kapacitetsklasse.** Forkert dimensioneret tilbehør kan ikke beskyttes eller styres tilstrækkeligt.
- **Montering af tilbehør med gevind skal passe til gevindet på slibespindlen. For tilbehør monteret med kraver skal skafthullet på tilbehøret passe til kravens holdediameter.** Tilbehør, der ikke passer til monteringsbeslagene på maskinværktøjet vil komme ud af balance, vibrere stærkt og evt. føre til tab af kontrollen.
- **Undlad at bruge beskadiget tilbehør. Før hver brug efterses tilbehør som f.eks. skæreskiver for spåner og revner, bagskiver for revner, eller stærk slitage, stålbørster for løse eller revnede wirer. Hvis maskinværktøjet eller tilbehøret tabes, skal det efterses for skade eller ubeskadiget tilbehør monteres. Efter inspektion og montering af et tilbehør skal du placere dig selv og omkringstående på afstand af det roterende tilbehørs plan og køre maskinværktøjet ved maks. ubelastet hastighed i et minut.** Beskadiget tilbehør vil som regel falde fra hinanden i denne test.
- **Brug personlige værnemidler. Afhængig af anvendelsen bør du bruge ansigtsværn, øjenværn eller sikkerhedsbriller. Som relevant bør du bruge støvmaske, høreværn, handsker og værkstedsforklæde, som kan stoppe små slibende eller arbejdsemnefragmenter,** Øjenværnet skal kunne stoppe omkringflyvende rester, der genereres i forskellige funktioner. Støvmasken eller åndedrætsværnet skal kunne filtrere partikler, der genereres af arbejdet. Længere tids udsættelse for høj, intens støj kan forårsage tab af hørelse.
- **Hold omkringstående på sikker afstand af arbejdsområdet. Alle, der kommer ind i arbejdsområdet skal bruge personlige værnemidler.** Fragmenter fra arbejdsemnet eller fra ødelagt tilbehør kan flyve omkring og forårsage læsioner ud over det nærmeste arbejdsområde.
- **Værktøjet må kun holdes i de isolerede gribeflader, når der udføres arbejde, hvor fræseværktøjet kan komme i kontakt med skjulte ledningsnet.** Kontakt med en strømførende ledning, kan gøre afdækkede metaldele på værktøjet strømførende, hvilket kan give operatøren elektrisk chok

  Læg aldrig maskinværktøjet ned, før tilbehøret er standset helt. Det roterende tilbehør kan gribe fladen, og trække maskinværktøjet ud af din kontrol.
- **Maskinværktøjet må ikke køre, mens du bærer det ned langs siden.** Utilsigtet kontakt med det roterende tilbehør kan fange dit tøj og trække tilbehøret ind mod din krop.
- **Rengør maskinværktøjets lufthuller regelmæssigt.** Motorens blæser vil trække støv ind i huset, og stærk akkumulering af metalpulver kan udgøre en elektrisk fare.
- **Maskinværktøjet må ikke betjenes i nærheden af brandbare materialer.** Gnister kan antænde sådanne materialer.
- **Brug ikke tilbehør, der behøver flydende kølemidler.** Hvis der bruges vand eller andre flydende kølemidler, kan det give elektrisk stød, der kan slå ihjel.

Tilbageslag og tilknyttede advarsler

Tilbageslag er en pludselig reaktion på en klemt eller fanget roterende skive, bagskive, børste eller andet tilbehør. Klemte eller fangede dele får roterende tilbehør til at stoppe pludseligt, hvilket så tvinger det ukontrollerede maskinværktøj i modsat retning af tilbehørets rotation på stedet, hvor dette sker.

Hvis f.eks. en slibeskive fanges eller klemmes af arbejdsemnet, kan kanten af skiven, der er på vej ind i klemmepunktet, hugge ind i materialets overflade, hvilket kan få skiven til at "klatre ud" eller

springe ud. Skiven vil enten springe fremad eller væk fra brugeren afhængig af skivens bevægelse på stedet for klemningen. Slibeskiver kan ligeledes gå i stykker under sådanne betingelser.

Tilbageslag er resultatet af misbrug af maskinværktøjet og/eller forkerte driftsprocedurer eller -betingelser, og det kan undgås ved at tage de rette forholdsregler som angivet herunder.

- **Bevar et sikkert greb om maskinværktøjet, og placér kroppen og armen således, at du kan modstå tilbageslagskræfterne. Brug altid hjælpehåndtag, hvor sådanne forefindes, for at opnå maks. kontrol over tilbageslag eller momentreaktion under start.** Brugeren kan styre momentreaktioner eller tilbageslagskræfter, hvis de rette forholdsregler tages.
- **Du må aldrig have hånden i nærheden af roterende tilbehør.** Tilbehøret kan give tilbageslag over din hånd.
- **Du må ikke placere kroppen i området, hvor maskinværktøjet vil bevæge sig hen, hvis der opstår tilbageslag.** Tilbageslag vil kaste værktøjet i modsat retning af skivens bevægelse på stedet, hvor det bliver fanget.
- **Vær ekstra forsigtig, når der bearbejdes hjørner, skarpe kanter osv. Undgå at bumpe eller hænge fast med tilbehøret.** Hjørner, skarpe kanter eller bumpning har en tendens til at fange roterende tilbehør og føre til tab af kontrol eller tilbageslag.
- **Der må ikke monteres en savklinge til træ eller en tandklinge**. Sådanne klinger skaber hyppigt tilbageslag og tab af kontrol.

Sikkerhedsadvarsler, der er specifikke for slibning og fræsning:

- **Brug kun skivetyper, der anbefales til maskinværktøjet og den særlige skærm konstrueret til den valgte skive.** Skiver, som maskinværktøjet ikke er konstrueret til, kan ikke afskærmes tilstrækkeligt og er ikke sikre.
- **Slibefladen på skiver med midtforsænkning skal monteres mindst under skærmlæbens flade.** En forkert monteret skive, der stikker igennem skærmlæbens flade kan ikke beskyttes tilstrækkeligt.
- **Skærmen skal være sikkert monteret på maskinværktøjet og placeret, så den yder maksimal sikkerhed, idet mindst muligt af skiven, der vender mod brugeren, er afdækket.** Skærmen hjælper med at beskytte brugeren mod afknækkede skivefragmenter, utilsigtet kontakt med skiven og gnister, der kan antænde beklædning.
- **Skiverne må kun bruges til de anbefalede anvendelser. Du må for eksempel ikke slibe med siden af skæreskiven.** Skæreskiver er beregnet til perifer slibning. Sidekræfter påført disse skiver kan knuse dem.
- **Brug altid ubeskadigede skivekraver, der er af den korrekte størrelse og facon til den valgte skive.** Korrekte skivekraver understøtter skiven, og mindsker således risikoen for at skiven gå i stykker. Skivekraver til skæreskiver er muligvis anderledes end slibeskivekraver.
- **Du må ikke bruge slidte skiver fra større maskinværktøjer.** Skiver beregnet til større maskinværktøjer egner sig ikke til et mindre værktøjs højere hastighed og kan således briste.

Yderligere sikkerhedsadvarsler specifikt til skæreskivefunktioner:

- **Pas på ikke at "fastklemme" skæreskiven eller påføre for stort tryk. Gør ikke forsøg på at udføre et meget dybt snit.** Hvis du lægger for stor vægt på skiven, øges belastningen, og skiven bliver så modtagelig over for vridning eller binding i snittet samt for evt. tilbageslag eller skivebrud.
- **Du må ikke anbringe kroppen på linje med og bag den roterende skive.** Når skiven, på tidspunktet for betjening, flytter sig væk fra din krop, kan et evt. tilbageslag kaste spindeskiven og maskinværktøjet direkte ind imod dig selv.
- **Når skiven binder, eller når du afbryder et snit af en eller anden årsag, skal du slukke maskinværktøjet, og holde det stille, indtil skiven standser helt. Gør aldrig forsøg på at fjerne skæreskiven fra snittet, mens skiven er i bevægelse, da der ellers kan opstå tilbageslag.** Undersøg, og tag de nødvendige forholdsregler for at eliminere årsagen til, at skiven binder.
- **Du må ikke starte skærearbejdet i arbejdsemnet. Lad skiven nå fuld hastighed, og sæt den så tilbage i snittet.** Skiven kan binde, gå op eller give tilbageslag, hvis maskinværktøjet startes i arbejdsemnet.
- **Understøt paneler eller for store arbejdsemner for at mindske risikoen for, at skiven bliver klemt og for tilbageslag.** Store arbejdsemner har tendens til at hænge under deres egen

© Chicago Pneumatic - 8940175118

vægt. Der skal anbringes understøttelse under arbejdsemnet tæt på skærelinjen og tæt på kanten af arbejdsemnet på begge sider af skiven.

- **Vær ekstra forsigtig, når du foretager et "lommesnit" ind i eksisterende vægge eller andre blindområder.** Skiven, der rager frem, kan overskære gas- eller vandrør, elektriske ledninger eller genstande, som kan føre til tilbageslag.

Yderligere sikkerhedsregler for slibemaskiner og sandblæsere

Driftsfarer

- **Operatører og vedligeholdelsespersonale skal være fysisk i stand til at håndtere værktøjets omfang, vægt og kraft.**
- **Sørg for, at arbejdsemnet sidder sikkert fast.**
- **Sørg for, at gnister ikke kan lande på tøj. Brug brandhæmmende tøj, og stil en spand vand i nærheden.** Slibegnister kan antænde tøj og forårsage svære forbrændinger.
- **Der er risiko for elektrostatisk afladning, hvis maskinen bruges på plastik eller andre ikke-ledende materialer.**
- **Støv og dampe fra pudsning og slibning kan skabe en potentielt eksplosiv atmosfære.** Brug udsugningsudstyr eller andre støvhæmmende foranstaltninger, som er hensigtsmæssige for det materiale, der bearbejdes.

Fare for udslyngede genstande

- **Hvis en slibeskive brister, kan den forårsage alvorlig personskade eller dødsfald.**
- **Sørg for, at skæreskiven sidder sikkert fast på slibemaskinen, ved at bruge det medfølgende værktøj.**
- **Dette værktøj og dets tilbehør, må ikke modificeres.**

Faremomenter ved montering af slibematerialer

- **Undgå fejltilpasning mellem grove gevind og metriske gevind.**
- **Slibeskiver skal passe frit på spindlen for at undgå stress ved hullet. Der må ikke anvendes reduktionsbøsninger til montering af slibeskiver med store huller.**
- **Kun de skivekraver, som leveres med slibemaskinen, må anvendes ved montering af slibeskiven. Flade spændeskiver eller andre mellemstykker kan overbelaste skiven.** Kraftige trækpapirskiver skal altid placeres mellem skivekraverne og slibeskiven.
- **Hvis der leveres flere flanger til forskellige størrelser og typer slibeskiver, skal man altid montere den/de korrekte flange/-r til den anvendte slibeskive.**
- **Ved montering af kopper, kegler eller propper med gevindskårne huller, må spindelenden ikke berøre bunden af hullet, da det vil belaste slibeskiven.**
- **Stram skiven fast på spindlen for at forhindre spin-off, når der slukkes for slibemaskinen.**

Gentagne bevægelsesfarer

- **Når der anvendes maskinværktøj til at udføre arbejdsrelaterede aktiviteter, vil brugeren muligvis føle ubehag i hænder, arme, skuldre, nakke og andre dele af kroppen.**
- **Indtag en bekvem stilling, mens der bevares et godt fodfæste og undgå akavede eller ubalancerede stillinger.** Det kan hjælpe at skifte stilling ved langvarige opgaver for at forebygge ubehag og træthed.
- **Lad ikke symptomer som f.eks. vedvarende eller tilbagevendende ubehag, smerte, dunken, irritation, prikken, følelsesløshed, brændende fornemmelse eller stivhed gå upåagtet hen.** Hold op med at bruge værktøjet, informér din arbejdsgiver, og tal med en læge.

Støj- og vibrationsfarer

- **Høje lydniveauer kan give permanent høretab og andre problemer som f.eks. tinnitus.** Der skal altid bruges høreværn, som anbefalet af din arbejdsgiver eller i gældende bestemmelser for arbejdsmiljøet.
- **Udsættelse for vibrationer kan forårsage invaliderende skade på nerverne og hæmme blodforsyningen til hænder og arme.** Brug varmt tøj, og hold hænderne varme og tørre. Hvis der opstår følelsesløshed, snurren eller smerter, eller huden bliver hvid, skal man ophøre med at bruge værktøjet, informere sin arbejdsgiver og søge lægehjælp.
- **Hold værktøjet i et let men sikkert greb, da risikoen for vibration generelt er større, når gribekraften er højere.** Hvor muligt understøttes værktøjets vægt med en balancer.
- **Med henblik på at undgå en stigning i støj- og vibrationsniveauerne:**

- Værktøjet betjenes og vedligeholdes, og tilbehør og forbrugsvarer vælges, vedligeholdes og udskiftes iht. denne instruktionsbog.
- Brug dæmpningsmaterialer til at forebygge, at arbejdsemnerne "ringer."

Farer på arbejdspladsen

- **En af de hyppigste årsager til alvorlig og livsfarlig personskade er, at man glider, snubler eller flader.** Rodede områder og bænke indbyder til personskader.
- **Undgå indånding af støv eller håndtering af affald fra de arbejdsprocesser, som kan være skadelige for dit helbred (f.eks. cancer, fostermisdannelser, astma og/eller dermatitis).** Brug et udsugningsanlæg, og brug beskyttende respirationsudstyr, når du arbejder med materialer, der frembringer luftbårne partikler.
- **En del støv, som frembringes ved pudsning, savning, slibning, boring og andre byggeaktiviteter indeholder kemikalier, hvorom delstaten Californien ved, at de forårsager cancer, fostermisdannelser og anden reproduktiv skade.** Nogle eksempler på sådanne kemikalier er:
  - Bly fra blyholdig maling
  - Silikatkrystalholdige mursten, cement og andre murværksprodukter.
  - Arsenik og krom fra kemisk behandlet gummi

  Risikoen ved udsættelse for disse stoffer varierer, afhængigt af hvor ofte du udfører denne slags arbejde. Du kan mindske udsættelse for disse kemikalier ved at gøre følgende: Udfør arbejdet i et område med god ventilation og brug godkendt sikkerhedsudstyr såsom støvmasker, der er specielt godkendt til at bortfiltrere mikroskopiske partikler.
- **Udvis forsigtighed i ukendte omgivelser.** Der kan forekomme skjulte faremomenter så som elektricitet eller andre forsyningslinjer. Dette værktøj er ikke isoleret til kontakt med elektriske strømkilder.
- **Dette værktøj er ikke beregnet til brug i potentielt eksplosive atmosfærer.**

Yderligere sikkerhedsadvarsler

ADVARSEL

Tjek altid, at knappen til at fastlåse spindlen er helt udløst, før produktet tændes.

- **Hold håndtag og gribeflader tørre, rene og olie- og fedtfrie.** Fedtede håndtag og gribeflader forhindrer sikker håndtering og kontrol over værktøjet i uventede situationer.
- **Batteriet og værktøjet må ikke udsættes for ild eller høje temperaturer.** Hvis de udsættes for ild eller temperaturer over 130 °C, kan forårsage en eksplosion.
- Følg alle opladningsanvisninger, og undlad at oplade batteriet eller værktøjet uden for det temperaturinterval, der anføres i vejledningen. Det kan skade batteriet og øge brandrisikoen at oplade det forkert eller ved temperaturer uden for det angivne område. Beskadigede eller modificerede batterier kan fungere uforudsigeligt, hvilket kan medføre brand, eksplosion eller risiko for personskade.
- Pas på, at kendskab som følge af hyppig brug af værktøjet ikke gør dig for sikker på dig selv, så du ignorerer sikkerhedsprincipperne. Uforsigtige handlinger kan forårsage alvorlige læsioner i brøkdelen af et sekund.

Tilbageværende risici

Selv når vinkelsliberen bruges som foreskrevet, er det stadig umuligt helt at eliminere visse tilbageværende risikofaktorer. De følgende farer kan opstå, og brugeren skal være særligt opmærksom på at undgå følgende:

- Personskade forårsaget af udslyngede partikler.
  - Metalpartikler eller slibende partikler kan komme i øjnene og forårsage alvorlig, varig skade. Bær altid øjenværn godkendt til slibearbejde, når du bruger produktet.
- Personskade forårsaget af vibration.
  - Begræns blotlæggelse. Se nedsættelse af risiko.
- Personskade forårsaget af støv.
  - Bær en passende maske til kontrol af støv med filtre, der er egnede til beskyttelse mod partikler fra det materiale, der arbejdes med, og slibende partikler fra slibeskiven. Lad være med at spise, drikke eller ryge i arbejdsområdet. Sørg for tilstrækkelig ventilation.
- Personskade fra kontakt med slibeskiven.

© Chicago Pneumatic - 8940175118

- Skiven og arbejdsemnet vil blive varme under brug. Bær handsker ved udskiftning af skiver eller berøring af arbejdsemne. Hold hele tiden hænderne væk fra slibeområdet. Spænd altid arbejdsemnet fast, når det er muligt.

- Personskade forårsaget af støj.
  - Forlænget udsættelse for støj vil øge risikoen for høreskader, og virkningerne er kumulative. Bær høreværn ved brug af maskinværktøjer i ethvert længere tidsrum.

Skader kan forårsages eller forværres af længerevarende brug af et værktøj. Sørg ved brug af ethvert værktøj i lange perioder for at holde regelmæssige pauser.

Specificerede betingelser for brug

Vinkelsliberen kan bruges til fræsning, slibning og stålbørstning af en bred vifte af materialer som metal og sten. Hvis du er i tvivl, henvises du til instruktionerne, der leveres af tilbehørsproducenten.

Produktet må ikke bruges på nogen anden måde end den tilsigtede normale brug.

Symboler

	FORSIGTIG! ADVARSEL! FARE!
	Fjern batteriet før påbegyndelse af arbejde på maskinen.
	Læs vejledningen grundigt før start af maskinen.
	Brug altid sikkerhedsbriller, når du bruger maskinen.
	Brug handsker!
	Undlad at bruge magt.
	Kun til slibning.
	Kun til skærearbejde.
	Tilbehør - Ikke inkluderet i standardudstyr, kan fås som tilbehør.
	Elektriske værktøjer må ikke kasseres sammen med husholdningsaffald. Elektriske værktøjer og elektronisk udstyr, hvis levetid er udløbet, skal indsamles separat og returneres til et genindvindingsanlæg af hensyn til miljøet. Tjek hos de lokale myndigheder, eller bed sælgeren om henvisning til et genindvindingsanlæg.
CE	Europæisk overensstemmelsesmærke
TR 066	Nationalt overensstemmelsesmærke i Ukraine
EAC	Eurasisk overensstemmelsesmærke
	Koreansk overensstemmelsesmærke
n	Normeret hastighed

Nyttig information

Website

Log på Chicago Pneumatic: www.cp.com.

Du kan finde information om vores produkter, tilbehør, reservedele og publikationer på vores websted.

Oprindelsesland

Kina

Copyright

© Copyright 2017, CHICAGO PNEUMATIC Tool Co. LLC, 1815 Clubhouse Road, Rock Hill, SC 29730

Alle rettigheder forbeholdes. Al uautoriseret brug eller kopiering af indholdet eller dele deraf er forbudt. Dette gælder især varemærker, modelbetegnelser, reservedelsnumre og tegninger. Brug kun autoriserede reservedele. Al skade eller fejlfunktion som følge af brug af uautoriserede dele dækkes hverken af garantien eller produktansvaret.

Tekniske data

Verktøydata

	CP8345	CP8350 EU / US
Tomgangen (rpm)	8500	8500
Hjulstørrelse (tommer)	4,5"	5"
Vekt (kg)	2,5	2,6
Spindelgjenge	5/8"	M14 / 5/8”
Strøm (W)	750	750
Kraft (hk)	1	1
Batterispenning (V)	20	20
Hjulstørrelse (mm)	115	125
Vekt (lb)	5,5	5,7
Slipetykkelse hjul (mm)	6	6
Type tilleggsutstyr		
Slipehjul		Type 27
Skjærehjul		Type 41

Erklæringer

EU-SAMSVARSERKLÆRING

Vi, **CHICAGO PNEUMATIC Tool Co. LLC**, 1815 Clubhouse Road, Rock Hill, SC 29730, erklærer på vårt eneansvar at vårt produkt (med navn, type- og serienummer, se forsiden) er i samsvar med de følgende direktiver:
2006/42/EF, EMC-direktiv 2014/30/EU, RoHS-direktiv 2011/65/EU

Brukte harmoniserte standarder:
EN 60745-1:2009+A11:2010,

EN60745-2-3:2011+A2:2013+A11:2014+A12:2014+A13:2015, EN55014-1:2017,

EN 55014-2:2015, EN 50581:2012

Relevant teknisk informasjon kan kun gis til gjeldende autoriteter fra:
Pascal Roussy R&D manager CP Technocenter 38, rue Bobby Sands - BP10273 44800 Saint Herblain - Frankrike

Sted og dato: Saint-Herblain, 04/2017

Pascal ROUSSY

Utstederens signatur

Støy og vibrasjon

	CP8345	CP8350
Lydtrykknivå (dB(A))		78
Lydeffektnivå (dB(A))		89
Usikkerhet K=3 dB(A)	UL 60745-2-3	EN 60745-2-3

	CP8345	CP8350
Vibrasjonsstandard	UL 60745-2-3	EN 60745-2-3
Vibrasjonsverdi (m/s²)		6,8
Vibrasjonsusikkerhet (K) (m/s²)		1,5

Vibrasjonsnivået gitt i dette informasjonsbladet har blitt målt i henhold til en standardisert test gitt i EN 60745, og kan bli bruk til å sammenligne ett verktøy med et annet. Det kan bli brukt ved forhåndsvurdering av eksponering.

Det gitte vibrasjonsnivået representerer hovedfunksjonene på verktøyet. Hvis verktøyet blir brukt til andre formål, sammen med andre tilbehør eller utstyr som ikke har blitt vedlikeholdt, kan vibrasjonsnivået endre seg. Dette kan øke eksponeringsnivået betydelig over den totale arbeidsperioden.

En estimering av eksponering til vibrasjoner bør også vurdere de gangene verktøyet slås av, eller når det har blitt slått på, men ikke er i bruk i arbeidet. Dette kan redusere eksponeringsnivået betydelig over den totale arbeidsperioden.

Identifiser alle ekstra sikkerhetstiltak som bør tas for å beskytte operatøren fra vibrasjonseffekter, slik som: vedlikehold av verktøyet og tilbehøret, holde hendene varme, ha arbeidsmønster på plass.

Disse gitte verdiene ble hentet fra laboratorietesting i samsvar med de nevnte standardene, og er egnet for sammenligning med de gitte verdiene for andre verktøy testet i samsvar med de samme standardene. Disse gitte verdiene er ikke tilstrekkelig til bruk i risikovurderinger, og verdier målt ved individuelle arbeidsplasser kan være høyere. Faktiske eksponeringsverdier og risiko for skade hos en individuell bruker er unike,

© Chicago Pneumatic – 8940175118

og disse er avhengig av måten brukeren jobber på, arbeidsstykket og arbeidsstasjonen, i tillegg til eksponeringstid og brukerens fysiske helse.

Vi, **CHICAGO PNEUMATIC Tool Co. LLC**, kan ikke holdes ansvarlig for konsekvensene ved bruk av oppgitte verdier, istedet for aktuelle eksponeringsverdier, i en individuell risikovurdering av en arbeidssituasjon utenfor vår kontroll.

Dette verktøyet kan forårsake hånd-arm-vibrasjonssyndrom hvis det ikke håndteres riktig. En EU-veiledning for å administrere hånd-/armvibrasjon kan bli funnet ved å gå til http://www.pneurop.eu/index.php, og velge «Tools» og deretter «Legislation».

Vi anbefaler at bedriftshelsetjenesten gjennomfører et program for å avdekke tidlige tegn på vibrasjonseksponering, slik at prosedyrene kan endres for å bidra til å unngå fremtidig svekkelse.

ⓘ Dette utstyret er ment for faste applikasjoner: Støyemisjonen gis som en veiledning for maskinbyggeren. Støy- og vibrasjonsemisjonsdata for den fullstendige maskinen skal gis i instruksjonshåndboken for maskinen.

Sikkerhet

⚠ **ADVARSEL Risiko for skade på eiendom eller alvorlig personskade**

Sørg for at du har lest, forstått og fulgt alle instruksjonene før du bruker verktøyet. Om du ikke følger instruksjonene, kan det føre til elektrisk støt, brann, eiendomsskade og/eller alvorlige personskader.

- ► Les all sikkerhetsinformasjon levert sammen med de ulike delene av systemet.
- ► Les alle produktinstruksjoner for installasjon, drift og vedlikehold av de ulike systemdelene.
- ► Les alle lokale, lovbestemte sikkerhetsregler med hensyn til systemet og delene i dette.
- ► Ta vare på all sikkerhetsinformasjon og alle anvisninger for fremtidig bruk.

Tiltenkt bruk

Vinkelsliperen er kun beregnet brukt av vokse som har lest og forstått instruksjonene og advarslene i denne manualen, og som kan anses å være ansvarlige for sine handlinger. Vinkelsliperen er utviklet for sliping og kutting av metall samt kutting av sement. Kun passende slipe- eller kutteskiver samt relaterte verneinnredninger (slipe- eller kuttebeskyttelse) som beskrevet i produktspesifikasjonene i denne manualen kan monteres på vinkelsliperen. Vinkelsliperen er utviklet for håndholdt bruk, den skal ikke fastmonteres eller benyttes på arbeidsbenk.

Ikke benytt produktet til noen annet enn det som er oppgitt som tiltenkt bruk.

Brukserklæring

Dette produktet er utformet til å fjerne materiale ved bruk av slipemidler. Annet bruk er ikke tillatt. Kun til profesjonell bruk.

Produktspesifikke instruksjoner

Batteri

Batteripakker som ikke er benyttet på en stund må lades opp før bruk.
Temperaturer som overstiger 50°C (122°F) reduserer batteripakkens ytelse. Unngå omfattende eksponering for varme eller sol (risiko for overoppheting).
Kontaktene til ladere og batteripakker må holdes rene.
For optimal levetid må batteripakkene full-lades etter bruk. For å oppnå lengst mulig levetid på batteriet, fjernes batteripakken fra laderen når det er fulladet.

Transport og oppbevaring

Lithium-ionbatterier er underlagt Forskrift om transport av farlig gods. Transport av slike batterier må skje i henhold til lokale, nasjonale og internasjonale bestemmelser og reguleringer.

- Brukeren kan transportere batteriene på vei uten ytterligere krav.
- Kommersiell transport av Lithium-ionbatterier av tredjeparter er underlagt Forskrift om transport av farlig gods. Transportforberedelser

og transport kan utelukkende utføres av personer med godkjent opplæring. Prosessen må ledsages av korresponderende eksperter.

Ved transport av batteriene:

- Sørg for at batterikontaktterminalene er beskyttet og isolert for å forhindre kortslutning.
- Sørg for at batteripakken er sikret mot bevegelser inne i pakken.

For oppbevaring av batteripakker lengre enn 30 dager:

- Oppbevar batteripakken i temperatur under 27 °C og fri for fuktighet
- Oppbevar batteripakkene i 30 % til 50 % ladet tilstand.
- Lad pakken som normalt hver sjette oppbevaringsmåned

Betjening

- For tilbehør beregnet for bruk med gjengede skiver, må det sørges for at gjengene i skiven er lang nok til å ta hele spindellengden.
- Benytt og oppbevar kutte- og slipeplatene i henhold til produsentens instruksjoner.
- Benytt alltid riktig beskyttelse for skjæring og sliping. Benytt alltid beskyttelse med skjæreveileder fra tilbehørsutvalget ved skjæring av stein.
- Slipeoverflaten til navet i den nedsenkede skiven må monteres minst 2 mm under planet for beskyttelsesdekselet.
- Benytt alltid hjelpehåndtaket. Arbeidsstykket må festes dersom det ikke er tungt nok til å være stødig.
- Justeringsmutteren må strammes før det arbeides med maskinen.

  Flytt aldri arbeidsstykke mot den roterende skiven for hånd.

Vedlikeholdsinstrukser

- **Følg landets lokale miljøregler for sikker håndtering og destruksjon av alle komponenter.**
- Vedlikehold og reparasjonsarbeid må kun utføres av kvalifisert personell som kun benytter originale reservedeler. Kontakt produsenten eller din nærmeste autoriserte forhandler for veiledning eller teknisk service dersom du trenger reservedeler.
- Sørg alltid for at maskinen er frakoblet strømtilførselen for å unngå driftsulykker.
- Demonter og inspiser verktøyet hver 3. måned hvis verktøyet brukes hver dag. Erstatt skadede eller slitte deler.
- Følgende servicesett anbefales for å holde nedetiden til et minimum: **Tune-up kit**
- Ikke la bremsevæske, bensin, petroleumsbaserte produkter, penetrerende oljer e.l. på noe tidspunkt komme i kontakt med plastikkdelene. Kjemikalier kan skade, svekke eller ødelegge plastikk, noe som kan føre til alvorlig personskade.
- Unngå bruk av løsemidler ved rengjøring av plastikkdeler. Det meste av plastikk er disponert for skade fra forskjellige typer kommersielle løsemidler, og kan bli skadet av slik bruk. Bruk rene kluter for fjerning av smuss, støv, olje, fett osv.

Sikkerhetsanvisninger

Vårt mål er å produsere verktøy som hjelper deg til et sikkert og effektivt arbeid. DU er det viktigste sikkerhetselementet ved bruk av dette og alle andre verktøy. Din dømmekraft og forsiktighet er den beste beskyttelsen mot skade. Selv om ikke alle mulige faresituasjoner kan dekkes her, har vi forsøkt å belyse noen av de viktigste. Dette mekaniske verktøyet skal kun installeres, justeres eller brukes av kvalifiserte og erfarne operatører.

For mer sikkerhetsinformasjon, se:

- Andre dokumenter og informasjon som fulgte med verktøyet.
- Din arbeidsgiver, arbeidsgiverforening og/eller handelsstandsforening.
- Ytterligere informasjon om arbeidssikkerhet er å finne på følgende hjemmesider:
  - http://www.osha.gov (USA)
  - https://osha.europa.eu/ (Europa)

MÅ IKKE KASTES – GI TIL BRUKER

© Chicago Pneumatic – 8940175118

Generelle sikkerhetsadvarsler for elektriske verktøy

⚠ **ADVARSEL Les alle sikkerhetsadvarsler og alle anvisninger. Om man ikke følger advarslene eller anvisningene, kan det føre til elektrisk støt, brann og/eller alvorlige personskader.**

Ta vare på alle advarsler og anvisninger for fremtidig bruk.

Begrepet «elektrisk verktøy» i advarslene henviser til det nettstrømdrevne (kablede) elektriske verktøyet eller det batteridrevne (kabelløse) elektriske verktøyet.

Arbeidsområdets sikkerhet

- **Hold arbeidsområdet rent, ryddig og godt belyst**. Overfylte eller mørke områder kan lede til ulykker.
- **Ikke bruk elektriske verktøy i områder hvor det er eksplosjonsfare som f.eks. ved brannfarlige væsker, gasser eller støv.** Elektriske verktøy danner gnister som kan antenne støv eller damp.
- **Hold avstand til barn og andre personer når du bruker et elektrisk verktøy.** Forstyrrelser kan føre til at du mister kontrollen.

Elektrisk sikkerhet

- **Støpslene til elektriske verktøy må tilsvare uttaket. Støpselet skal aldri modifiseres på noen måte. Bruk ikke adapterstøpsler med jordede elektriske verktøy.** Umodifiserte støpsler og samsvarende uttak vil redusere faren for elektrisk støt.
- **Unngå kroppskontakt med jordete overflater som rør, radiatorer, komfyrer og kjøleskap.** Det er økt fare for elektrisk støt hvis kroppen din er jordet.
- **Utsett ikke elektrisk verktøy for regn eller våte forhold.** Vann som kommer inn i elektrisk verktøy, vil øke faren for elektrisk støt.
- **Misbruk ikke kabelen. Bruk aldri ledningen til å bære eller trekke verktøyet eller til å trekke støpslet ut fra stikkontakten. Hold ledningen unna varme, olje, skarpe kanter og bevegelige deler.** Skadede eller sammenviklede ledninger øker faren for elektrisk støt.
- **Ved bruk av et elektrisk verktøy utendørs må du benytte en skjøteledning som egner seg til utendørs bruk.** Bruk av en ledning som egner seg for utendørs bruk reduserer faren for elektrisk støt.
- **Hvis det ikke er mulig å unngå å bruke et elektrisk verktøy på en fuktig plass, bruk en reststrømsenhetssikret (RCD) forsyning.** Bruk av en RCD reduserer faren for elektrisk støt.

Personlig sikkerhet

- **Vær oppmerksom, følg med på hva du gjør og bruk fornuft når du bruker et elektrisk verktøy. Betjen aldri et elektrisk verktøy hvis du er trøtt eller påvirket av narkotika, alkohol eller medisiner.** Et øyeblikks uoppmerksomhet ved betjening av elektriske verktøy kan føre til alvorlig personlig skade.
- **Bruk personlig verneutstyr. Bruk alltid øyevern.** Personlig verneutstyr, slik som støvmaske, sklisikre sikkerhetssko, hjelm eller hørselvern som brukes til riktige forhold, vil redusere personlige skader.
- **Forhindre utilsiktet oppstart. Se til at bryteren er i av-stillingen før tilkobling til strømkilden og/eller batteripakken, før du løfter opp eller bærer verktøyet.** Det å bære elektriske verktøy med fingeren på bryteren eller strømføre elektriske verktøy med bryteren på, inviterer til ulykker.
- **Fjern enhver justeringsnøkkel eller skiftenøkkel før det elektriske verktøyet slås på.** En skiftenøkkel eller nøkkel som er festet til en roterende del av det elektriske verktøyet kan føre til personlig skade.
- **Ikke strekk deg for langt. Sørg for at du alltid har godt fotfeste og balanse.** Dette gir bedre kontroll over det elektriske verktøyet i uventede situasjoner.
- **Bruk egnede klær. Ikke bruk løstsittende klær eller smykker. Hold håret, klærne og hanskene borte fra bevegelige deler.** Løse klær, smykker eller langt hår kan fanges i bevegelige deler.
- **Hvis enhetene er utstyrt for tilkobling av støvuttrekkings- og oppsamlingsfasiliteter, se til at disse er tilkoblet og brukes riktig.** Bruk av støvoppsamling kan redusere støvrelaterte farer.

Bruk og pleie av elektrisk verktøy

- **Ikke bruk makt på det elektriske verktøyet. Bruk riktig elektrisk verktøy for applikasjonen.** Det riktige elektriske verktøyet vil gjøre en bedre jobb og være tryggere i den hastigheten det ble utformet til.
- **Ikke bruk det elektriske verktøyet hvis bryteren ikke slås på og av.** Ethvert elektrisk verktøy som ikke kan kontrolleres med bryteren, er farlig og må repareres.
- **Koble støpselet fra strømkilden og/eller batteripakken fra det elektriske verktøyet før du foretar noen justeringer av, skifter tilbehør på eller oppbevarer elektriske verktøy.** Slike forebyggende sikkerhetstiltak reduserer faren for å starte det elektriske verktøyet utilsiktet.
- **Oppbevar elektriske verktøy i tomgang utilgjengelig for barn og ikke la personer som ikke er kjent med det elektriske verktøyet eller disse anvisningene bruke det elektriske verktøyet.** Elektriske verktøy er farlige i hendene på uopplærte brukere.
- **Utfør vedlikehold på elektriske verktøy. Kontroller for feiljustering eller binding av bevegelige deler, ødelagte deler og andre tilstander som kan påvirke driften av det elektriske verktøyet. Hvis det er skadet, skal det elektriske verktøyet repareres før bruk.** Mange ulykker forårsakes av dårlig vedlikeholdte elektriske verktøy.
- **Hold kutteverktøy skarpe og rene.** Tilstrekkelig vedlikeholdte kutteverktøy med skarpe kuttekanter setter seg mindre fast og er lettere å kontrollere.
- **Bruk det elektriske verktøyet, tilbehøret og verktøydelene osv. i overensstemmelse med disse anvisningene, ta med i betraktningen arbeidsforholdene og arbeidet som skal utføres.** Anvendelse av elektriske verktøy til annen bruk enn det de er beregnet til kan føre til en farlig situasjon.

Bruk og pleie av batteriverktøy

- **Lad kun opp med den laderen som er spesifisert av produsenten.** En lader som egner seg for en type batteripakke kan utgjøre brannfare ved bruk med en annen batteripakke.
- **Elektriske verktøy skal kun brukes med de spesialdesignede batteripakkene.** Bruk av andre batteripakker kan utgjøre en risiko for skade og brann.
- **Når batteripakken ikke er i bruk, skal den holdes på avstand fra andre metallgjenstander, slik som binders, mynter, nøkler, spikre, skruer eller andre små metallgjenstander, som kan skape en forbindelse fra én terminal til den andre.** Kortslutning av batteriterminalene kan forårsake forbrenninger eller brann.
- **Ved misbruk kan det støtes ut væske fra batteriene, unngå kontakt med denne. Hvis det oppstår kontakt ved uhell, skyll med vann. Hvis du får væske i øynene, oppsøk i tillegg lege.** Væske som støtes ut fra batteriet kan forårsake irritasjon eller forbrenninger.

Vedlikehold

- **Få utført service på det elektriske verktøyet av en kvalifisert reparatør som kun bruker identiske reservedeler.** Dette vil sørge for å opprettholde sikkerheten til det elektriske verktøyet.

Sikkerhetsadvarsler som er spesifikke for sliping og skurende kutteoperasjoner:

- **Dette elektriske verktøyet er beregnet til å fungere som en slipemaskin eller et kutteverktøy. Les alle sikkerhetsadvarslene, instruksjoner, illustrasjoner og spesifikasjoner som medfølger dette elektriske verktøyet.** Om man ikke følger instruksjonene under, kan det føre til elektrisk støt, brann og/eller alvorlige skader.
- **Operasjoner som sliping og kutting anbefales ikke å utføres med dette elektriske verktøyet.** Operasjoner som det elektriske verktøyet ikke er designet for, kan opprette en fare og forårsake personskade.
- **Bruk ikke tilbehør som ikke er spesifikt designet og anbefalt av verktøyprodusenten.** Bare fordi tilbehøret kan festes til det elektriske verktøyet, garanterer det ikke sikker drift.

© Chicago Pneumatic – 8940175118

- **Den nominelle hastigheten til tilbehøret må være minst lik maksimal hastighet som er merket på det elektriske verktøyet.** Tilbehør som går hurtigere enn den nominelle hastigheten, kan brekke og fly fra hverandre.
- **Den utvendige diametere og tykkelsen på tilbehøret må være innenfor kapasitetsstyrken til det elektriske verktøyet.** Tilbehør i feil størrelse kan ikke vernes eller kontrolleres tilstrekkelig.
- **Tilbehør montert med gjenger må samsvare med sliperens spindelgjenge. For tilbehør montert med flenser må tilbehørets akselhull passe til lokaliseringsdiameteren på flensen.** Tilbehør som ikke samsvarer med monteringskomponentene til det elektriske verktøyet, vil komme ut av balanse, vibrere for mye og kan forårsake tap av kontrollen.
- **Bruk ikke tilbehør som er skadet. Før hver bruk inspiser tilbehøret, slik som slipehjul for avskalling og sprekker, støtteskive for sprekker, revner eller høy slitasje, kabelbørste for løse eller sprukne kabler. Hvis det elektriske tilbehøret faller ned, inspiser for skade eller installer uskadet tilbehør. Etter inspeksjon og installasjon av tilbehør, posisjoner deg selv og tilstedeværende på avstand fra planet til det roterende tilbehøret og kjør det elektriske verktøyet ved maksimal hastighet uten last i ett minutt.** Skadet tilbehør vil normal brekke under denne testtiden.
- **Bruk personlig verneutstyr. Avhengig av bruksområde, bruk ansiktsskjerm, vernebriller eller sikkerhetsbriller. Etter det som er passende, bruk støvmaske, hørselvern, hansker og verkstedsforkle som kan stoppe små avslipinger eller arbeidsstykkefragmenter.** Øyevernet må være i stand til å stoppe flyvende avfall som opprettes gjennom ulike operasjoner. Støvmasken eller respiratoren må være i stand til å filtrere partikler som genereres av driften. Forlenget eksponering overfor støy med høy intensitet kan forårsake hørselstap.
- **Hold tilskuere på sikker avstand fra arbeidsområdet. Alle som kommer inn på arbeidsområdet må ha på seg personlig verneutstyr.** Fragmenter av arbeidsstykker eller ødelagt tilbehør kan fly bort og forårsake skade utover umiddelbart driftsområde.
- **Hold elektrisk verktøy kun etter de isolerte gripeoverflatene når du utfører en operasjon der kutteverktøyet kan treffe skjult kabling.** Berøring med en strømførende kabel vil også gjøre eksponerte metalldeler på det elektriske verktøyet strømførende og gi operatøren et elektrisk støt.

  Legg aldri ned det elektriske verktøyet inntil tilbehøret har stoppet helt. Det spinnende utstyret kan gripe tak i overflaten og trekke det elektriske verktøyet ut av kontroll.
- **Ikke bruk det elektriske verktøyet samtidig som du bærer det ved siden.** Utilsiktet kontakt med spinnetilbehøret kan hekte fast klærne, trekke tilbehøret inn i kroppen.
- **Rengjør det elektriske verktøyets luftventiler regelmessig.** Motorens vifte vil trekke støv inn i huset, og overdreven akkumulering av pulvermetall kan forårsake elektriske farer.
- **Ikke bruk det elektriske verktøyet i nærheten av antennelige materialer.** Gnister kan tenne disse materialene.
- **Det må ikke brukes tilbehør som krever flytende kjølemidler.** Bruk av vann eller andre flytende kjølemidler kan føre til dødelig elektrisk støt eller elektrisk støt.

Kickback og relaterte advarsler

Kickback er en plutselig reaksjon på et klemt eller fastkjørt rotasjonshjul, støtteskive, børste eller annet tilbehør. Klemming eller fastkjøring forårsaker hurtig stans av det roterende tilbehøret som i sin tur gjør at det ukontrollerte elektriske verktøyet tvinges i motsatt retning av tilbehørets rotasjon ved bindingspunktet.

For eksempel hvis et slipehjul fastkjøres eller klemmes av arbeidsstykket, kan kanten på hjulet som kommer inn i klempunktet grave inn i overflaten på materialet og forårsake at hjulet klatrer eller sparkes ut. Hjulet kan enten hoppe mot eller bort fra operatøren, avhengig av retningen hjulet beveger seg i ved klempunktet. Slipehjul kan også brekke under disse forholdene.

Kickback er resultatet av verktøymisbruk og/eller feil bruksprosedyrer eller forhold og kan unngås ved å ta riktige forholdsregler som gitt nedenfor.

- **Hold et fast grep på det elektriske verktøyet og posisjoner kroppen og armen for å gjøre at du kan motstå kickback-kraft. Bruk alltid**

ekstrahåndtaket, hvis det finnes, for maksimal kontroll over kickback eller momentreaksjon under oppstart. Operatøren kan kontrollere momentreaksjoner eller kickbackkrefter, hvis riktig forholdsregler tas.

- **Plasser aldri hånden i nærheten av det roterende tilbehøret.** Tilbehøret kan slå tilbake over hånden din.
- **Ikke posisjoner kroppen i området der det elektriske verktøyet vil flytte seg hvis det oppstår kickback.** Kickback vil rotere verktøyet i motsatt retning av hjulets bevegelse når det kjører seg fast.
- **Vær spesielt forsiktig når du jobber i hjørner, ved skarpe kanter osv. Unngå hopping med og fastkjøring av tilbehøret.** Hjørner, skarpe kanter eller hopping har en tendens til å kjøre fast det roterende tilbehøret og forårsake tap av kontroll eller kickback.
- **Ikke fest på en motorsag for tre eller tannet sagblad.** Slike blader oppretter ofte kickback og kontrolltap.

Sikkerhetsadvarsler som er spesifikke for sliping og skurende kutteoperasjoner:

- **Bruk kun hjultyper som anbefales for det elektriske verktøyet og den spesifikke verneinnretningen for det valgte hjulet.** Hjul som det elektriske verktøyet ikke ble designet for, kan ikke vernes tilstrekkelig og er usikre.
- **Slipeoverflaten til navet i den nedsenkede skiven må monteres under planet for beskyttelsesdekselet.** Et hjul som ikke har blitt montert riktig og som beveger seg gjennom planet til beskyttelsesdekselet, kan ikke beskyttes tilstrekkelig.
- **Verneinnretningen må festes sikkert til det elektriske verktøyet og posisjoneres for maksimum sikkerhet, slik at minst mulig av hjulet eksponeres mot operatøren.** Verneinnretningen hjelper til å beskytte operatøren mot brukne hjulfragmenter, utilsiktet kontakt med hjul og gnister kan antenne klær.
- **Hjulene må kun brukes for anbefalte bruksområder. For eksempel: ikke slip med siden av kuttehjulet.** Skurende kuttehjul er beregnet til perifierisk sliping, sidekraft som påføres disse hjulene kan gjøre at de sprekker.
- **Bruk alltid uskadede hjulflenser som er i korrekt størrelse og form for valgt hjul.** Riktige hjulflenser støtter hjulet og reduserer dermed muligheten for hjulødeleggelse. Flenser for kuttehjul kan være ulike de for slipehjulflenser.
- **Ikke bruk nedslitte hjul fra større elektriske verktøy.** Hjul som er tiltenkt større elektriske verktøy egner seg ikke for den høyere hastigheten til et mindre verktøy og kan sprekke.

Flere sikkerhetsadvarsler som er spesifikke for skurende kutteoperasjoner:

- **Ikke «kjør fast» kuttehjulet eller bruk for stort trykk. Ikke forsøk å gjøre for stor kuttedybde.** Overbelastning av hjulet øker lasting og mottakelighet for å vri eller binde hjulet under skjæringen og dermed muligheten for kickback eller hjulbrudd.
- **Ikke posisjoner kroppen på linje med og bak det roterende hjulet.** Når hjulet, ved driftspunktet, beveger seg bort fra kroppen, kan mulig kickback akselerere spinnehjulet og det elektriske hjulet direkte mot deg.
- **Når hjulet bindes eller når et kutt avbrytes av en eller annen grunn, slå av det elektriske verktøyet og hold elektriske verktøyet i ro inntil hjulet kommer til en fullstendig stopp. Gjør aldri forsøk på å fjerne kuttehjulet fra kuttet mens hjulet er i bevegelse, ellers kan det oppstå kickback.** Undersøk og ta korrigerende tiltak for å eliminere årsaken til hjulbinding.
- **Ikke gjenstart skjæreoperasjonen i arbeidsstykket. La hjulet nå full hastighet og gå forsiktig inn i kuttet igjen.** Hjulet kan bindes, kjøre opp eller slå tilbake hvis det elektriske verktøyet startes på nytt i arbeidsstykket.
- **Støttepaneler eller for store arbeidsstykker for å minimere risikoen for hjulklemming og kickback.** Store arbeidsstykker har en tendens til å henge under sin egen vekt. Støtter må plasseres under arbeidsstykket i nærheten av kuttelinjen og i nærheten av kanten på arbeidsstykket på begge sider av hjulet.

© Chicago Pneumatic – 8940175118

- **Vær ekstra forsiktig når du har et «lommekutt» inn i en eksisterende vegg eller andre blindområder.** Det fremstikkende hjulet kan kutte gass- eller vannrør, elektrisk kabling eller gjenstander som kan forårsake kickback.

Ekstra sikkerhetsregler for slipemaskiner og finslipemaskiner

Farer under drift

- **Operatører og vedlikeholdspersonell må være i fysisk stand til å behandle størrelsen, vekten og styrken av verktøyet.**
- **Se til at arbeidsstykket er godt festet.**
- **Se til at gnister ikke lander på klær. Bruk brannresistente klær og ha en bøtte med vann i nærheten.** Slipegnister kan tenne klær og forårsake alvorlige forbrenninger.
- **Det er fare for elektrostatiske utladninger hvis den brukes på plast eller andre ikke-ledende materialer.**
- **Potensielt eksplosive atmosfærer kan forårsakes av støv og damper som skyldes sandblåsing eller sliping.** Bruk et støvavtrekk eller undertrykkssystem som egner seg for det materialet som behandles.

Farer forbundet med prosjektiler

- **En slipeskive som springer i stykker kan forårsake alvorlige personskader eller dødsfall.**
- **Se til at slipeenheten er godt koblet til slipemaskinen ved bruk av de medfølgende verktøyene.**
- **Verktøyet og tilbehøret må ikke på noen måte modifiseres.**

Faremomenter ved montering av slipeskiven

- **Unngå feiltilpassing mellom UNC og metriske skruegjenger.**
- **Slipeskiven skal sitte fritt på spindelen uten spenning for å unngå belastning på senterhullet. Det skal ikke brukes reduksjonsstykker for montering av slipeskiver med større senterhull.**
- **Bruk kun de flensene som følger med slipemaskinen for montering av slipeskiver. Flate underlagsskiver eller andre adaptere kan skape for mye belastning på slipeskiven.** Bruk alltid ekstra sterke underlagsskiver av papir mellom flensene og slipeskiven.
- **Hvis flere flenser leveres for å passe til ulike størrelser og typer slipeskiver, monter alltid riktige flenser for den slipeskiven som brukes.**
- **Ved montering av kopper, kjegler eller plugger med gjengede hull, må spindelenden ikke komme i kontakt med bunnen av hullet, da dette vil slite på slipeskiven.**
- **Skru slipeskiven godt til slik at den ikke løsner når slipemaskinen slås av.**

Repeterende bevegelsesfarer

- **Ved bruk av et elektrisk verktøy til å utføre arbeidsrelaterte aktiviteter kan operatøren oppleve ubehag i hender, armer, skuldre, nakke eller andre deler av kroppen.**
- **Innta en behagelig posisjon mens du beholder godt fotfeste og unngår en upraktisk eller ubalansert stilling.** Hvis du skifter stilling under langvarige oppgaver, kan dette hjelpe deg til å unngå ubehag og tretthet.
- **Ikke ignorer symptomene, slik som vedvarende eller tilbakevendende ubehag, smerte, pulserende, verkende, prikkende, nummende, brennende følelse eller stivhet.** Stopp bruken av verktøyet, gi arbeidsgiveren din beskjed og oppsøk lege.

Støy- og vibrasjonsfarer

- **Høye lydnivåer kan forårsake varig hørselstap og andre problemer, slik som tinnitus.** Bruk hørselsvern som anbefalt av arbeidsgiver eller helse- og sikkerhetsforskrifter på arbeidsplassen.
- **Vibrasjoner kan forårsake uførhetsskader på nerver og hindre blodtilførselen til hender og armer.** Bruk varme klær og hold hender varme og tørre. Hvis det oppstår nummenhet, prikking, smerte eller fargetap i huden, skal du slutte å bruke verktøyet, gi beskjed til din arbeidsgiver og kontakte lege.
- **Hold verktøyet i et lett, men trygt grep, fordi risikoen fra vibrasjonen generelt sett er større når grepskraften er høyere.** Der det er mulig, støtt vekten til verktøyet med en balanseinnretning.

- **Slik unngår du unødvendige økninger i støy- og vibrasjonsnivåer:**
  - Sørg for at bruk og vedlikehold av verktøyet, samt utvalg, vedlikehold og utskiftning av tilbehør og forbruksvarer, skjer i henhold til denne bruksanvisningen.
  - Bruk dempende materialer for å forhindre at arbeidsstykkene «ringer».

Farer på arbeidsplassen

- **Å skli/snuble/falle er en hyppig årsak til alvorlig skade eller dødsfall.** Overfylte områder og benker kan lede til ulykker.
- **Unngå å puste inn støv eller damp og å håndtere helseskadelige avfallsprodukter fra arbeidsprosessen (som kan forårsake for eksempel kreft, fødselsdefekter, astma og/eller dermatitt).** Bruk støvavsug og pusteutstyr når du arbeider med materialer som avgir luftbårne partikler.
- **Enkelte typer støv som frigjøres ved sandblåsing, saging, sliping, boring og andre byggeaktiviteter inneholder kjemikalier som den amerikanske staten California regner som kreftfremkallende, som årsak til fosterskader og på andre måter skadelig for forplantningsprosessen.** Dette er noen eksempler på slike kjemikalier:
  - Bly fra blyholdig maling
  - Blokker av krystallinsilika, sement og andre murprodukter
  - Arsenikk og krom fra kjemikaliebasert gummi

  Den helsefaren som utgår fra slike produkter varierer, avhengig av hvor ofte du utfører denne type arbeid. For å redusere din eksponering for disse kjemikaliene: Jobb alltid på et godt ventilert område, bruk godkjent sikkerhetsutstyr som f.eks. støvmasker som er spesielt utviklet for å filtrere bort mikroskopiske partikler.
- **Gå varsomt frem i uvante omgivelser.** Det kan finnes skjulte farer, som elektriske ledninger, rør e.l. Dette verktøyet er ikke isolert mot å komme i kontakt med elektriske strømkilder.
- **Dette verktøyet er ikke beregnet til bruk i potensielt eksplosive atmosfærer.**

Ytterligere sikkerhetsadvarsler

ADVARSEL

Kontroller alltid at spindellåseknappen er sluppet fullt ut før produktet slås på.

- **Hold håndtak og gripeoverflater tørre, rene og fri fra olje og fett.** Glatte håndtak og gripeoverflater gjør det ikke mulig med sikker håndtering og kontroll av verktøyet i uventede situasjoner.
- **Ikke utsett en batteripakke eller verktøy for brann eller for høy temperatur.** Eksponering til ild eller temperaturer over 130 °C kan føre til eksplosjon.
- Følg alle ladeanvisninger og ikke lad batteripakken eller verktøyet utenfor temperaturområdet som er spesifisert i anvisningene. Feil lading eller ved temperaturer utenfor det oppgitte område kan skade batteriet, og øke risikoen for brann. Skadde eller modifiserte batteriet kan ha uønsket atferd som resulterer i brann, eksplosjon eller risiko for skade.
- Ikke la erfaring som er vunnet gjennom hyppig bruk av verktøy la deg bli ukritisk og ignorer verktøyets sikkerhetsprinsipper. En uforsiktig handling kan forårsake alvorlige personskader innen en brøkdel av et sekund.

Risiko ved restavfall

Selv om vinkelsliperen benyttes som foreskrevet, er det likevel umulig å fullstendig eliminere visse risikofaktorer ved restavfall. Følgene farer kan oppstå og operatøren bør være spesielt oppmerksom for å unngå disse:

- Skade forårsaket av sprutpartikler.
  - Metall- eller slipepartikler kan komme inn i øynene og føre til alvorlig permanent skade. Benytt vernebriller egnet for sliping når du benytter produktet.
- Skade forårsaket av vibrasjon.
  - Begrens eksponeringen. Se risikoreduksjon.
- Skade forårsaket av støv.
  - Benytt passende støvmaske med filter egnet for beskyttelse mot partikler fra materialet det arbeides med, samt slipepartikler fra

© Chicago Pneumatic – 8940175118

slipeskiven. Ikke spis, drikk eller røyk i arbeidsområdet. Sørg for tilstrekkelig ventilasjon.

- Skade fra kontakt med slipeskiven.
  - Skiven og utstyret blir varme under bruk. Ha på hansker ved bytte av disk eller ved berøring av utstyret. Hold hendene på avstand fra slipeområdet til enhver tid. Fold sammen utstyret når mulig.
- Skade forårsaket av støy.
  - Forlenget eksponering for støy øker risikoen for hørselsskader, effekten er kumulativ. Benytt hørselsvern nå elektroverktøy benyttes over lengre perioder.

Skader kan forårsakes eller forverres ved lengre bruk av et verktøy. Sørg for å ta jevnlige pauser når du bruker verktøy over lengre perioder.

Spesifiserte betingelser ved bruk

Vinkelsliperen kan brukes til å kutte av, slipe og kabelbørste en rekke materialer, slik som metall eller stein. Hvis du har spørsmål eller er usikker, se bruksanvisningen som har blitt sendt fra produsenten av tilbehøret.

Ikke benytt dette produktet til noen annet enn det som er oppgitt som tiltenkt bruk.

Symboler

	FORSIKTIG! ADVARSEL! FARE!
	Fjern batteripakken før arbeidet startes på maskinen.
	Vennligst les instruksjonene nøye før maskinen startes.
	Ha alltid på briller når maskinen brukes.
	Ha på hansker!
	Ikke bruk makt.
	Kun for sliping.
	Ikke for skjæring.
	Tilbehør – Ikke inkludert i standardutstyret, tilgjengelig som tilbehør.
	Ikke avhende elektrisk verktøy sammen med husholdningsavfallet. Elektrisk verktøy og elektronisk utstyr som har nådd sin brukstid må innleveres separat og returneres til et miljøvennlig resirkuleringsanlegg. Kontakt dine lokale myndigheter eller leverandør for informasjon om resirkulering og resirkuleringsanlegg.
CE	Europeisk samsvarsmerke
TR 066	Nasjonalt samsvarsmerke Ukraina
EAC	EurAsia-samsvarsmerke.
	Koreansk samsvarsmerke
n	Nominell hastighet

Nyttig informasjon

Nettside

Logg deg inn på Chicago Pneumatic: www.cp.com.

Du kan finne informasjon om våre produkter, tilbehør, reservedeler og publiserte materialer på våre nettsider.

Opphavsland

Kina

Opphavsrett

© Opphavsrett 2017, CHICAGO PNEUMATIC Tool Co. LLC, 1815 Clubhouse Road, Rock Hill, SC 29730

Alle rettigheter forbeholdes. All uautorisert bruk eller kopiering av innholdet eller en del av dette er forbudt. Dette gjelder spesielt for varemerker, modellbetegnelser, delenumre og tegninger. Bruk kun autoriserte deler. Skader eller feilfunksjoner som forårsakes av bruk av uautoriserte deler, dekkes ikke av garantien eller produktansvaret.

Tekniset tiedot

Työkalutiedot

	CP8345	CP8350 EU / US
Kuormittamaton nopeus (r/min)	8500	8500
Laikan koko (tuumaa)	4,5"	5"
Paino (kg)	2,5	2,6
Karan kierre	5/8”	M14 / 5/8”
Virrankulutus (W)	750	750
Teho (hv)	1	1
Akun jännite (V)	20	20
Laikan koko (mm)	115	125
Paino (naula)	5,5	5,7
Hiomalaikan	6	6
paksuus (mm)		
Varustetyyppi		
Hiomalaikka		Tyyppi 27
Katkaisulaikka		Tyyppi 41

Vakuutukset

EU-VAATIMUSTENMUKAISUUSVAKUUTUS

Me **CHICAGO PNEUMATIC Tool Co. LLC**, 1815 Clubhouse Road, Rock Hill, SC 29730 vakuutamme, että tuote (nimi, tyyppi ja sarjanumero, katso etusivu) on yhdenmukainen seuraavien direktiivien kanssa:
2006/42/EY, EMC-direktiivi 2014/30/EU, RoHS-direktiivi 2011/65/EU

Sovellettu harmonisoituja standardeja:
EN 60745-1:2009+A11:2010,

EN60745-2-3:2011+A2:2013+A11:2014+A12:2014+A13:2015, EN55014-1:2017,

EN 55014-2:2015, EN 50581:2012

Asiaan liittyvät tekniset tiedot voidaan pyytää vain viranomaisten toimesta osoitteesta:
Pascal Roussy, R&D Manager, CP Technocenter, 38 rue Bobby Sands, BP10273 44800 Saint Herblain, France

Paikka ja aika: Saint-Herblain, 04/2017

Pascal ROUSSY

Julkaisijan allekirjoitus

Melu ja tärinä

	CP8345	CP8350
Äänenpainetaso (dB(A))		78
Äänitehotaso (dB(A))		89
	UL 60745-2-3	EN 60745-2-3
Epävarmuus K=3 dB(A)		

	CP8345	CP8350
Tärinästandardi	UL 60745-2-3	EN 60745-2-3
Tärinäarvo (m/s²)		6,8
Tärinän epävarmuus (K) (m/s²)		1,5

Tässä tiedotteessa annettu tärinäpäästöarvo on mitattu EN 60745:n-mukaisessa standardoidussa testissä ja sitä voidaan käyttää työkaluja toisiinsa verrattaessa. Sitä voidaan käyttää altistumisen alustavassa arvioinnissa.

Ilmoitettu tärinäpäästötaso vastaa työkalun pääasiallisia käyttötarkoituksia. Mikäli työkalua kuitenkin käytetään erilaiseen käyttötarkoitukseen, erilaisilla varusteilla tai huonosti huollettuna, tärinäpäästöarvo saattaa poiketa ilmoitetusta. Se saattaa lisätä altistumistasoa merkittävästi koko työjakson ajalta.

Tärinälle altistumisen tasoa arvioitaessa tulee ottaa huomioon myös ne ajat, jolloin työkalu on sammutettuna tai kun se on käynnissä mutta sillä ei suoriteta työtä. Se saattaa vähentää altistumistasoa merkittävästi koko työjakson ajalta.

Huolehdi muista turvatoimista suojataksesi käyttäjää tärinän vaikutuksilta: huolla työkalua ja varusteita, pidä kädet lämpiminä ja järjestele työskentelytapoja.

Ilmoitetut arvot on saatu mainittujen standardien mukaisessa laboratoriotestauksessa ja ne soveltuvat toisten samojen standardien mukaan testattujen työkalujen ilmoitettujen arvojen keskinäiseen vertailuun. Ilmoitetut arvot eivät ole riittäviä käytettä-

© Chicago Pneumatic - 8940175118

viksi riskiarviointeihin, ja eri työpaikoilla mitatut arvot saattavat olla korkeampia. Yksittäisen käyttäjän kokemat todelliset altistumisarvot ja haittariski ovat ainutkertaisia ja riippuvat käyttäjän työskentelytavasta, työkappaleesta ja työasemasta samoin kuin käyttäjän altistumisajasta ja fyysisestä kunnosta.

Me **CHICAGO PNEUMATIC Tool Co. LLC** emme ole vastuussa ilmoitettujen arvojen käytöstä syntyvistä seuraamuksista todellista altistumista vastaavien arvojen sijasta arvioitaessa henkilön riskiä työpaikalla, joka ei ole valvonnassamme.

Tämä työkalu voi aiheuttaa käsien ja käsivarsien tärisemistä, jos sitä ei käytetä oikealla tavalla. Käsitärinää (Hand-arm vibration) koskeva EU-opas löytyy osoitteesta http://www.pneurop.eu/index.php valitsemalla 'Tools' ja sitten 'Legislation'.

Suositamme säännöllisiä terveystarkastuksia tärinäaltistuksen aiheuttamien, tärinäsairauteen viittaavien oireiden havaitsemiseksi ajoissa, jotta työnohjauksella ja työympäristöön vaikuttavilla toimilla voidaan estää oireiden paheneminen tulevaisuudessa.

Jos tämä laite on tarkoitettu kiinteisiin sovelluksiin:
Melupäästöarvot ovat ohjeellisia koneenrakentajaa varten. Koko koneen melu- ja tärinäpäästötiedot on ilmoitettava koneen käyttöohjeessa.

Turvallisuus

VAROITUS Omaisuusvahingon tai vakavan tapaturman riski

Varmista, että olet lukenut ja ymmärrät kaikki ohjeet ennen työkalun käyttöä ja että noudatat niitä. Ohjeiden noudattamatta jättämisen seurauksena voi olla sähköisku, tulipalo, omaisuusvahinko ja/tai vakava ruumiinvamma.

- Lue kaikki turvallisuusohjeet, jotka on toimitettu järjestelmän eri osien mukana.
- Lue kaikki tuoteohjeet järjestelmän eri osien asennusta, käyttöä ja huoltoa varten.
- Lue kaikki paikalliset lainsäädännön mukaiset turvallisuusohjeet koskien järjestelmää ja siihen sisältyviä osia.
- Säilytä kaikki turvallisuutta koskevat tiedot ja ohjeet myöhempää käyttöä varten.

Tarkoituksenmukainen käyttö

Kulmahiomakone on tarkoitettu ainoastaan vastuuntuntoisten aikuisten käyttöön. Käyttäjän tulee lukea ja ymmärtää tämän käyttöoppaan ohjeet ja varoitukset. Kulmahiomakone on tarkoitettu metallien hiomiseen ja leikkaamiseen sekä betonin leikkaamiseen. Tähän kulmahiomakoneeseen saa asentaa ainoastaan asianmukaisia hioma- tai leikkuulaikkoja ja niihin liittyviä suojuksia (hioma- tai leikkuusuojuksia), jotka on mainittu tämän käyttöoppaan tuotetieto-osiossa. Kulmahiomakone on tarkoitettu käsikäyttöiseksi, eikä sitä saa kiinnittää kiinnikkeeseen tai työpenkkiin.

Älä käytä tuotetta mihinkään muuhun kuin ilmoitettuihin käyttötarkoituksiin.

Käyttötiedote

Tämä tuote on tarkoitettu materiaalien poistoon hiontamateriaaleja käyttämällä. Muut käyttötavat ovat kiellettyjä. Vain ammattikäyttöön.

Tuotekohtaiset ohjeet

Akku

Jonkin aikaa käyttämättöminä olleet akut tulisi ladata uudelleen ennen käyttöä.
Yli 50 °C:n lämpötilat vähentävät akun suorituskykyä. Vältä pitkäaikaista altistamista kuumuudelle tai auringonpaisteelle (ylikuumenemisvaara).
Laturin ja akkujen liittimet on pidettävä puhtaina.
Käyttöiän optimoimiseksi akut on ladattava täyteen käytön jälkeen. Jotta akun käyttöikä pysyy mahdollisimman pitkänä, irrota täyteen ladattu akku laturista.

Kuljetus ja säilytys

Litiumioniakut kuuluvat vaarallisten aineiden lainsäädännön piiriin. Näitä akkuja on kuljetettava paikallisten, kansallisten ja kansainvälisten säännösten ja määräysten mukaisesti.

- Käyttäjä voi kuljettaa akkuja maanteitse ilman lisävaatimuksia.
- Litiumioniakkujen kaupalliseen kuljettamiseen kolmansien osapuolten toimesta sovelletaan vaarallisten aineiden määräyksiä. Kuljetuksen valmistelu ja kuljetus on suoritettava yksinomaan asianmukaisesti koulutettujen henkilöiden toimesta ja menettely on oltava vastaavien asiantuntijoiden valvonnassa.

Kun akkuja kuljetetaan:

- Varmista, että akun liittimet on suojattu ja eristetty oikosulkujen estämiseksi.
- Varmista, että akku on pakkauksessa kiinnitetty liikkumattomaksi.

Jos akkua säilytetään kauemmin kuin 30 päivää:

- Säilytä akkua kuivassa paikassa, jossa lämpötila on alle 27 °C.
- Säilytä akut ladattuina 30–50 %:n varausasteeseen.
- Lataa akut normaalisti kuuden varastointikuukauden välein.

Käyttö

- Varmista kierrereiällisiin laikkoihin kiinnitettävien varusteiden osalta, että laikan kierre on riittävän pitkä karan pituutta varten.
- Käytä ja säilytä aina katkaisu- ja hiomalaikkoja valmistajan ohjeiden mukaan.
- Käytä aina oikeaa laikkasuojusta katkaisussa ja hionnassa. Käytä aina katkaisulaikan varustevalikoimaan sisältyvää katkaisuohjaimella varustettua suojusta.
- Napalaikkojen hiomapinta täytyy kiinnittää vähintään 2 mm suojuksen reunatason alapuolelle.
- Käytä aina lisäkahvaa. Työkappale täytyy kiinnittää, ellei se ole riittävän painava pysyäkseen paikallaan.
- Säätöruuvi täytyy kiristää ennen työskentelyn aloittamista koneella.

  Älä koskaan siirrä työkappaletta käsin pyörivää laikkaa kohti.

Huolto-ohjeet

- **Osien käsittelyssä ja hävittämisessä täytyy noudattaa paikallisia ympäristömääräyksiä.**
- Ainoastaan pätevät henkilöt saavat suorittaa huolto- ja korjaustöitä, ja niissä tulee käyttää ainoastaan alkuperäisiä varaosia. Ota yhteys valmistajaan tai lähimpään valtuutettuun jälleenmyyjään, jos tarvitset teknistä huoltoa koskevia neuvoja tai varaosia.
- Varmista aina, että laite on kytketty irti virtalähteestä, jottei laite käynnisty vahingossa.
- Pura ja tarkista työkalu 3 kuukauden välein, jos sitä käytetään joka päivä. Vaihda vaurioituneet tai kuluneet osat.
- Seuraavaa huoltosarjaa suositellaan seisokkien minimoimiseen: **Virityssarja**
- Älä koskaan päästä jarrunesteitä, bensiiniä, öljypohjaisia tuotteita, läpäiseviä öljyjä jne. kosketuksiin muoviosien kanssa. Kemikaalit voivat vaurioittaa, heikentää tai tuhota muovia, mikä saattaa johtaa vakavaan loukkaantumiseen.
- Vältä liuottimien käyttöä puhdistaessasi muoviosia. Useimmat muovit ovat alttiita erityyppisten kaupallisten liuottimien aiheuttamille vaurioille. Käytä puhdasta liinaa lian, pölyn, öljyn, rasvan jne. poistamiseen.

Turvaohjeet

Tavoitteemme on valmistaa työkaluja, jotka auttavat työskentelemään turvallisesti ja tehokkaasti Tämän ja minkä tahansa muun laitteen tärkein turval-

© Chicago Pneumatic - 8940175118

lisuustekijä on SEN KÄYTTÄJÄ. Huolellisuutesi ja arviointikykysi ovat paras suoja loukkaantumista vastaan. Kaikkia mahdollisia vaaratekijöitä ei voida käsitellä tässä ohjeessa, joten tässä keskitytään niistä tärkeimpiin. Vain pätevät, koulutetut käyttäjät saavat asentaa tämän sähkötyökalun tai säätää tai käyttää sitä.

Turvallisuuteen liittyviä lisätietoja on seuraavissa lähteissä:

- Muut työkalun mukana toimitetut oppaat ja tiedotteet.
- Työnantajasi, alan ammattiliitto ja/tai ammattiyhdistys.
- Työterveyttä ja -turvallisuutta koskevia lisätietoja on saatavissa seuraavilta verkkosivuilta:
  - http://www.osha.gov (Yhdysvallat)
  - https://osha.europa.eu/ (Eurooppa)

ÄLÄ HÄVITÄ – ANNA KÄYTTÄJÄLLE

Yleiset sähkötyökalujen turvallisuutta koskevat varoitukset

⚠ **VAROITUS Lue kaikki turvallisuuteen liittyvät varoitukset ja ohjeet. Varoituksien ja ohjeiden laiminlyönti voi aiheuttaa sähköiskun, tulipalon ja/tai vakavan tapaturman.**

Säilytä kaikki varoitukset ja ohjeet myöhempää käyttöä varten.

Varoituksissa olevat nimitys "sähkökäyttöinen työkalu" viittaa verkkovirtakäyttöisiin (johdollinen) tai akkukäyttöisiin (johdoton) työkaluihin.

Työskentelyalueen turvallisuus

- **Pidä työskentelyalue puhtaana ja hyvin valaistuna**. Sekaiset tai pimeät alueet ovat riskialttiita.
- **Älä käytä sähkötyökaluja räjähdysalttiissa työympäristöissä, kuten tulenarkojen nesteiden, kaasujen tai pölyn läheisyydessä.** Sähkötyökalut synnyttävät kipinöitä, jotka saattavat sytyttää ilmassa olevan pölyn tai kaasuhöyryn.
- **Pidä lapset ja sivulliset riittävän etäällä sähkötyökalua käyttäessäsi.** Liialliset häiriötekijät saattavat johtaa keskityskyvyn herpaantumiseen.

Sähköturvallisuus

- **Sähkötyökalun pistokkeen täytyy sopia seinäpistorasiaan. Pistoketta ei saa koskaan muunnella millään tavalla. Älä käytä sovitinpistokkeita maadoitettujen sähkötyökalujen kanssa.** Muuttamattomat pistokkeet ja niitä vastaavat pistorasiat vähentävät sähköiskun vaaraa.
- **Älä kosketa maadoituksessa käytettäviin pintoihin, kuten putkiin, lämpöpattereihin, liesiin ja jäähdytyslaitteisiin.** Voit saada sähköiskun, jos kehosi on maadoitettu.
- **Älä altista sähkötyökaluja sateelle tai kosteudelle.** Sähkötyökaluun pääsevä vesi lisää sähköiskun vaaraa.
- **Älä vaurioita sähköjohtoa. Älä kanna tai vedä työkalua sähköjohdosta äläkä vedä pistoketta pistorasiasta sähköjohdon avulla. Pidä sähköjohto kaukana kuumuudesta, öljystä, terävistä reunoista ja liikkuvista osista.** Vaurioituneet tai sotkeutuneet johdot lisäävät sähköiskun vaaraa.
- **Kun sähkötyökalua käytetään ulkona, käytä ulkokäyttöön tarkoitettua jatkojohtoa.** Ulkokäyttöön tarkoitetun jatkojohdon käyttö vähentää sähköiskun vaaraa.
- **Jos sähkötyökalua täytyy käyttää kosteissa tiloissa, käytä vikavirtasuojakytkimellä varustettua pistorasiaa.** Vikavirtasuojakytkimen käyttö vähentää sähköiskun vaaraa.

Henkilökohtainen turvallisuus

- **Ole valppaana, seuraa mitä teet ja käytä maalaisjärkeä sähkötyökalua käyttäessäsi. Älä käytä sähkötyökalua, jos olet väsynyt tai huumeiden, alkoholin tai lääkkeiden vaikutuksen alaisena.** Huomiokyvyn hetkellinen herpaantuminen sähkötyökalua käytettäessä saattaa johtaa vakavaan loukkaantumiseen.
- **Käytä henkilösuojavarusteita. Käytä aina suojalaseja.** Suojavarusteiden kuten pölysuojaimen, luistamattomien turvakenkien, suojakypärän tai kuulosuojainten käyttö tarvittavissa olosuhteissa vähentää henkilövahinkoja.
- **Estä tahaton käynnistyminen. Varmista että virtakytkin on pois päältä -asennossa, ennen kuin liität työkalun virtalähteeseen ja/tai akkuun, tartut työkaluun tai kannat sitä.** Työ-

kalun kantaminen sormen ollessa kytkimellä tai virran kytkeminen päälle kytkimen ollessa päällä altistaa onnettomuuksille.

- **Poista mahdolliset säätö- tai jakoavaimet ennen sähkötyökalun päälle kytkemistä.** Sähkötyökalun pyöriviin osiin jätetty säätö- tai jakoavain voi aiheuttaa henkilövahinkoja.
- **Älä kurkottele. Pidä aina jalat kunnolla maassa ja pysy tasapainossa.** Näin sähkötyökalu on paremmin hallittavissa, jos jotakin odottamatonta tapahtuu.
- **Pukeudu asianmukaisesti. Älä käytä koruja tai väljiä vaatteita. Pidä hiukset, vaatteet ja käsineet poissa pyörivien osien läheisyydestä.** Väljät vaatteet, korut tai pitkät hiukset saattavat juuttua ja takertua liikkuviin osiin.
- **Jos laitteessa on pölynpoisto tai -keräyslaite, varmista, että se on liitetty ja että sitä käytetään oikein.** Pölyn kerääminen voi vähentää pölyyn liittyviä vaaratilanteita.

Sähkötyökalun käyttö ja huolto

- **Älä käytä sähkötyökalua väkisin. Käytä tehtävään sopivaa oikeaa sähkötyökalua.** Oikealla sähkötyökalulla tehtävä onnistuu paremmin ja turvallisemmin sille tarkoitetussa ajassa.
- **Älä käytä sähkötyökalua, jos se ei kytkeydy päälle ja pois päältä kytkimestä.** Kaikki sähkötyökalut, joita ei voi hallita kytkimellä, ovat vaarallisia ja täytyy korjata.
- **Irrota pistoke pistorasiasta ja/tai akku työkalusta ennen säätöjen tekemistä, varusteiden vaihtoa tai sähkötyökalun varastoimista.** Tällaiset varotoimenpiteet vähentävät sähkötyökalun tahattoman käynnistymisen riskiä.
- **Säilytä sähkötyökaluja poissa lasten ulottuvilta äläkä anna henkilöiden, jotka eivät ole tottuneet sähkötyökaluun tai lukeneet näitä ohjeita, käyttää sähkötyökalua.** Sähkötyökalut ovat vaarallisia sellaisten henkilöiden käsissä, jotka eivät osaa niitä käyttää.
- **Pidä sähkötyökaluista hyvää huolta. Tarkista, että liikkuvat osat ovat kohdallaan eivätkä hankaa muita osia. Tarkista myös, ettei osissa ole vaurioita tai muita vikoja, jotka saattaisivat vaikuttaa sähkötyökalun toimintaan. Jos jokin osa on vahingoittunut, korjauta sähkötyökalu ennen käyttöä.** Monet onnettomuudet johtuvat heikosti huolletuista sähkötyökaluista.
- **Pidä leikkaavat työkalut terävinä ja puhtaina.** Kunnolla huolletut ja terävänä pidetyt leikkaavat työkalut takertelevat vähemmän ja niitä on helpompi käsitellä.
- **Käytä sähkötyökalua, varusteita ja teriä yms. näiden ohjeiden mukaisesti ja huomioi työskentelyolosuhteet ja tehtävä työ.** Sähkötyökalun käyttö muuhun kuin sille tarkoitettuun tehtävään voi aiheuttaa vaaratilanteita.

Akkutyökalun käyttö ja huolto

- **Käytä lataukseen ainoastaan valmistajan suosittelemaa laturia.** Tietyn tyyppiselle akulle tarkoitettu laturi voi aiheuttaa tulipalovaaran, jos sitä käytetään toisen tyyppisen akun lataamiseen.
- **Käytä sähkötyökaluissa ainoastaan kyseiseen työkaluun tarkoitettuja akkuja.** Muun tyyppisten akkujen käyttö saattaa johtaa henkilövahinkoihin ja tulipaloon.
- **Kun akku ei ole käytössä, se täytyy säilyttää kaukana metalliesineistä, kuten paperiliittimistä, kolikoista, avaimista, nauloista, ruuveista ja muista pienistä metalliesineistä, jotka saattavat muodostaa liitännän napojen välillä.** Akkunapojen välinen oikosulku voi aiheuttaa palovammoja tai tulipalon.
- **Väärinkäytettynä akusta saattaa roiskua nestettä: vältä kosketusta. Jos akkunestettä joutuu iholle, huuhtele vedellä. Jos akkunestettä joutuu silmiin, hakeudu lisäksi lääkärin hoitoon.** Akusta roiskuva akkuneste saattaa aiheuttaa ärsytystä tai palovammoja.

Huolto ja korjaukset

- **Anna sähkötyökalu huollettavaksi pätevälle korjaajalle, joka käyttää vain alkuperäisiä varaosia.** Näin varmistetaan sähkötyökalun turvallisuus.

Hiontaa tai katkaisua koskevat yleiset turvallisuusvaroitukset:

- **Tämä sähkötyökalu on tarkoitettu käytettäväksi hiomakoneena tai katkaisutyökaluna. Lue kaikki turvallisuusvaroitukset, ohjeet, kuvaukset ja tekniset tiedot tätä sähkötyökalua koskien.** Jos kaikkia alapuolella kuvattuja ohjeita ei noudateta, seurauksena voi olla sähköisku, tulipalo ja/tai vakava henkilövahinko.

© Chicago Pneumatic - 8940175118

- **Käyttötoimintoja, kuten hiomista tai katkaisua ei suositella suoritettavaksi tällä sähkötyökalulla.** Käyttötoiminnot, joille sähkötyökalu ei ole suunniteltu voivat muodostaa vaaratekijöitä ja aiheuttaa henkilövahinkoja.
- **Älä käytä varusteita, joita ei ole erityisesti suunniteltu ja suositeltu sähkötyökalun valmistajan toimesta.** Vaikka varuste voidaan kiinnittää sähkötyökaluusi, tämä ei takaa käyttöturvallisuutta.
- **Varusteen nimellisnopeuden täytyy olla vähintään yhtä suuri kuin sähkötyökaluun merkitty maksimikäyttönopeus.** Nimellisnopeutta nopeammin pyörivät varusteet voivat rikkoutua ja sinkoilla ympäriinsä.
- **Varusteen ulkohalkaisijan ja paksuuden täytyy olla sama kuin sähkötyökalun nimellistehon.** Väärän kokoisia varusteita ei voi riittävästi suojata tai hallita.
- **Varusteiden kierrekiinnityksen tulee vastata hiomakoneen karan kierrettä. Jos varuste kiinnitetään laipoilla, varusteen tuurnakoon tulee sopia laipan kohdistushalkaisijaan.** Sähkötyökalun kiinnitysvarustukseen sopimattomat varusteet eivät pysy tasapainossa, tärisevät liian paljon ja voivat aiheuttaa hallinnan menetyksen.
- **Älä käytä viallisia ja vaurioituneita varusteita. Tarkasta aina ennen käyttöä varusteet, kuten hiomalaikkojen halkeamat ja lovet, tukilaippojen halkeamat, normaali ja liiallinen kuluminen, teräsharjan löysät tai rikkoutuneet harjakset. Jos sähkötyökalu tai varusteet ovat pudonneet, tarkasta vauriot tai asenna uudet varusteet vaurioituneiden tilalle. Kun varusteet on tarkastettu ja asennettu, sijoita itsesi ja sivulliset kauas pyörivän varusteen alueelta ja käytä sähkötyökalua kuormittamattomalla maksiminopeudella yhden minuutin ajan.** Vialliset ja vaurioituneet varusteet rikkoutuvat lopullisesti tämän testin aikana.
- **Käytä henkilösuojavarusteita. Käytöstä riippuen käytä kasvosuojainta, suojalaseja tai turvalaseja. Jos tarkoituksenmukaista, käytä pölysuojainta, kuulosuojaimia, käsineitä ja pieniä siruja tai työkappaleita pysäyttävää suojaavaa esiliinaa.** Silmäsuojaimien täytyy kyetä pysäyttämään eri toiminnoista aiheutuvat lentävät hiukkaset. Pölysuojaimen tai hengityssuojaimen täytyy kyetä suodattamaan toiminnon aikana muodostuneet hiukkaset. Pitkittynyt altistuminen kovalle melulle voi aiheuttaa kuulovammoja.
- **Pidä sivulliset turvallisella etäisyydellä työalueesta. Kaikkien työalueella oleskelevien henkilöiden on käytettävä henkilökohtaisia suojavarusteita.** Työkappaleen pirstaleet tai murtunut varuste voi sinkoilla ympärilleen ja aiheuttaa tapaturmia välittömällä käyttöalueella.
- **Pidä sähkötyökalun eristetyistä tartuntapinnoista kiinni tehdessäsi toimenpiteitä, missä leikkuuterä voi joutua kosketukseen piilossa olevien johtojen kanssa.** Kosketus jännitteiseen johtoon tekee myös sähkötyökalun paljaat metalliosat jännitteisiksi, jolloin laitteen käyttäjä voi saada sähköiskun.

  Älä koskaan aseta sähkötyökalua maahan ennen kuin sen varusteet ovat täysin pysähtyneet. Pyörivät varusteet voivat takertua pintaan ja voit menettää sähkötyökalun hallinnan.
- **Älä käytä sähkötyökalua samalla kun kannat sitä.** Vahingossa tapahtunut kosketus pyörivän varusteen kanssa voi aiheuttaa takertumisen vaatteeseesi ja vetää varusteen kehoasi vasten.
- **Puhdista sähkötyökalun ilmanvaihtoaukot säännöllisesti.** Moottorin tuuletin imee pölyä kotelon sisäpuolelle ja liiallinen metallipölykerääntymä voi aiheuttaa sähköisiä vaaratekijöitä.
- **Älä käytä sähkötyökalua herkästi syttyvien materiaalien läheisyydessä.** Kipinät voivat sytyttää nämä materiaalit palamaan.
- **Älä käytä nestejäähdytystä vaativia varusteita.** Veden tai muiden nestejäähdytysaineiden käyttö voi aiheuttaa tappavan sähkötapaturman tai sähköiskun.

Takaisku ja siihen kohdistuvat varoitukset

Takaisku on juuttuneen tai puristuneen hiomalaikan, harjan tai muun pyörivän varusteen äkillinen reaktio. Juuttuminen tai puristuminen aiheuttaa nopean pyörivän varusteen pysähtymisen, joka vuorostaan aiheuttaa sähkötyökalun kulkemisen sen pyörimissuuntaan nähden vastakkaiseen suuntaan juuttumisen yhteydessä.

Jos esimerkiksi hiomalaikka juuttuu tai puristuu työkappaleeseen, kaivautuu puristuskohtaan kulkenut laikan reuna materiaalin pintaan ja aiheuttaa laikan ponnahtamisen ulos tai takaiskun. Laikka

voi ponnahtaa käyttäjää kohti tai pois päin hänestä, laikan pyörimissuunnasta riippuen juuttumisen aikana. Hiomalaikka voi myös vaurioitua tämän yhteydessä.

Takaisku johtuu sähkötyökalun väärinkäytöstä ja/tai väärästä käyttömenetelmästä tai -olosuhteista ja voidaan välttää suorittamalla alla kuvatut varotoimenpiteet.

- **Pidä tukevasti kiinni sähkötyökalusta ja aseta kehosi ja käsivartesi niin, että voit vastustaa takaiskun voimia. Käytä aina lisäkahvaa, jos varustettu, takaiskun hallitsemiseksi tai väännönalenninta käynnistyksen yhteydessä.** Käyttäjä voi hallita vääntövoimia tai takaiskun voimia, jos sopivat varotoimenpiteet on huomioitu.
- **Älä koskaan aseta käsiäsi pyörivän varusteen läheisyyteen.** Varuste voi aiheuttaa takaiskun käteesi.
- **Älä sijoita kehoasi alueelle, jonne sähkötyökalu liikkuu takaiskun yhteydessä.** Takaisku lennättää työkalun laikan pyörimissuuntaan nähden vastakkaiseen suuntaan juuttumishetkellä.
- **Ole erityisen varovainen kulmien, terävien reunojen jne. kohdalla. Vältä laitteen heiluttamista ja pomputtelemista.** Kulmat, terävät reunat tai heiluttaminen voivat aiheuttaa pyörivän varusteen juuttumisen ja voit menettää hallinnan tai takaisku voi tapahtua.
- **Älä kiinnitä teräketjua, puuntyöstöterää tai hammastettua sahanterää.** Nämä terät aiheuttavat toistuvia takaiskuja ja hallinnan menetyksen.

Hiontaa ja leikkausta koskevat erikoisvaroitukset:

- **Käytä vain kyseiselle sähkötyökalulle suositeltuja laikkoja ja valituille laikoille soveltuvia suojuksia.** Jos laikkoja ei ole tarkoitettu sähkötyökalulle, ei niiden riittävä suojaus ole mahdollista.
- **Napalaikkojen hiomapinta täytyy kiinnittää suojuksen reunatason alapuolelle.** Sopimattomasti kiinnitettyä laikkaa, joka ulottuu suojuksen reunatason ulkopuolelle, ei voida suojata riittävästi.
- **Suojus on kiinnitettävä luotettavasti sähkötyökaluun ja sijoitettava niin, että se tarjoaa parhaimman suojan ja pienin mahdollisin osa laikasta on paljaana käyttäjään päin.** Suoja suojaa käyttäjää irtoavilta laikan osilta vahingossa tapahtuvasta laikkakosketuksesta, sekä se suojaa vaatteita sytyttäviltä kipinöiltä.
- **Laikkoja saa käyttää vain niiden käyttötarkoituksen mukaisesti. Älä esimerkiksi hio katkaisulaikan reunalla.** Katkaisulaikat on tarkoitettu katkaisuun, ja näihin laikkoihin käytetyt sivuttaisvoimat voivat aiheuttaa niiden murtumisen.
- **Käytä aina laikkaan sopivia ehjiä, oikean kokoisia ja muotoisia laippoja.** Oikeat laipat tukevat laikkaa ja ehkäisevät näin laikan vaurioitumisen mahdollisuutta. Katkaisulaikkojen laipat eroavat hiomalaikkojen laipoista.
- **Älä käytä kuluneita laikkoja suuremmista sähkötyökaluista.** Suuremmille sähkötyökaluille tarkoitetut laikat eivät sovellu pienemmän työkalun nopeammille kierroksille ja voivat murtua.

Katkaisulaikkojen toimintaa koskevat lisäturvallisuusvaroitukset:

- **Älä ”jumiuta” katkaisulaikkaa tai käytä liikaa voimaa. Älä yritä leikata liian syvältä.** Laikan ylikuormittaminen lisää rasitusta ja johtaa laikan vääntymiseen tai juuttumiseen leikkausurassa ja mahdolliseen takaiskuun tai laikan vaurioitumiseen.
- **Älä sijoita kehoasi linjaan pyörivän laikan taakse.** Kun laikka liikkuu sinusta pois päin käytön aikana, voi mahdollinen takaisku heittää pyörivän laikan ja sähkötyökalun sinua kohti.
- **Kun laikka juuttuu tai leikkaus keskeytetään jostakin syystä, sammuta sähkötyökalu ja pidä työkalua paikallaan, kunnes laikka on täysin pysähtynyt. Älä koskaan yritä poistaa katkaisulaikkaa urasta laikan pyöriessä, koska tämä voi aiheuttaa takaiskun.** Tarkasta laikan juuttumisen syy ja korjaa ongelma.
- **Älä käynnistä työkappaleen katkaisua uudelleen. Anna laikan saavuttaa täysi nopeus ja aseta se leikkausuraan varovasti.** Laikka voi juuttua, kulkea ylös tai aiheuttaa takaiskun, jos sähkötyökalu käynnistetään uudelleen sen ollessa kiinni työkappaleessa.
- **Tue suuret levyt tai työkappaleet laikan juuttumisen ja takaiskun vaaran rajoittamiseksi.** Suuret työkappaleet taipuvat oman pai-

© Chicago Pneumatic - 8940175118

nonsa ansiosta. Tuet on asetettava työkappaleen alle leikkausviivan ja työkappaleen reunan lähelle laikan molemmille puolille.

- **Ole erityisen varovainen ”pistosahauksessa” seiniin tai muihin peitettyihin kohtiin.** Laikka voi osua kaasu- tai vesiputkiin, sähköjohtoihin tai kohteet voivat aiheuttaa takaiskun.

Kulmahiomakoneita ja hiomakoneita koskevia lisäturvaohjeita

Käyttövaarat

- **Työkalun käyttäjien ja huoltohenkilöiden on oltava fyysisesti riittävän vahvoja käsittelemään työkalun kokoa, painoa ja voimaa.**
- **Varmista, että työstettävä kappale on kiinnitetty kunnolla.**
- **Varmista, etteivät kipinät pääse vaatteisiin. Käytä paloa hidastavaa vaatetusta ja ota vesiämpäri työalueen läheisyyteen.** Hionnasta muodostuvat kipinät voivat sytyttää vaatteet ja aiheuttaa vakavia palovammoja.
- **Jos työkalua käytetään muoviin ja muihin sähköä johtamattomiin materiaaleihin, vaarana on sähköstaattinen purkaus.**
- **Hiominen ja rouhinta tuottavat pölyä ja savua, jotka voivat tehdä ympäristöilmasta räjähdysalttiin.** Käytä aina työstettäville materiaaleille soveliaita pölynpoistomenetelmiä.

Sinkoilevien kappaleiden aiheuttama vaara

- **Rikkoutuva laikka voi aiheuttaa vakavan vamman tai kuoleman.**
- **Varmista, että hiomalaikka on luotettavasti kiinnitetty hiomakoneeseen mukana toimitettuja työkaluja käyttämällä.**
- **Tätä työkalua tai sen varusteita ei saa muuttaa millään tavalla.**

Hiontamateriaalin asennuksen vaarat

- **Älä sekoita UNC- ja metrimittaisia kierteitä toisiinsa.**
- **Hiomalaikat tulee kiinnittää akseliin liukutiukkuudella, ettei reikään kohdistu rasitusta. Älä kiinnitä suurireikäisiä hiomalaikkoja supistusholkkien avulla.**
- **Kiinnitä hiomalaikka vain hiomakoneen mukana toimitettavilla laipoilla. Litteät tiivisteet tai muut sovittimet saattavat kohdistaa laikkaan liian suuren paineen.** Käytä laippojen ja hiomalaikan välissä aina paksuja paperilevyjä.
- **Jos toimituksessa on mukana useita laippoja erikokoisia ja -tyyppisiä hiomalaikkoja varten, asenna käytettävälle hiomalaikalle aina oikea laippa.**
- **Asennettaessa kierrerei'illä varustettuja kuppeja, kartioita tai tulppia, karapää ei saa olla kosketuksissa reiän pohjaan, koska se rasittaa hiomalaikkaa.**
- **Kiristä laikka akseliin, ettei se irtoa, kun hiomakone kytketään pois päältä.**

Toistuvien liikkeiden aiheuttamat vaarat

- **Kun sähkötyökalua käytetään työtehtävissä, käyttäjä saattaa tuntea epämukavuutta käsissä, käsivarsissa, hartioissa, niskassa ja muissa kehonosissa.**
- **Työskentele miellyttävässä mutta tukevassa asennossa ja vältä hankalia tai epätasapainoisia työasentoja.** Asennon vaihto pidempään kestävissä tehtävissä voi auttaa välttämään epämukavuutta ja väsymistä.
- **Älä jätä oireita huomioimatta, kuten jatkuvaa tai toistuvaa epämukavuutta, kipua, pakotusta, särkyä, pistelyä, tunnottomuutta, polttavaa tunnetta tai jäykkyyttä.** Keskeytä työkalun käyttö, kerro siitä työnantajalle ja ota yhteys lääkäriin.

Melu- ja tärinävaarat

- **Kovat äänet voivat aiheuttaa pysyviä kuulovaurioita ja muita ongelmia, kuten tinnitusta.** Käytä työnantajan tai työterveys- ja työturvallisuusmääräysten suosittelemia kuulosuojaimia.
- **Tärinälle altistuminen voi aiheuttaa vammauttavia vahinkoja hermoihin sekä käsien ja käsivarsien verenkiertoon.** Pukeudu lämpimästi ja pidä kädet lämpiminä ja kuivina. Jos havaitset tunnottomuutta, pistelyä, kipua tai ihon kalpenemista, keskeytä työkalun käyttö, kerro siitä työnantajalle ja ota yhteys lääkäriin.
- **Pidä työkalusta kiinni kevyesti mutta turvallisesti, sillä tärinästä aiheutuva riski on yleensä sitä voimakkaampaa, mitä kovemmalla voimalla työkalusta pidetään kiinni.** Tue työkalun paino tasapainottimella aina, kun se on mahdollista.

- **Melu- ja tärinätasojen tarpeettoman kasvun estäminen:**
  - Käytä ja huolla laitetta, valitse, huolla ja vaihda tarvikkeet ja kulutusosat käyttöohjeen ohjeiden mukaan;
  - Käytä vaimennusmateriaaleja työkappaleen ”vinkumisen” estämiseksi.

Työpaikkaan liittyvät vaarat

- **Liukastuminen, kompastuminen tai kaatuminen voi johtaa vakavaan tapaturmaan tai kuolemaan.** Sekaiset paikat ja työpöydät ovat vaarallisia.
- **Vältä pölyn tai huurujen hengittämistä ja työskentelyjätteiden käsittelemistä, jotka voivat aiheuttaa terveyshaittoja (esimerkiksi syöpää, synnynnäisiä epämuodostumia, astmaa ja/tai ihotulehdusta (dermatiittia)).** Käytä pölynpoistoa ja hengityssuojainta, kun työstettävistä materiaaleista irtoaa ilmaan hiukkasia.
- **Jotkut hionnassa, sahauksessa, rouhinnassa, porauksessa ja muissa rakennustöissä syntyvät pölyt sisältävät kemikaaleja, joiden Kalifornian osavaltion mukaan tiedetään aiheuttavan syöpää ja synnynnäisiä epämuodostumia tai hedelmättömyyttä.** Esimerkkejä tällaisista kemikaaleista:
  - Lyijypohjaisista maaleista lähtevä lyijy
  - Tiilistä, sementistä ja muista muurausaineista lähtöisin oleva kiteinen piidioksidi
  - Kemiallisesti käsitellystä kumista peräisin oleva arsenikki ja kromi

  Altistumisen riski näille kemikaaleille riippuu siitä, kuinka usein teet tämänkaltaista työtä. Voit vähentää altistumista näille kemikaaleille seuraavasti: työskentele hyvin tuuletetussa tilassa ja käytä hyväksyttyjä suojavälineitä, kuten hengityssuojaimia, jotka suodattavat mikroskooppisen pienet hiukkaset.
- **Noudata erityistä varovaisuutta vieraassa työympäristössä.** Paikalla voi olla piilovaaroja, kuten sähkö-, kaasu-, vesi- tai muita johtoja. Tätä työkalua ei ole eristetty suojaamaan sähkötapaturmilta sen koskettaessa sähkövirtalähteitä.
- **Työkalua ei ole tarkoitettu käytettäväksi mahdollisesti räjähdysalttiissa ympäristössä.**

Muita turvaohjeita

VAROITUS

Tarkista aina, että karan lukituspainike on kokonaan vapautettu, ennen kuin kytket tuotteen päälle.

- **Pidä kahvat ja tartuntapinnat kuivina, puhtaina, öljyttöminä ja rasvattomina.** Liukkaat kahvat ja tartuntapinnat eivät mahdollista työkalun turvallista käsittelyä ja hallintaa odottamattomissa tilanteissa.
- **Älä altista akkua tai työkalua avotulelle tai äärimmäisille lämpötiloille.** Altistuminen avotulelle tai yli 130 °C lämpötiloille voi aiheuttaa räjähdyksen.
- Noudata kaikkia latausohjeita, äläkä lataa akkua tai työkalua ohjeissa määriteltyjen lämpötila-alueiden ulkopuolella. Ohjeiden vastainen tai määriteltyjen lämpötilojen ulkopuolella tapahtuva lataaminen saattaa vaurioittaa akkua ja lisätä tulipaloriskiä. Vaurioituneet tai muokatut akut saattavat toimia odottamattomalla tavalla, mikä saattaa aiheuttaa tulipalon, räjähdyksen tai loukkaantumisvaaran.
- Huomioi aina turvamääräykset, vaikka käyttäisit työkaluja usein ja tuntisit ne hyvin. Piittaamaton toiminta voi aiheuttaa vakavia henkilövahinkoja sekuntien murto-osissa.

Jäännösriskit

Vaikka kulmahiomakonetta käytettäisiin ohjeiden mukaisesti, joitakin jäännösriskitekijöitä ei silti voida kokonaan poistaa. Käyttäjän tulee kiinnittää huomiota erityisesti seuraaviin vaaroihin:

- Sinkoavien hiukkasten aiheuttamat vammat.
  - Metallisia tai hankaavia hiukkasia voi joutua silmiin aiheuttaen pysyviä ja vakavia vaurioita. Käytä hiomiseen hyväksyttyjä suojalaseja aina kun käytät tuotetta.
- Tärinän aiheuttamat vammat.
  - Rajoita altistumista. Katso kohta Riskien vähentäminen.
- Pölyn aiheuttamat vammat.
  - Käytä asianmukaista suodattimilla varustettua pölysuojainta, joka suojaa työstettävästä materiaalista irtoavilta hiukkasilta ja hiomalevystä irtoavilta hankaavilta hiukkasil-

© Chicago Pneumatic - 8940175118

ta. Älä syö, juo tai tupakoi työskentely-alueella. Varmista, että ilmanvaihto on riittävä.

- Hiomalaikan koskettamisesta aiheutuvat vammat.
  - Laikka ja työkappale kuumenevat käytön aikana. Käytä käsineitä vaihtaessasi laikkaa tai käsitellessäsi työkappaletta. Pidä kädet aina poissa hioma-alueelta. Kiinnitä työkappale aina kun mahdollista.
- Melun aiheuttamat vammat.
  - Pitkittynyt altistuminen melulle lisää kuulovammojen riskiä, ja vaikutukset ovat kumulatiivisia. Käytä kuulosuojaimia, kun käytät sähkötyökaluja pitkiä aikoja yhtäjaksoisesti.

Työkalun pitkittynyt käyttö saattaa aiheuttaa tai pahentaa vammoja. Pidä säännöllisiä taukoja, kun käytät työkaluja pitkiä aikoja yhtäjaksoisesti.

Erityiset käyttöehdot

Kulmahiomakonetta saa käyttää monenlaisten metalli- tai kivimateriaalien katkaisuun, hiontaan ja teräsharjalla harjaukseen. Jos olet epävarma jostakin asiasta, tutustu varustevalmistajan toimittamiin ohjeisiin.

Älä käytä tätä tuotetta mihinkään muuhun kuin ilmoitettuihin normaalitarkoituksiin.

Symbolit

	HUOMIO! VAROITUS! VAARA!
	Irrota akku ennen kuin koneelle suoritetaan mitään toimenpiteitä.
	Lue ohjeet huolellisesti ennen koneen käynnistämistä.
	Käytä aina suojalaseja konetta käytettäessä.
	Käytä käsineitä!
	Älä käytä työkalua voimakeinoin.
	Vain hiomiseen.
	Vain katkaisuun.
	Lisävaruste – Ei sisälly vakiovarusteisiin, saatavissa lisävarusteena.
	Älä hävitä sähkötyökaluja kotitalousjätteiden mukana. Sähkötyökalut ja elektroniikkalaitteet täytyy niiden käyttöiän päätyttyä kerätä erilleen ja toimittaa ympäristöä säästävään kierrätyslaitokseen. Tarkista kierrätysohjeet ja keräyspisteen sijainti paikallisviranomaisilta tai jälleenmyyjältä.
CE	Eurooppalainen yhdenmukaisuusmerkki
TR 066	Ukrainan kansallinen yhdenmukaisuusmerkki
EAC	Euraasialainen yhdenmukaisuusmerkki.
	Korealainen yhdenmukaisuusmerkki
n	Nimellisnopeus

Hyödyllistä tietoa

Verkkosivusto

Kirjaudu sivustolle Chicago Pneumatic: www.cp.com.

Sivustolla on tietoa yrityksemme tuotteista, lisälaitteista, varaosista ja julkaisuista.

Alkuperämaa

Kiina

Copyright

© Copyright 2017, CHICAGO PNEUMATIC Tool Co. LLC, 1815 Clubhouse Road, Rock Hill, SC 29730

Kaikki oikeudet pidätetään. Sisällön tai sen osan luvaton käyttö tai kopiointi on kielletty. Se koskee erityisesti tavaramerkkejä, mallinimityksiä, osanumeroita ja piirustuksia. Käytä vain hyväksyttyjä varaosia. Takuu tai tuotevastuu ei korvaa mitään vaurioita tai toimintahäiriöitä, jotka johtuvat muiden kuin hyväksyttyjen varaosien käytöstä.

Τεχνικά δεδομένα

Στοιχεία εργαλείου

	CP8345	CP8350 EU / US
Ελεύθερη ταχύτητα (rpm)	8500	8500
Μέγεθος τροχών (in)	4,5"	5"
Βάρος (kg)	2,5	2,6
Σπείρωμα ατράκτου	5/8"	M14 / 5/8’’
Ισχύς (W)	750	750
Ισχύς (hp)	1	1
Τάση μπαταρίας (V)	20	20
Μέγεθος τροχών (mm)	115	125
Βάρος (lb)	5,5	5,7
Πάχος τροχού λείανσης (mm)	6	6
Τύπος εξαρτήματος		
Τροχός λείανσης		Τύπος 27
Τροχός κοπής		Τύπος 41

Δηλώσεις

ΔΗΛΩΣΗ ΣΥΜΜΟΡΦΩΣΗΣ ΕΕ

Εμείς, η εταιρεία **CHICAGO PNEUMATIC Tools Co. LLC**, 1815 Clubhouse Road, Rock Hill, SC 29730, δηλώνουμε με αποκλειστική ευθύνη μας ότι το προϊόν (με ονομασία, τύπο και σειριακό αριθμό, βλ. εξώφυλλο) συμμορφώνεται με την/τις παρακάτω Οδηγία/ες:
2006/42/ΕΚ, Οδηγία EMC 2014/30/ΕΕ, Οδηγία ΠΕΟ 2011/65/ΕΕ

Ισχύοντα εναρμονισμένα πρότυπα:
EN 60745-1:2009+A11:2010,

EN60745-2-3:2011+A2:2013+A11:2014+A12:2014 +A13:2015, EN55014-1:2017,

EN 55014-2:2015, EN 50581:2012

Συναφείς τεχνικές πληροφορίες μπορείτε να ζητήσετε μόνο από τις αρχές από:
Pascal Roussy, R&D manager, CP Technocenter, 38 rue Bobby Sands, BP10273 44800 Saint Herblain, France

Τόπος και ημερομηνία: Saint-Herblain, 04/2017

Pascal ROUSSY

Υπογραφή εκδότη

Θόρυβος και δονήσεις

	CP8345	CP8350
Στάθμη ηχητικής πίεσης (dB(A))		78
Στάθμη ηχητικής ισχύος (dB(A))		89
	UL 60745-2-3	EN 60745-2-3
Αβεβαιότητα K=3 dB(A)		

	CP8345	CP8350
Στάνταρ δονήσεων	UL 60745-2-3	EN 60745-2-3
Τιμή δονήσεων (m/s²)		6,8
Αβεβαιότητα δονήσεων (K) (m/s²)		1,5

Η εκπομπή δονήσεων που παρέχεται σε αυτό το δελτίο πληροφοριών έχει υπολογισθεί σύμφωνα με μια τυποποιημένη δοκιμή, που προβλέπεται από το πρότυπο EN 60745 και μπορεί να χρησιμοποιηθεί για τη σύγκριση εργαλείων μεταξύ τους. Μπορεί να χρησιμοποιηθεί για μια προκαταρκτική εκτίμηση της έκθεσης.

Το δηλωμένο επίπεδο εκπομπών δονήσεων αντιπροσωπεύει τις βασικές εφαρμογές του εργαλείου. Ωστόσο, αν το εργαλείο χρησιμοποιείται για διαφορετικές εφαρμογές, με διαφορετικά εξαρτήματα ή είναι σε κακή κατάσταση, η εκπομπή δονήσεων ενδέχεται να διαφέρει. Αυτό μπορεί να αυξήσει σημαντικά το επίπεδο έκθεσης καθ' όλη την περίοδο λειτουργίας.

Μια εκτίμηση του επιπέδου έκθεσης στις δονήσεις πρέπει επίσης να λαμβάνει υπόψη τις φορές όπου το εργαλείο είναι απενεργοποιημένο ή όταν λειτουργεί αλλά δεν πραγματοποιεί ουσιαστικά κάποια εργασία. Αυτό μπορεί να μειώσει σημαντικά το επίπεδο έκθεσης καθ' όλη την περίοδο λειτουργίας.

Εφαρμόστε νέα μέτρα ασφαλείας για να προστατέψετε τον χειριστή από τα αποτελέσματα των δονήσεων, όπως: συντήρηση του εργαλείου και των εξαρτημάτων, διατήρηση ζεστών χεριών, οργάνωση προτύπων εργασίας.

Αυτές οι δηλωμένες τιμές έχουν ληφθεί από εργαστηριακές δοκιμές, με βάση τα δηλωμένα πρότυπα και είναι κατάλληλες για σύγκριση με τις δηλωμένες τιμές άλλων εργαλείων, τα οποία έχουν δοκιμαστεί με βάση τα ίδια πρότυπα. Αυτές οι δηλωμένες τιμές δεν επαρκούν για χρήση σε αξιολογήσεις κινδύνων και οι τιμές, οι οποίες έχουν μετρηθεί σε μεμονωμένους χώρους εργασίας, ενδέχεται να είναι υψηλότερες. Οι πραγματικές τιμές έκθεσης και ο κίνδυνος βλάβης διαφέρουν από χρήστη σε χρήστη και εξαρτώνται από τον τρόπο εργασίας, το υπό κατεργασία τεμάχιο και τον σχεδιασμό του σταθμού εργασίας, καθώς επίσης από τη χρονική διάρκεια της έκθεσης και τη σωματική κατάσταση του χρήστη.

© Chicago Pneumatic - 8940175118

Οι υπογραφόμενοι, **CHICAGO PNEUMATIC Tools Co. LLC**, δεν αναλαμβάνουμε καμία ευθύνη για τις συνέπειες που μπορεί να προκύψουν από τη χρήση των δηλωμένων τιμών, αντί για τιμές που αντιπροσωπεύουν την πραγματική έκθεση, για την αξιολόγηση κινδύνων σε χώρο εργασίας ο οποίος δεν βρίσκεται υπό τον έλεγχό μας.

Αυτό το εργαλείο μπορεί να προκαλέσει σύνδρομο χειρός-βραχίονα οφειλόμενο στους κραδασμούς αν δεν γίνει σωστή χρήση του. Μπορείτε να βρείτε έναν οδηγό ΕΕ για τη διαχείριση των δονήσεων χεριού-βραχίονα μεταβαίνοντας στη διεύθυνση http://www.pneurop.eu/index.php και επιλέγοντας "Tools" (Εργαλεία) και κατόπιν "Legislation" (Νομοθεσία).

Συνιστούμε την τήρηση προγράμματος ιατρικής παρακολούθησης, για να αναγνωρίζονται τυχόν αρχικά συμπτώματα που ενδέχεται να σχετίζονται με την έκθεση σε δονήσεις, έτσι ώστε να είναι δυνατή η τροποποίηση των διαδικασιών διαχείρισης και να αποτρέπεται η πρόκληση μελλοντικών σωματικών βλαβών.

Αυτός ο εξοπλισμός προορίζεται για χρήση με σταθερές εφαρμογές:
Οι εκπομπές θορύβου παρέχονται στον υπεύθυνο για το στήσιμο του μηχανήματος, ως οδηγός. Τα στοιχεία εκπομπών θορύβου και δονήσεων για το μηχάνημα στην ολοκληρωμένη μορφή του θα πρέπει να παρέχονται στο εγχειρίδιο οδηγιών του μηχανήματος.

Ασφάλεια

ΠΡΟΕΙΔΟΠΟΙΗΣΗ Κίνδυνος υλικής ζημιάς ή σοβαρού τραυματισμού

Βεβαιωθείτε ότι έχετε διαβάσει, κατανοήσει και ακολουθείτε όλες τις οδηγίες προτού χειριστείτε το εργαλείο. Σε περίπτωση που δεν τηρήσετε όλες τις οδηγίες ενδέχεται να προκληθεί ηλεκτροπληξία, πυρκαγιά, υλική ζημιά ή/ και σοβαρός τραυματισμός.

- Διαβάστε όλες τις Πληροφορίες ασφαλείας οι οποίες παραδίδονται μαζί με τα διάφορα εξαρτήματα του συστήματος.
- Διαβάστε όλες τις Οδηγίες προϊόντος για την εγκατάσταση, τη λειτουργία και τη συντήρηση των διαφόρων εξαρτημάτων του συστήματος.
- Διαβάστε όλους τους κανονισμούς ασφαλείας της τοπικής νομοθεσίας που αφορούν το σύστημα και τα εξαρτήματά του.
- Φυλάξτε όλες τις Πληροφορίες ασφαλείας και τις οδηγίες για να ανατρέξετε μελλοντικά σε αυτές.

Προβλεπόμενη χρήση

Ο γωνιακός λειαντήρας προορίζεται για αποκλειστική χρήση από ενήλικες που έχουν διαβάσει και κατανοήσει τις οδηγίες και προειδοποιήσεις στο παρόν εγχειρίδιο, και οι οποίοι μπορούν να θεωρούνται υπεύθυνοι για τις πράξεις τους. Ο γωνιακός λειαντήρας έχει σχεδιαστεί για λείανση και κοπή μετάλλων, και κοπή τσιμέντου. Στο γωνιακό λειαντήρα θα πρέπει να τοποθετούνται μόνο κατάλληλοι δίσκοι λείανσης ή κοπής και σχετικοί προφυλακτήρες (προφυλακτήρας λείανσης ή κοπής), όπως περιγράφονται στην ενότητα προδιαγραφών προϊόντος στο παρόν εγχειρίδιο. Ο γωνιακός λειαντήρας έχει σχεδιαστεί για χρήση χειρός. Απαγορεύεται η τοποθέτησή του σε κατασκευή ή πάγκο εργασίας.

Απαγορεύεται η χρήση του προϊόντος με τρόπο διαφορετικό της προβλεπόμενης χρήσης.

Δήλωση χρήσης

Το προϊόν αυτό σχεδιάστηκε για την αφαίρεση υλικών με τη χρήση λειαντικών μέσων. Δεν επιτρέπεται άλλη χρήση. Αποκλειστικά για επαγγελματική χρήση.

Ειδικές οδηγίες προϊόντος

Μπαταρία

Μπαταρίες που δεν έχουν χρησιμοποιηθεί για κάποιο χρονικό διάστημα πρέπει να επαναφορτίζονται πριν από κάθε χρήση.
Θερμοκρασίες που υπερβαίνουν τους 50°C (122°F) μειώνουν την απόδοση της μπαταρίας. Αποφύγετε την εκτεταμένη έκθεση σε θερμότητα ή ηλιοφάνεια (κίνδυνος υπερθέρμανσης).
Τα σημεία επαφής των φορτιστών και των μπαταριών πρέπει να διατηρούνται καθαρά.
Για βέλτιστη διάρκεια ζωής, οι μπαταρίες πρέπει να φορτίζονται πλήρως μετά τη χρήση. Για τη μεγαλύτερη δυνατή διάρκεια ζωής της μπαταρίας, αφαιρέστε το φορτιστή από την μπαταρία μόλις φορτιστεί πλήρως.

Μεταφορά και αποθήκευση

Οι μπαταρίες ιόντων λιθίου υπόκεινται στις απαιτήσεις της νομοθεσίας περί Επικίνδυνων Αγαθών. Η μεταφορά των μπαταριών αυτών πρέπει να πραγματοποιείται σύμφωνα με τις τοπικές, εθνικές και διεθνείς διατάξεις και κανονισμούς.

- Ο χρήστης μπορεί να μεταφέρει τις μπαταρίες οδικώς, χωρίς περαιτέρω απαιτήσεις.
- Η μεταφορά των μπαταριών ιόντων λιθίου για εμπορικούς σκοπούς από τρίτους υπόκειται στους κανονισμούς περί Επικίνδυνων Αγαθών. Η προετοιμασία της μεταφοράς και η μεταφορά πρέπει να πραγματο-

ποιούνται αποκλειστικά από κατάλληλα εκπαιδευμένα άτομα και η διαδικασία πρέπει να παρακολουθείται από ανάλογους ειδικούς.

Κατά τη μεταφορά μπαταριών:

- Βεβαιωθείτε ότι οι ακροδέκτες επαφής της μπαταρίας είναι καλά προστατευμένοι και μονωμένοι, ώστε να αποφεύγεται τυχόν βραχυκύκλωμα.
- Βεβαιωθείτε ότι η μπαταρία προστατεύεται από μετακινήσεις εντός της συσκευασίας.

Για αποθήκευση της μπαταρίας για περισσότερες από 30 ημέρες:

- Αποθηκεύστε την μπαταρία σε μέρη όπου η θερμοκρασία είναι χαμηλότερη των 27°C και μακριά από υγρασία
- Αποθηκεύστε την μπαταρία φορτισμένη κατά 30% - 50%.
- Κάθε έξι μήνες αποθήκευσης, φορτίστε την μπαταρία κανονικά

Λειτουργία

- Για εξαρτήματα που πρόκειται να τοποθετηθούν με τροχό σπειρωμένης οπής, βεβαιωθείτε ότι το σπείρωμα στον τροχό είναι αρκετά μακρύ για να δεχτεί το μήκος του άξονα.
- Να χρησιμοποιείτε και να αποθηκεύετε πάντα τους δίσκους κοπής και λείανσης σύμφωνα με τις οδηγίες του κατασκευαστή.
- Να χρησιμοποιείτε πάντα το σωστό προστατευτικό για την κοπή και τη λείανση. Να χρησιμοποιείτε πάντα προστατευτικό με οδηγό κοπής από τη σειρά εξαρτημάτων για την κοπή πέτρας.
- Η επιφάνεια λείανσης των κεντρικών συμπιεσμένων τροχών πρέπει να βρίσκεται σε απόσταση τουλάχιστον 2 mm κάτω από το επίπεδο του άκρου του προστατευτικού.
- Να χρησιμοποιείτε πάντα τη βοηθητική λαβή. Στερεώνετε καλά το αντικείμενο εργασίας, αν δεν είναι αρκετά βαρύ ώστε να στηρίζεται από μόνο του.
- Το παξιμάδι ρύθμισης πρέπει να είναι καλά σφιγμένο πριν ξεκινήσετε τις εργασίες με το μηχάνημα.

  Μην μετακινείτε πότε με το χέρι το αντικείμενο εργασίας προς τον περιστρεφόμενο δίσκο.

Οδηγίες συντήρησης

- **Τηρείτε τους τοπικούς περιβαλλοντικούς κανονισμούς ανά χώρα για τον ασφαλή χειρισμό και τη διάθεση όλων των εξαρτημάτων.**
- Εργασίες συντήρησης και επισκευών πρέπει να διεξάγονται αποκλειστικά από καταρτισμένο προσωπικό και πρέπει να χρησιμοποιούνται μόνο αυθεντικά ανταλλακτικά. Επικοινωνήστε με τον κατασκευαστή ή τον πλησιέστερο εξουσιοδοτημένο αντιπρόσωπό της περιοχής σας για οδηγίες σχετικά με την τεχνική συντήρηση ή αν χρειάζεστε ανταλλακτικά.
- Να βεβαιώνεστε πάντοτε ότι η συσκευή είναι αποσυνδεδεμένη από την πηγή παροχής ενέργειας, για να αποφύγετε την ακούσια λειτουργία.
- Αποσυναρμολογείτε και επιθεωρείτε το εργαλείο ανά τρεις (3) μήνες, αν το εργαλείο χρησιμοποιείται καθημερινά. Αντικαταστήστε κατεστραμμένα ή φθαρμένα εξαρτήματα.
- Για να διατηρείτε το χρόνο εκτός λειτουργίας στο ελάχιστο, σας συνιστούμε το παρακάτω κιτ ρύθμισης: **Κιτ ρύθμισης**
- Μην αφήνετε ποτέ υγρά φρένων, βενζίνη, προϊόντα πετρελαίου, διεισδυτικά λάδια κ.λπ. να έρθουν σε επαφή με πλαστικά εξαρτήματα. Τα χημικά μπορεί να βλάψουν, αποδυναμώσουν ή καταστρέψουν πλαστικά μέρη, το οποίο μπορεί να οδηγήσει σε σοβαρό τραυματισμό.
- Αποφύγετε τη χρήση διαλυτών όταν καθαρίζετε πλαστικά εξαρτήματα. Τα περισσότερα πλαστικά είναι επιρρεπή σε φθορές από διάφορους τύπους διαλυτών του εμπορίου, η χρήση των οποίων μπορεί να τα καταστρέψει. Να χρησιμοποιείτε καθαρά υφάσματα για την απομάκρυνση ακαθαρσιών, σκόνης, λαδιού, γράσου κ.λπ.

Οδηγίες ασφαλείας

Ο στόχος μας είναι να παράγουμε εργαλεία που σας βοηθούν να εργάζεστε με ασφάλεια και αποδοτικότητα. Η πλέον σημαντική συσκευή ασφαλείας γι' αυτό το σκοπό είστε ΕΣΕΙΣ. Η προσοχή και η καλή κρίση σας είναι η καλύτερη προστασία από τραυματισμούς. Δεν είναι δυνατόν να καλυφθούν όλοι οι πιθανοί κίνδυνοι στο φυλλάδιο αυτό, αλλά προσπαθήσαμε να επισημάνουμε μερικούς από τους πιο σημαντικούς. Η εγκατάσταση, η ρύθμιση και η χρήση αυτού του ηλεκτρικού εργαλείου θα πρέπει να γίνεται μόνον από πιστοποιημένους και εκπαιδευμένους χειριστές

Για επιπρόσθετες πληροφορίες σχετικά με την ασφάλεια συμβουλευθείτε:

- Άλλα έγγραφα και πληροφορίες που συνοδεύουν αυτό το εργαλείο.
- Τον εργοδότη σας, το σωματείο, ή και τον εμπορικό σας σύλλογο.
- Μπορείτε να λάβετε περισσότερες πληροφορίες σχετικά με την ασφάλεια και την υγιεινή στην εργασία από τις ακόλουθες ιστοσελίδες:
  - http://www.osha.gov (USA)
  - https://osha.europa.eu/ (Ευρώπη)

© Chicago Pneumatic - 8940175118

ΜΗΝ ΑΠΟΡΡΙΠΤΕΤΕ - ΔΩΣΤΕ ΣΤΟ ΧΡΗΣΤΗ

Γενικές προειδοποιήσεις ασφαλείας ηλεκτρικών εργαλείων

⚠ **ΠΡΟΕΙΔΟΠΟΙΗΣΗ Διαβάστε όλες τις προειδοποιήσεις ασφαλείας και τις οδηγίες. Η μη τήρηση των προειδοποιήσεων και των οδηγιών είναι δυνατό να επιφέρει ηλεκτροπληξία, πυρκαγιά ή/και σοβαρό τραυματισμό.**

Φυλάξτε όλες τις προειδοποιήσεις και τις οδηγίες για να ανατρέξετε μελλοντικά σε αυτές.

Ο όρος "ηλεκτρικό εργαλείο" στις προειδοποιήσεις αναφέρεται στο ηλεκτροδοτούμενο (με καλώδιο) ηλεκτρικό εργαλείο ή στο τροφοδοτούμενο από μπαταρία (χωρίς καλώδιο) ηλεκτρικό εργαλείο σας.

Ασφάλεια χώρου εργασίας

- **Διατηρείτε καθαρό και καλά φωτισμένο το χώρο εργασίας**. Οι ακατάστατοι ή σκοτεινοί χώροι προκαλούν ατυχήματα.
- **Μην θέτετε σε λειτουργία ηλεκτρικά εργαλεία σε εκρηκτικές ατμόσφαιρες, όπως παρουσία εύφλεκτων υγρών, αερίων ή σκόνης.** Τα ηλεκτρικά εργαλεία δημιουργούν σπινθήρες, οι οποίοι είναι δυνατό να αναφλέξουν τη σκόνη ή τα αέρια.
- **Τηρείτε σε απόσταση τα παιδιά και τους παρευρισκόμενους όταν χρησιμοποιείτε ένα ηλεκτρικό εργαλείο.** Οι αποσπάσεις είναι δυνατό να σας κάνουν να χάσετε τον έλεγχο.

Ηλεκτρική Ασφάλεια

- **Τα βύσματα του ηλεκτρικού εργαλείου πρέπει να ταιριάζουν με το ρευματοδότη. Μην τροποποιείτε ποτέ με κανένα τρόπο το βύσμα. Μην χρησιμοποιείτε αντάπτορες βύσματος με γειωμένα ηλεκτρικά εργαλεία.** Τα μη τροποποιημένα βύσματα και οι ταιριαστοί ρευματοδότες θα μειώσουν τον κίνδυνο ηλεκτροπληξίας.
- **Αποφύγετε επαφή του σώματός σας με μειωμένες επιφάνειες, όπως είναι οι σωλήνες, τα καλοριφέρ, τα ηλεκτρικά μάτια ή τα ψυγεία.** Υπάρξει αυξημένος κίνδυνος ηλεκτροπληξίας αν το σώμα σας είναι γειωμένο.
- **Μην εκθέτετε τα ηλεκτρικά εργαλεία στη βροχή ή σε υγρές συνθήκες.** Αν εισέλθει νερό εντός ενός ηλεκτρικού εργαλείου θα αυξηθεί ο κίνδυνος ηλεκτροπληξίας.
- **Μην κάνετε κακή χρήση του καλωδίου. Μην χρησιμοποιείτε ποτέ το καλώδιο για να μεταφέρετε, να τραβήξετε ή να βγάλετε από την πρίζα το ηλεκτρικό εργαλείο. Τηρήστε το καλώδιο μακριά από τη ζέστη, το λάδι, τα αιχμηρά άκρα ή τα κινούμενα εξαρτήματα.** Τα καλώδια με βλάβη ή τα περιπλεγμένα καλώδια αυξάνουν τον κίνδυνο ηλεκτροπληξίας.
- **Όταν θέτετε σε λειτουργία ένα ηλεκτρικό εργαλείο σε εξωτερικό χώρο, χρησιμοποιείτε καλώδιο επέκτασης κατάλληλο για χρήση σε εξωτερικούς χώρους.** Η χρήση καλωδίου κατάλληλου για χρήση σε εξωτερικούς χώρους μειώνει τον κίνδυνο ηλεκτροπληξίας.
- **Αν είναι αναπόφευκτη η χρήση ηλεκτρικού εργαλείου σε υγρή τοποθεσία, χρησιμοποιήστε διάταξη προστασίας ρεύματος διαρροής (RCD).** Η χρήση RCD μειώνει τον κίνδυνο ηλεκτροπληξίας.

Ασφάλεια των προσώπων

- **Παραμείνατε σε επιφυλακή, παρακολουθείτε τι κάνετε και ακολουθήστε την κοινή λογική κατά τη χρήση μηχανοκίνητων εργαλείων. Μην χρησιμοποιείτε ένα ηλεκτρικό εργαλείο όταν είστε κουρασμένοι ή όταν βρίσκεστε υπό την επήρεια ναρκωτικών, αλκοόλ ή φαρμακευτικής αγωγής.** Μία στιγμή απροσεξίας κατά τη χρήση μηχανοκίνητων εργαλείων είναι δυνατό να οδηγήσει σε σοβαρό προσωπικό ατύχημα.
- **Χρησιμοποιείτε εξοπλισμό προσωπικής προστασίας. Φοράτε πάντοτε προστατευτικά ματιών.** Ο προστατευτικός εξοπλισμός, όπως η μάσκα κατά της σκόνης, τα υποδήματα ασφαλείας κατά των ολισθήσεων, το κράνος ή προστατευτικά της ακοής, όταν χρησιμοποιείται υπό τις κατάλληλες συνθήκες, θα μειώσει τα προσωπικά ατυχήματα.
- **Αποφύγετε την κατά λάθος εκκίνηση. Βεβαιωθείτε ότι ο διακόπτης είναι στη θέση OFF πριν να συνδέσετε το εργαλείο με την πηγή τροφοδοσίας ή/ και τις μπαταρίες, πριν από την παραλαβή ή τη μετακίνηση του εργαλείου.** Η μεταφορά ηλεκτρικών εργαλείων έχοντας το δάχτυλό σας επάνω στο διακόπτη ή η σύνδεση ηλεκτρικών εργαλείων με το διακόπτη στη θέση ON επιφέρει ατυχήματα.
- **Αφαιρέστε τυχόν κλειδί ή μοχλό ρύθμισης πριν να ενεργοποιήσετε το ηλεκτρικό εργαλείο.** Ένα κλειδί, το οποίο αφήνεται συνδεδεμένο με ένα περιστρεφόμενο εξάρτημα του ηλεκτρικού εργαλείου είναι δυνατό να επιφέρει προσωπικό ατύχημα.
- **Μην τεντώνεστε για να φτάσετε. Να κρατιέστε πάντοτε σε καλή ευστάθεια και ισορροπία.** Με αυτό τον τρόπο θα έχετε καλύτερο έλεγχο του ηλεκτρικού εργαλείου σε απρόσμενες καταστάσεις.
- **Φοράτε κατάλληλα ρούχα. Μην φοράτε φαρδιά ρούχα ή κοσμήματα. Κρατήστε τα μαλλιά, τα ρούχα και τα γάντια σας μακριά από τα κινούμενα εξαρτήματα.** Τα φαρδιά ρούχα, τα κοσμήματα ή τα μακριά μαλλιά είναι δυνατό να πιαστούν στα κινούμενα εξαρτήματα.

- **Αν προβλέπονται συσκευές για τη σύνδεση εγκαταστάσεων απομάκρυνσης και συγκέντρωσης της σκόνης, βεβαιωθείτε ότι είναι συνδεδεμένες και χρησιμοποιούνται σωστά.** Η χρήση συγκέντρωσης της σκόνης μπορεί να μειώσει κινδύνους που σχετίζονται με τη σκόνη.

Χρήση και φροντίδα ηλεκτρικού εργαλείου

- **Μην πιέζετε το ηλεκτρικό εργαλείο. Χρησιμοποιήστε το σωστό ηλεκτρικό εργαλείο για την εφαρμογή σας.** Το σωστό ηλεκτρικό εργαλείο θα κάνει τη δουλειά καλύτερα και ασφαλέστερα στην ταχύτητα για την οποία σχεδιάστηκε.
- **Μην χρησιμοποιήσετε το ηλεκτρικό εργαλείο αν ο διακόπτης δεν ενεργοποιείται και απενεργοποιείται.** Οποιοδήποτε ηλεκτρικό εργαλείο, το οποίο δεν μπορεί να ελεγχθεί με το διακόπτη είναι επικίνδυνο και πρέπει να επισκευαστεί.
- **Αποσυνδέστε το βύσμα από την πηγή τροφοδότησης ή/ και βγάλτε το συγκρότημα μπαταρίας από το ηλεκτρικό εργαλείο πριν να επιφέρετε τυχόν προσαρμογές, αλλαγή εξαρτημάτων ή πριν από την αποθήκευση των ηλεκτρικών εργαλείων.** Τα εν λόγω προληπτικά μέτρα ασφαλείας μειώνουν τον κίνδυνο τυχαίας εκκίνησης του ηλεκτρικού εργαλείου.
- **Αποθηκεύστε τα αδρανή ηλεκτρικά εργαλεία σε σημείο που να μην τα φτάνουν παιδιά και μην επιτρέπετε σε πρόσωπα μη εξοικειωμένα με το ηλεκτρικό εργαλείο ή με τις παρούσες οδηγίες να χρησιμοποιήσουν το ηλεκτρικό εργαλείο.** Τα ηλεκτρικά εργαλεία είναι επικίνδυνα στα χέρια μη εκπαιδευμένων χρηστών.
- **Συντήρηση ηλεκτρικών εργαλείων. Ελέγξτε για κακή ευθυγράμμιση ή πρόσδεση των κινούμενων εξαρτημάτων, για σπάσιμο εξαρτημάτων και για οποιαδήποτε άλλη κατάσταση που είναι δυνατό να επηρεάσει τη λειτουργία του ηλεκτρικού εργαλείου. Αν το ηλεκτρικό εργαλείο έχει υποστεί ζημία, φροντίστε να επισκευαστεί πριν το χρησιμοποιήσετε.** Πολλά ατυχήματα προκαλούνται από την κακή συντήρηση των ηλεκτρικών εργαλείων.
- **Τηρείτε τα εργαλεία κοπής αιχμηρά και καθαρά.** Τα κατάλληλα συντηρούμενα εργαλεία κοπής με αιχμηρά άκρα κοπής δεν είναι πιθανό να κολλήσουν και ελέγχονται ευκολότερα.
- **Χρησιμοποιείτε το ηλεκτρικό εργαλείο, τα εξαρτήματα και τα παρελκόμενά του κ.λπ. σύμφωνα με τις παρούσες οδηγίες, λαμβάνοντας υπόψη τις συνθήκες λειτουργίας και την προς υλοποίηση εργασία.** Αν χρησιμοποιήσετε το ηλεκτρικό εργαλείο για εργασίες πέραν των προβλεπόμενων είναι δυνατό να επέλθει επικίνδυνη κατάσταση.

Χρήση και φροντίδα εργαλείου με μπαταρία

- **Επαναφορτίζετε μόνο με το φορτιστή που καθορίζετε από τον κατασκευαστή.** Ένας φορτιστής που είναι κατάλληλος για έναν τύπο μπαταρίας είναι δυνατό να επιφέρει κίνδυνο πυρκαγιάς αν χρησιμοποιηθεί με άλλη μπαταρία.
- **Χρησιμοποιείτε ηλεκτρικά εργαλεία μόνο με συγκεκριμένες μπαταρίες.** Η χρήση άλλων μπαταριών είναι δυνατό να επιφέρει κίνδυνο τραυματισμού και πυρκαγιάς.
- **Όταν η μπαταρία δεν χρησιμοποιείται, φυλάσσετέ την μακριά από άλλα μεταλλικά αντικείμενα, π.χ. συνδετήρες, κέρματα, κλειδιά, καρφιά, βίδες ή άλλα μικρά μεταλλικά αντικείμενα, τα οποία μπορούν να προκαλέσουν σύνδεση των πόλων της.** Η σύνδεση των πόλων της μπαταρίας είναι δυνατό να επιφέρει εγκαύματα ή πυρκαγιά.
- **Υπό συνθήκες κακής χρήσης, είναι δυνατό να εκτοξευθεί υγρό από την μπαταρία. Αποφύγετε την επαφή. Αν έρθετε τυχαία σε επαφή, ξεπλύνετε με νερό. Αν το υγρό έρθει σε επαφή με τα μάτια, ζητήστε επιπλέον ιατρική βοήθεια.** Το υγρό που εκτοξεύεται από τη μπαταρία είναι δυνατό να προκαλέσει ερεθισμό ή εγκαύματα.

Εργασίες συντήρησης

- **Αναθέστε το σέρβις του ηλεκτρικού εργαλείο σας σε τεχνικό επισκευών με τα κατάλληλα προσόντα, που χρησιμοποιεί μόνο πανομοιότυπα ανταλλακτικά.** Αυτό θα εξασφαλίσει διατήρηση της ασφάλειας του ηλεκτρικού εργαλείου.

Προειδοποιήσεις ασφαλείας για τις εργασίες λείανσης ή κοπής:

- **Αυτό το ηλεκτρικό εργαλείο προορίζεται για λειτουργία ως εργαλείο λείανσης ή κοπής. Διαβάστε όλες τις προειδοποιήσεις ασφαλείας, τις οδηγίες, τα γραφικά και τις προδιαγραφές που συνοδεύουν αυτό το ηλεκτρικό εργαλείο.** Σε περίπτωση που δεν ακολουθήσετε όλες τις παρακάτω οδηγίες ενδέχεται να προκληθεί ηλεκτροπληξία, πυρκαγιά ή/ και σοβαρός τραυματισμός.
- **Δεν συνιστάται η υλοποίηση εργασιών όπως λείανση ή κοπή με αυτό το ηλεκτρικό εργαλείο.** Οι εργασίες για τις οποίες δεν σχεδιάστηκε το ηλεκτρικό εργαλείο μπορούν να δημιουργήσουν κίνδυνο και να προκαλέσουν τον τραυματισμό προσώπων.
- **Μην χρησιμοποιείτε εξαρτήματα που δεν σχεδιάστηκαν και δεν συνιστώνται ειδικά από τον κατασκευαστή του εργαλείου.** Η προσάρτηση και μόνο του εξαρτήματος στο ηλεκτρικό εργαλείο δεν εγγυάται ασφαλή λειτουργία.
- **Η ονομαστική ταχύτητα του εξαρτήματος πρέπει να ισούται τουλάχιστον με τη μέγιστη ταχύτητα που αναγράφεται επάνω στο ηλεκτρικό εργαλείο.**

© Chicago Pneumatic - 8940175118

Τα εξαρτήματα που λειτουργούν πιο γρήγορα από την ονομαστική λειτουργία τους μπορούν να σπάσουν και να εκτοξευθούν.

- **Η εξωτερική διάμετρος και το πάχος του εξαρτήματός σας πρέπει να βρίσκονται εντός του εύρους ονομαστικών τιμών του ηλεκτρικού εργαλείου σας.** Τα εξαρτήματα με λάθος μέγεθος δεν μπορούν να προφυλαχθούν ούτε να ελεγχθούν επαρκώς.
- **Η σπειρωμένη στερέωση εξαρτημάτων πρέπει να αντιστοιχεί στο σπείρωμα της ατράκτου του λειαντήρα. Για εξαρτήματα τοποθετημένα από φλάντζες, η οπή άξονα πρέπει να ταιριάζει στη διάμετρο της φλάντζας.** Τα εξαρτήματα που δεν αντιστοιχούν στο υλικό στερέωσης του ηλεκτρικού εργαλείου θα λειτουργούν εκτός ισορροπίας, θα προκαλούν υπερβολικές δονήσεις και είναι δυνατό να επιφέρουν απώλεια ελέγχου.
- **Μην χρησιμοποιείτε εξάρτημα που έχει υποστεί ζημία. Πριν από κάθε χρήση επιθεωρήστε το εξάρτηματα, όπως τους τροχούς λείανσης, για θραύσματα και ρωγμές, τις βάσεις στήριξης για ρωγμές, σχίσιμο ή υπερβολική φθορά, τη συρμάτινη βούρτσα για χαλαρά ή σπασμένα σύρματα. Αν το ηλεκτρικό εργαλείο ή ένα εξάρτημα υποστεί πτώση, επιθεωρήστε το για ζημία ή τοποθετήστε ένα εξάρτημα χωρίς ζημία. Αφού επιθεωρήσετε και εγκαταστήστε ένα εξάρτημα, απομακρυνθείτε ο ίδιος και απομακρύνετε τυχόν παρευρισκόμενους από το επίπεδο του περιστρεφόμενου εξαρτήματος και θέστε σε λειτουργία το ηλεκτρικό εργαλείο σε μέγιστη ταχύτητα χωρίς φορτίο για ένα λεπτό.** Τα εξαρτήματα με ζημία συνήθως σπάνε κατά αυτό το διάστημα ελέγχου.
- **Χρησιμοποιείτε εξοπλισμό προσωπικής προστασίας. Ανάλογα με την εφαρμογή, χρησιμοποιείτε προσωπίδα, ή γυαλιά ασφαλείας. Ανάλογα με την περίπτωση, φοράτε μάσκα για τη σκόνη, ωτοασπίδες, γάντια και ποδιά εργασίας που μπορεί να σταματήσει τα μικρά θραύσματα της λείανσης ή του αντικειμένου εργασίας.** Το προστατευτικό ματιών πρέπει να μπορεί να σταματήσει τα εκτοξευόμενα θραύσματα που προξενούνται από διάφορες εργασίες. Η μάσκα σκόνης ή ο αναπνευστήρας πρέπει να μπορεί να φιλτράρει τα σωματίδια που προκαλούνται από την εργασία σας. Η παρατεταμένη έκθεση σε θόρυβο υψηλής έντασης μπορεί να προκαλέσει απώλεια ακοής.
- **Κρατάτε τους παρευρισκόμενους σε ασφαλή απόσταση μακριά από το χώρο εργασίας. Οποιοσδήποτε εισέλθει στο χώρο εργασίας πρέπει οπωσδήποτε να φορά εξοπλισμό προσωπικής προστασίας.** Θραύσματα του αντικειμένου εργασίας ή ενός σπασμένου εξαρτήματος είναι δυνατό να εκτοξευθούν και να προκαλέσουν τραυματισμό ακόμα και εκτός του άμεσου χώρου της εργασίας.
- **Κρατάτε το μηχανοκίνητο εργαλείο από τις μονωμένες επιφάνειες λαβής, κάθε που πραγματοποιείτε μία εργασία κατά την οποία ο σύνδεσμός μπορεί να έρθει σε επαφή με κρυμμένα καλώδια.** Η επαφή με ένα καλώδιο υπό τάση θα θέσει τα εκτεθειμένα μεταλλικά μέρη του μηχανοκίνητου εργαλείου υπό τάση και μπορεί να προκαλέσει ηλεκτροπληξία στο χειριστή.

  Μην αφήνετε ποτέ κάτω το ηλεκτρικό εργαλείο μέχρι να ακινητοποιηθεί πλήρως το εξάρτημα. Το περιστρεφόμενο εξάρτημα μπορεί να πιάσει την επιφάνεια και να τραβήξει το ηλεκτρικό εργαλείο εκτός του ελέγχου σας.
- **Μην θέτετε σε λειτουργία το ηλεκτρικό εργαλείο ενώ το μεταφέρετε στο πλευρό σας.** Η τυχαία επαφή με το περιστρεφόμενο εξάρτημα μπορεί να πιάσει τα ρούχα σας και να ωθήσει το εξάρτημα μέσα στο σώμα σας.
- **Καθαρίζετε τακτικά τους αεραγωγούς του ηλεκτρικού εργαλείου.** Ο ανεμιστήρας του μοτέρ τραβά τη σκόνη μέσα στο περίβλημα και η υπερβολική συσσώρευση μετάλλου σε σκόνη μπορεί να προκαλέσει κίνδυνο ηλεκτροπληξίας.
- **Μην θέτετε σε λειτουργία το ηλεκτρικό εργαλείο κοντά σε εύφλεκτα υλικά.** Οι σπίθες είναι δυνατό να αναφλέξουν αυτά τα υλικά.
- **Μην χρησιμοποιείτε εξαρτήματα που απαιτούν υγρά ψυκτικά.** Η χρήση νερού ή άλλων υγρών ψυκτικών μπορεί να προκαλέσει ηλεκτροπληξία.

"Κλώτσημα" και συναφείς προειδοποιήσεις

Το "κλώτσημα" είναι μία αιφνίδια αντίδραση ενός μπλοκαρισμένου ή πιασμένου περιστρεφόμενου τροχού, βάσης στήριξης, βούρτσας ή οποιουδήποτε άλλου εξαρτήματος. Το μπλοκάρισμα ή το πιάσιμο προκαλεί ταχύτατη ακινητοποίηση του περιστρεφόμενου εξαρτήματος, πράγμα που με τη σειρά του εξαναγκάζει το εκτός ελέγχου ηλεκτρικό εργαλείο να κινηθεί στην αντίθετη κατεύθυνση από την περιστροφή του εξαρτήματος στο σημείο του πιασίματος.

Για παράδειγμα, αν ένας λειαντικός τροχός μπλοκαριστεί ή εμπλακεί από το αντικείμενο εργασίας, το άκρο του τροχού που εισέρχεται στο σημείο της εμπλοκής μπορεί να έλθει με δύναμη σε επαφή με την επιφάνεια του υλικού, κάνοντας τον τροχό να αναπηδήσει ή να κλωτσήσει προς τα έξω. Ο τροχός μπορεί να αναπηδήσει είτε προς το μέρος του χειριστή είτε αντίθετα από αυτόν, ανάλογα με τη φορά της κίνησης του τροχού στο σημείο της εμπλοκής. Υπό αυτές τις συνθήκες, ενδέχεται επίσης να σπάσουν οι λειαντικοί τροχοί.

Το "κλώτσημα" είναι το αποτέλεσμα κακής χρήσης ή/και λάθος διαδικασιών ή συνθηκών λειτουργίας του ηλεκτρικού εργαλείου και μπορεί να αποφευχθεί με τη λήψη των κατάλληλων προφυλάξεων, σύμφωνα με τα παρακάτω.

- **Κρατάτε συνεχώς σταθερά το ηλεκτρικό εργαλείο και τοποθετήστε το σώμα και το βραχίονά σας έτσι ώστε να μπορείτε να αντισταθείτε στις δυνάμεις του "κλωτσήματος". Χρησιμοποιείτε πάντοτε βοηθητική λαβή, αν παρέχεται, για μέγιστο έλεγχο του "κλωτσήματος" ή της αντίδρασης ροπής κατά την εκκίνηση.** Ο χειριστής μπορεί να ελέγξει τις αντιδράσεις ροπής ή τις δυνάμεις του "κλωτσήματος" με τη λήψη των κατάλληλων προφυλάξεων.
- **Μην βάζετε ποτέ το χέρι σας κοντά στο περιστρεφόμενο εξάρτημα.** Το εξάρτημα είναι δυνατό να "κλωτσήσει" επάνω στο χέρι σας.
- **Μην τοποθετείτε το σώμα σας στο χώρο όπου θα κινηθεί το ηλεκτρικό εργαλείο σε περίπτωση "κλωτσήματος".** Το "κλώτσημα" θα στρέψει το εργαλείο στην αντίθετη φορά από την κίνηση του τροχού στο σημείο της εμπλοκής.
- **Δείξτε ιδιαίτερη προσοχή κατά την εργασία σε γωνίες, αιχμηρά άκρα κ.λπ. Αποφύγετε τις αναπηδήσεις και τις εμπλοκές του εξαρτήματος.** Οι γωνίες, τα αιχμηρά άκρα και οι αναπηδήσεις έχουν την τάση να προκαλούν εμπλοκή του περιστρεφόμενου εξαρτήματος και απώλεια ελέγχου ή "κλώτσημα".
- **Μην συνδέετε αλυσιδωτή λεπίδα χάραξης ξύλου ή πριονωτή λεπίδα.** Αυτές οι λεπίδες προκαλούν συχνά "κλωτσήματα" και απώλεια ελέγχου.

Προειδοποιήσεις ασφαλείας ειδικά για τις εργασίες λείανσης και κοπής:

- **Χρησιμοποιείτε μόνο τους τύπους τροχού που συνιστώνται για το ηλεκτρικό εργαλείο σας και το ειδικό προστατευτικό που σχεδιάστηκε για τον τροχό της επιλογής σας.** Οι τροχοί για τους οποίους δεν σχεδιάστηκε το ηλεκτρικό εργαλείο δεν μπορούν να προστατευτούν επαρκώς και δεν είναι ασφαλείς.
- **Η επιφάνεια λείανσης των κεντρικών συμπιεσμένων τροχών πρέπει να βρίσκεται κάτω από το επίπεδο του άκρου του προστατευτικού.** Τροχός, ο οποίος δεν έχει τοποθετηθεί σωστά και προεξέχει από το άκρο του προστατευτικού, δεν μπορεί να προστατευθεί επαρκώς.
- **Το προστατευτικό πρέπει να συνδεθεί με ασφάλεια με το ηλεκτρικό εργαλείο και να τοποθετηθεί εξασφαλίζοντας μέγιστη ασφάλεια, έτσι που να υπάρχει όσο το δυνατόν λιγότερη έκθεση του τροχού προς το χειριστή.** Το προστατευτικό συμβάλλει στην προστασία του χειριστή από θραύσματα σπασμένου τροχού, τυχαία επαφή με τον τροχό και με σπίθες, οι οποίες μπορούν να αναφλέξουν τα ενδύματά του.
- **Οι τροχοί πρέπει να χρησιμοποιούνται μόνο για τις συνιστώμενες εφαρμογές. Για παράδειγμα: μην λειαίνετε με το πλάι του τροχού κοπής.** Οι λειαντικοί τροχοί κοπής σχεδιάστηκαν για περιφερειακή λείανση και οι πλευρικές δυνάμεις που τους ασκούνται μπορούν να τους προκαλέσουν θραύση.
- **Χρησιμοποιείτε πάντοτε φλάντζες τροχού χωρίς ζημία, με το σωστό μέγεθος και σχήμα για τον τροχό της επιλογής σας.** Οι σωστές φλάντζες τροχού παρέχουν υποστήριξη στον τροχό, μειώνοντας έτσι την πιθανότητα θραύσης του τροχού. Οι φλάντζες για τροχούς κοπής μπορούν να διαφέρουν από τις φλάντζες για λειαντικούς τροχούς.
- **Μην χρησιμοποιείτε φθαρμένους τροχούς από μεγαλύτερα ηλεκτρικά εργαλεία.** Οι τροχοί που σχεδιάστηκαν για μεγαλύτερα ηλεκτρικά εργαλεία δεν είναι κατάλληλοι για την υψηλότερη ταχύτητα ενός μικρότερου τροχού και είναι δυνατό να σπάσουν.

Πρόσθετες προειδοποιήσεις ασφαλείας ειδικά για εργασίες κοπής:

- **Μην προκαλείτε εμπλοκή στον τροχό κοπής ούτε και να ασκείτε υπερβολική πίεση. Μην επιχειρήσετε να πραγματοποιήσετε κοπή υπερβολικού βάθους.** Η υπερβολική καταπόνηση του τροχού αυξάνει το φορτίο και την πιθανότητα να συστραφεί ή να εμπλακεί ο τροχός μέσα στην τομή, καθώς και το ενδεχόμενο "κλωτσήματος" ή θραύσης του τροχού.
- **Μην τοποθετείτε το σώμα σας στην ίδια ευθεία και πίσω από τον περιστρεφόμενο τροχό.** Όταν ο τροχός, στο σημείο της εργασίας, απομακρύνεται από το σώμα σας, το πιθανό "κλώτσημα" μπορεί να οδηγήσει τον περιστρεφόμενο τροχό και το ηλεκτρικό εργαλείο αμέσως κατά πάνω σας.
- **Όταν ο τροχός εμπλακεί ή αν διακόψει μία κοπή για οποιονδήποτε λόγο, απενεργοποιήστε το ηλεκτρικό εργαλείο και κρατήστε το ακίνητο μέχρι να ακινητοποιηθεί πλήρως ο τροχός. Μην προσπαθήσετε ποτέ να αφαιρέσετε έναν τροχό κοπής από την τομή με τον τροχό σε κίνηση, διαφορετικά μπορεί να προκληθεί "κλώτσημα".** Διερευνήστε και προβείτε σε επανορθωτικές ενέργειες για να εξαλείψετε την αιτία της εμπλοκής του τροχού.
- **Μην επανεκκινήσετε την εργασία κοπής μέσα στο αντικείμενο εργασίας. Αφήστε τον τροχό να φτάσει σε πλήρη ταχύτητα και προσεκτικά ξαναμπείτε στην τομή.** Ο τροχός μπορεί να εμπλακεί, να επιταχύνει ή να "κλωτσήσει" αν το ηλεκτρικό εργαλείο τεθεί ξανά σε λειτουργία μέσα στο αντικείμενο εργασίας.
- **Υποστηρίζετε τα πλαίσια ή τυχόν υπερμεγέθη αντικείμενα εργασίας για να ελαχιστοποιήσετε τον κίνδυνο εμπλοκής και "κλωτσήματος" του τροχού.** Τα μεγάλα αντικείμενα εργασίας έχουν την τάση να υποχωρούν υπό το δικό τους βάρος. Πρέπει να τοποθετούνται υποστηρίγματα κάτω από το αντικείμενο εργασίας κοντά στη γραμμή κοπής και κοντά στο άκρο του αντικειμένου εργασίας και από τις δύο πλευρές του τροχού.

© Chicago Pneumatic - 8940175118

- **Προσέξτε ιδιαίτερα όταν πραγματοποιείτε "θυλακωτή κοπή" σε υπάρχοντα τοιχώματα ή άλλα τυφλά σημεία.** Ο προεξέχων τροχός μπορεί να κόψει σωλήνες νερού ή φυσικού αερίου, ηλεκτρικά καλώδια ή αντικείμενα που μπορούν να προκαλέσουν "κλώτσημα".

Πρόσθετοι Κανόνες Ασφαλείας για λειαντήρες και τριβεία

Κίνδυνοι χειρισμού

- **Οι χειριστές και το προσωπικό συντήρησης πρέπει να είναι φυσικά ικανό να χειρίζεται τον όγκο, βάρος και δύναμη του εργαλείου.**
- **Φροντίστε το αντικείμενο εργασίας να στερεώνεται με ασφάλεια.**
- **Βεβαιωθείτε ότι οι σπίθες δεν έρχονται σε επαφή με τα ρούχα σας. Να φοράτε βραδυφλεγή ενδύματα και να έχετε κοντά σας έναν κουβά με νερό.** Οι σπινθήρες λείανσης μπορούν να αναφλέξουν τα ενδύματα και να προκαλέσουν σοβαρά εγκαύματα.
- **Υπάρχει κίνδυνος ηλεκτροστατικής εκφόρτισης εάν χρησιμοποιείται σε πλαστικά και άλλα μη αγώγιμα υλικά.**
- **Χρησιμοποιείτε πάντοτε συστήματα εξαγωγής ή καταστολής της σκόνης, τα οποία είναι κατάλληλα για το υλικό που θα επεξεργαστείτε.** Χρησιμοποιήστε σύστημα εξώθησης σκόνης ή σύστημα καταστολής σκόνης που είναι κατάλληλο για το υλικό υπό επεξεργασία.

Κίνδυνοι από θραύσματα

- **Ένας τροχός λείανσης που σπάει μπορεί να προκαλέσει πολύ σοβαρό τραυματισμό ή θάνατο.**
- **Βεβαιωθείτε ότι το λειαντικό μέσο είναι συνδεδεμένο με ασφάλεια με το λειαντήρα, χρησιμοποιώντας τα παρεχόμενα εργαλεία.**
- **Το εργαλείο αυτό και τα εξαρτήματά του δεν πρέπει να τροποποιηθούν κατά κανένα τρόπο.**

Κίνδυνοι προσάρτησης λειαντικού

- **Αποφεύγετε το κακό ταίριασμα μεταξύ UNC και των μετρικών νημάτων.**
- **Οι τροχοί λείανσης θα πρέπει να εφαρμόζουν ελεύθερα πάνω στον άξονα, ώστε να προλαμβάνεται η ένταση στην οπή. Μην χρησιμοποιείτε μειωμένους δακτυλίους για να εφαρμόσουν σε λειαντικούς τροχούς με μεγάλη οπή.**
- **Χρησιμοποιείτε μόνο τις φλάντζες που παρέχονται μαζί με το λειαντήρα για την τοποθέτηση του λειαντικού τροχού. Οι επίπεδες ροδέλες ή άλλοι προσαρμογείς ενδέχεται να υποβάλουν τον τροχό σε υπερβολική καταπόνηση.** Χρησιμοποιείτε πάντοτε βαριούς δίσκους από στυπόχαρτο μεταξύ των φλαντζών και του τροχού λείανσης.
- **Αν παρέχονται πολλές φλάντζες για να ταιριάξουν σε διαφορετικά μεγέθη και τύπους εξοπλισμού λείανσης, τοποθετείτε πάντοτε τη σωστά φλάντζα/τις σωστές φλάντζες για το εκάστοτε χρησιμοποιούμενο εξοπλισμό.**
- **Κατά την τοποθέτηση κυπελλοειδών, κωνικών εξαρτημάτων ή βυσμάτων με σπειρωτές οπές, το άκρο της ατράκτου δεν πρέπει να έρχεται σε επαφή με τον πυθμένα της οπής, διαφορετικά θα υποβάλει τον εξοπλισμό λείανσης σε καταπόνηση.**
- **Σφίξτε τον τροχό πάνω στον άξονα για να εμποδίσετε το στροβιλισμό, όταν ο λειαντήρας είναι απενεργοποιημένος.**

Κίνδυνοι από επαναλαμβανόμενη κίνηση

- **Όταν χρησιμοποιείτε ένα εργαλείο για την εκτέλεση δραστηριοτήτων που σχετίζονται με την εργασία, ο χειριστής είναι δυνατό να νιώσει δυσκολία στα χέρια, τους βραχίονες, τους ώμους, τον αυχένα ή σε άλλες περιοχές του σώματος.**
- **Λάβετε άνετη στάση σώματος, πατώντας καλά στο έδαφος και αποφεύγοντας τις αδέξιες κινήσεις ή την απώλεια της ισορροπίας.** Η εναλλαγή στάσεων κατά τις εργασίες με μεγάλη διάρκεια μπορεί να σας βοηθήσει να αποφύγετε την αίσθηση δυσκολίας και κόπωσης.
- **Μην αγνοήσετε συμπτώματα, όπως την επίμονη ή επαναλαμβανόμενη δυσκολία, τρεμούλα, πιάσιμο, μυρμηκίαση, μούδιασμα, κάψιμο ή πιάσιμο.** Σταματήστε τη χρήση του εργαλείου, ενημερώστε τον εργοδότη σας και ζητήστε ιατρική συμβουλή.

Κίνδυνοι από το θόρυβο και τις δονήσεις

- **Οι υψηλές στάθμες θορύβων μπορεί να προκαλέσουν μόνιμη απώλεια ακοής και άλλα προβλήματα, όπως εμβοές.** Χρησιμοποιείτε προστατευτικά για τα αυτιά όπως συνιστάται από τον εργοδότη σας ή τους κανονισμούς υγείας και ασφαλείας του χώρου εργασίας.
- **Η έκθεση σε δονήσεις μπορεί να προκαλέσει βλάβες στο νευρικό σύστημα και στην παροχή αίματος στα χέρια και τα μπράτσα.** Φοράτε ζεστά ρούχα και διατηρείτε τα χέρια σας ζεστά και στεγνά. Εάν παρουσιαστεί μούδιασμα, μυρμηκίαση ή άσπρισμα του χρώματος του δέρματος, σταματήστε τη χρήση του εργαλείου, ενημερώστε τον εργοδότη σας και συμβουλευτείτε έναν ιατρό.
- **Κρατάτε το εργαλείο με ελαφριά αλλά ασφαλή λαβή, επειδή ο κίνδυνος από τη δόνηση είναι γενικά μεγαλύτερος όσο μεγαλύτερη είναι η δύναμη της λαβής.** Αν είναι δυνατό, υποστηρίξτε το βάρος του εργαλείου με ένα ζυγό.
- **Για να αποφύγετε μη αναγκαίες αυξήσεις των επιπέδων θορύβου και δονήσεων:**

- Θέστε σε λειτουργία και διατηρήστε το εργαλείο και επιλέξτε, διατηρήστε και αντικαταστήστε τα εξαρτήματα και τα αναλώσιμα, σύμφωνα με το παρόν εγχειρίδιο οδηγιών,
- Χρησιμοποιείτε μονωτικά υλικά για να αποτρέψετε τις εμβοές των υπό επεξεργασία τεμαχίων.

Κίνδυνοι στο χώρο εργασίας

- **Ολισθήσεις (γλιστρήματα) / σκουντουφλήματα / πτώσεις, αποτελούν κύριες αιτίες σοβαρού τραυματισμού ή θανάτου.** Οι ακατάστατοι χώροι και πάγκοι προκαλούν τραυματισμούς.
- **Μην εισπνέετε σκόνη ή αναθυμιάσεις και μην χειρίζεστε απόβλητα της διαδικασίας εργασίας, τα οποία είναι δυνατό να προκαλέσουν προβλήματα υγείας (π.χ. καρκίνο, συγγενείς ανωμαλίες, άσθμα ή/ και δερματίτιδες).** Χρησιμοποιείτε εξοπλισμό εξώθησης σκόνης και προστατευτικό αναπνευστικό εξοπλισμό όταν εργάζεστε με υλικά τα οποία παράγουν αερομεταφερόμενα σωματίδια.
- **Η σκόνη που παράγεται από αμμοβολή, πριόνισμα, λείανση (τρόχισμα), διάτρηση και άλλες κατασκευαστικές δραστηριότητες με ηλεκτρικά ή πνευματικά εργαλεία περιέχει χημικές ουσίες γνωστές στην Πολιτεία της Καλιφόρνια για πρόκληση καρκίνου ή γενετικών ανωμαλιών (συγγενών διαμαρτιών διαπλάσεων) ή άλλες αναπαραγωγικές βλάβες.** Ορισμένα παραδείγματα αυτών των χημικών ουσιών είναι τα εξής:
  - Μόλυβδος από βαφές με βάση μόλυβδο
  - Τούβλα κρυσταλλικής σιλικόνης και τσιμέντου και άλλα προϊόντα τοιχοποιίας
  - Αρσενικό και χρώμιο από χημικά επεξεργασμένο καουτσούκ

  Ο κίνδυνος που διατρέχετε από αυτές τις εκθέσεις ποικίλει, ανάλογα με το πόσο συχνά κάνετε αυτό τον τύπο εργασίας. Για τη μείωση της έκθεσής σας σ' αυτές τις χημικές ουσίες: εργάζεστε σε καλά αεριζόμενο χώρο και εργάζεστε με εγκεκριμένο εξοπλισμό ασφαλείας, όπως με μάσκες για τη σκόνη που είναι ειδικά σχεδιασμένες να φιλτράρουν μικροσκοπικά σωματίδια.
- **Συνεχίστε με προσοχή σε περιβάλλοντα με τα οποία δεν είστε εξοικειωμένος/η.** Μπορεί να υπάρχουν κρυμμένοι κίνδυνοι, όπως ηλεκτρικά καλώδια ή αγωγοί άλλων κοινωφελών υπηρεσιών. Αυτό το εργαλείο δεν είναι μονωμένο για περιπτώσεις επαφής με πηγές ηλεκτρικής ενέργειας.
- **Αυτό το εργαλείο δεν προορίζεται για χρήση σε δυνητικά εκρηκτικές ατμόσφαιρες.**

Πρόσθετες προειδοποιήσεις ασφαλείας

ΠΡΟΕΙΔΟΠΟΙΗΣΗ

Να ελέγχετε πάντα ότι το πλήκτρο ασφάλισης της ατράκτου είναι πλήρως απελευθερωμένο πριν την ενεργοποίηση του προϊόντος.

- **Διατηρείτε τις χειρολαβές και τις επιφάνειες συγκράτησης στεγνές, καθαρές και απαλλαγμένες από λάδι και γράσο.** Οι ολισθηρές χειρολαβές και οι επιφάνειες συγκράτησης δεν επιτρέπουν ασφαλή χειρισμό και έλεγχο του εργαλείου σε απροσδόκητες καταστάσεις.
- **Μην εκθέτετε μια συστοιχία μπαταριών ή ένα εργαλείο στη φωτιά ή σε υπερβολική θερμοκρασία.** Η έκθεση σε φωτιά ή θερμοκρασία άνω των 130 °C μπορεί να προκαλέσει έκρηξη.
- Ακολουθήστε όλες τις οδηγίες φόρτισης και μην φορτίζετε τη συστοιχία μπαταριών ή το εργαλείο εκτός της περιοχής θερμοκρασιών που προδιαγράφονται στις οδηγίες. Η ακατάλληλη φόρτιση ή η φόρτιση σε θερμοκρασίες εκτός του καθορισμένου εύρους μπορεί να βλάψουν την μπαταρία και να αυξήσουν τον κίνδυνο φωτιάς. Κατεστραμμένες ή τροποποιημένες μπαταρίες μπορεί να επιδείξουν απρόβλεπτη συμπεριφορά που να οδηγήσει σε φωτιά, έκρηξη ή κίνδυνο τραυματισμού.
- Μην αφήσετε την εξοικείωση που αποκτάτε με τη συχνή χρήση των εργαλείων να σας κάνει πιο αμελείς και μην αγνοείτε τις αρχές ασφαλείας του εργαλείου. Μια απρόσεκτη ενέργεια μπορεί να προκαλέσει σοβαρό τραυματισμό μέσα σε κλάσματα δευτερολέπτου.

Υπολειπόμενοι κίνδυνοι

Ακόμα και όταν ο γωνιακός λειαντήρας χρησιμοποιείται σύμφωνα με τις προδιαγραφές, είναι αδύνατο να εξαλειφθούν τελείως ορισμένοι υπολειπόμενοι κίνδυνοι. Μπορεί να προκύψουν οι παρακάτω κίνδυνοι και ο χειριστής θα πρέπει να προσέξει ιδιαίτερα για να αποφύγει τα παρακάτω:

- Τραυματισμός που προκαλείται από εκτόξευση σωματιδίων.
  - Μεταλλικά σωματίδια ή θραύσματα μπορεί να έρθουν σε επαφή με τα μάτια σας και να προκαλέσουν σοβαρή, μόνιμη βλάβη. Φοράτε προστατευτικά γυαλιά, εγκεκριμένα για εργασίες λείανσης, όταν χρησιμοποιείτε το προϊόν.
- Τραυματισμός που προκαλείται από κραδασμούς.
  - Περιορίστε την έκθεση. Ανατρέξτε στη Μείωση κινδύνων.
- Τραυματισμός που προκαλείται από τη σκόνη.
  - Να φοράτε τη σωστή μάσκα προστασίας από τη σκόνη με κατάλληλα φίλτρα για προστασία από σωματίδια του υλικού με το οποίο εργάζεστε και θραύσματα από το δίσκο λείανσης. Απαγορεύε-

© Chicago Pneumatic - 8940175118

ται η κατανάλωση τροφίμων, ποτών και το κάπνισμα στο χώρο εργασίας. Εξασφαλίστε επαρκή αερισμό.

- Τραυματισμός από την επαφή με το δίσκο λείανσης.
  - Ο δίσκος και το αντικείμενο εργασίας θα ζεσταθούν κατά τη χρήση. Φοράτε γάντια όταν αλλάζετε δίσκους ή αγγίζετε το αντικείμενο εργασίας. Κρατάτε πάντοτε τα χέρια σας μακριά από την περιοχή λείανσης. Στερεώνετε το αντικείμενο εργασίας όποτε είναι εφικτό.
- Τραυματισμός που προκαλείται από θορύβους.
  - Η παρατεταμένη έκθεση σε θορύβους θα αυξήσει τον κίνδυνο βλάβης της ακοής και τα αποτελέσματα είναι αθροιστικά. Όταν χρησιμοποιείτε ηλεκτρικά εργαλεία για μεγάλο χρονικό διάστημα, να φοράτε προστατευτικά ακοής.

Η παρατεταμένη χρήση ενός εργαλείου μπορεί να προκαλέσει ή επιδεινώσει τραυματισμούς. Όταν χρησιμοποιείτε ένα εργαλείο για μεγάλα χρονικά διαστήματα, φροντίστε να κάνετε τακτικά διαλείμματα.

Καθορισμένες συνθήκες χρήσης

Ο γωνιακός λειαντήρας μπορεί να χρησιμοποιηθεί για κοπή, λείανση και ως συρμάτινη βούρτσα σε μεγάλη ποικιλία υλικών, όπως το μέταλλο ή η πέτρα. Αν έχετε αμφιβολίες, ανατρέξτε στις οδηγίες που παρέχονται από τον κατασκευαστή του εξαρτήματος.

Απαγορεύεται η χρήση του προϊόντος με τρόπο διαφορετικό της κανονικής χρήσης.

Σύμβολα

	ΠΡΟΣΟΧΗ! ΠΡΟΕΙΔΟΠΟΙΗΣΗ! ΚΙΝΔΥΝΟΣ!
	Αφαιρέστε την μπαταρία πριν ξεκινήσετε οποιαδήποτε εργασία στο μηχάνημα.
	Διαβάστε προσεκτικά τις οδηγίες πριν θέσετε το μηχάνημα σε λειτουργία.
	Να φοράτε πάντα προστατευτικά γυαλιά όταν χρησιμοποιείτε το μηχάνημα.
	Φορέστε γάντια!
	Μην καταβάλλετε δύναμη.
	Μόνο για λείανση.
	Μόνο για εργασίες κοπής.
	Εξάρτημα - Δεν περιλαμβάνεται στο βασικό εξοπλισμό. Διατίθεται μόνο ως εξάρτημα.
	Μην απορρίπτετε ηλεκτρικά εργαλεία μαζί με οικιακά απόβλητα. Τα ηλεκτρικά εργαλεία και ο ηλεκτρονικός εξοπλισμός που έχουν φθάσει στο τέλος του κύκλου ζωής τους, πρέπει να συλλέγονται ξεχωριστά και να επιστρέφονται σε μονάδες ανακύκλωσης συμβατές με το περιβάλλον. Απευθυνθείτε στις τοπικές αρχές ή σε τοπικά καταστήματα για συμβουλές σχετικά με την ανακύκλωση και τα σημεία συλλογής.
CE	Ευρωπαϊκή σήμανση συμμόρφωσης
TR 066	Εθνική σήμανση συμμόρφωσης της Ουκρανίας
EAC	Σήμανση συμμόρφωσης της Ευρασίας.
	Κορεατική σήμανση συμμόρφωσης
n	Ονομαστική ταχύτητα

Χρήσιμες πληροφορίες

Διαδικτυακός τόπος

Συνδεθείτε στη Chicago Pneumatic: www.cp.com.

Μπορείτε να βρείτε πληροφορίες σχετικά με τα προϊόντα, τα εξαρτήματα, τα ανταλλακτικά και τις δημοσιεύσεις μας στην ιστοσελίδα μας.

Χώρα προέλευσης

Κίνα

Πνευματικά δικαιώματα

© Copyright 2017, CHICAGO PNEUMATIC Tools Co. LLC, 1815 Clubhouse Road, Rock Hill, SC 29730

Με την επιφύλαξη παντός δικαιώματος. Απαγορεύεται κάθε μη εξουσιοδοτημένη χρήση ή αντιγραφή των περιεχομένων ή μέρους τους. Αυτό ισχύει ιδίως για τα εμπορικά σήματα, τις επωνυμίες μοντέλων, τους αριθμούς ανταλλακτικών και τα σχεδιαγράμματα. Χρησιμοποιείτε μόνο εγκεκριμένα ανταλλακτικά. Οποιαδήποτε ζημία ή δυσλειτουργία λόγω μη εγκεκριμένων ανταλλακτικών δεν καλύπτεται από την Εγγύηση ή την Ευθύνη Προϊόντος.

Tekniska data

Verktygsdata

	CP8345	CP8350 EU / US
Kontroll av tomgångsvarv-tal (varv/min)	8500	8500
Hjulstorlek (tum)	4,5 tum	5 tum
Vikt (kg)	2,5	2,6
Spindelgänga	5/8”	M14 / 5/8”
Effekt (W)	750	750
Effekt (Hp)	1	1
Batterispänning (V)	20	20
Skivstorlek (mm)	115	125
Vikt (lb)	5,5	5,7
Slipskivans	6	6
tjocklek (mm)		
Tillbehörstyp		
Slipskiva		Typ 27
Skärskiva		Typ 41

Deklarationer

EU-FÖRSÄKRAN OM ÖVERENSSTÄMMELSE

Vi, **CHICAGO PNEUMATIC Tool Co. LLC**, 1815 Clubhouse Road, Rock Hill, SC 29730, förklarar att produkten (med namn, typ och serienummer, se första sidan) överensstämmer med följande direktiv:
2006/42/EG, EMC-direktivet 2014/30/EG, RoHS-direktivet 2011/65/EU

Tillämpade harmoniserade standarder:
EN 60745-1:2009+A11:2010,

EN60745-2-3:2011+A2:2013+A11:2014+A12:2014+A13:2015, EN55014-1:2017,

EN 55014-2:2015, EN 50581:2012

Relevant teknisk information kan endast begäras av myndigheter från:
Pascal Roussy R&D Manager CP Technocenter 38, rue Bobby Sands - BP10273 44800 Saint Herblain - Frankrike

Plats och datum: Saint-Herblain, 04/2017

Pascal ROUSSY

Utfärdarens underskrift

Buller och vibration

	CP8345	CP8350
Ljudtrycksnivå (dB(A))		78
Ljudeffektnivå (dB(A))		89
	UL 60745-2-3	EN 60745-2-3
Osäkerhet K=3 dB(A)		

	CP8345	CP8350
Vibrationsstan-dard	UL 60745-2-3	EN 60745-2-3
Vibrationsvärde (m/s²)		6,8
Vibrationsosä-kerhet (K) (m/s²)		1,5

Vibrationsutsläppet som anges i det här informationsbladet har uppmätts i enlighet med ett standardiserat test i EN 60745 och kan användas föra att jämföra olika verktyg med varandra. Det kan användas till en preliminär bedömning av exponering.

Den angivna nivån av vibrationsutsläpp representerar verktygets huvudsakliga tillämpningar. Om verktyget används på andra sätt, med andra tillbehör eller om det underhålls dåligt, kan vibrationsutsläppet dock ändras. Detta kan öka exponeringsnivån betydligt under den totala arbetsperioden.

En uppskattning av exponeringsnivån för vibrationer bör också ta hänsyn till de gånger då verktyget är avstängt eller när det är igång utan att utföra något arbete. Detta kan minska exponeringsnivån betydligt under den totala arbetsperioden.

Identifiera ytterligare säkerhetsåtgärder för att skydda operatören från effekterna av vibration, som t.ex.: underhåll verktyget och tillbehören, håll händerna varma, organisera arbetsmönstren.

© Chicago Pneumatic - 8940175118

Dessa deklarerade värden har erhållits genom laboratorietester i enlighet med angivna direktiv eller standarder och är lämpliga att jämföra med deklarerade värden för andra maskiner som testats i enlighet med samma direktiv eller standarder. Värdena kan inte användas för riskbedömning och värden som uppmäts på individuella arbetsplatser kan vara högre. De faktiska exponeringsvärdena och de skaderisker som en enskild användare utsätts för är unika och beror på personens arbetssätt, i vilket material maskinen används, användarens exponeringstid och fysiska kondition samt maskinens skick.

Vi, **CHICAGO PNEUMATIC Tool Co. LLC**, kan inte göras ansvariga för konsekvenserna av att använda deklarerade värden vid individuella riskbedömningar, eftersom vi inte har någon möjlighet att utöva en fortlöpande kontroll av förhållandena på berörda arbetsplatser.

Detta verktyg kan orsaka syndromet hand-armvibrationer om det inte används korrekt. En EU-guide för hantering av hand- och armvibrationer återfinns på webbplatsen http://www.pneurop.eu/index.php under Verktyg och sedan Lagstiftning.

För att förebygga eventuella framtida åkommor rekommenderar vi att hälsokontroller genomförs för att upptäcka tidiga symptom som kan bero på vibrationsrelaterade arbetsuppgifter.

ⓘ Om denna utrustning är avsedd för fixerade tillämpningar:
Ljudemissionerna anges som vägledning för maskinbyggaren. Ljud- och vibrationsemissionsdata för hela maskinen skall anges i instruktionshandboken till maskinen.

Säkerhet

⚠ **VARNING Risk för materiella skador eller allvarliga personskador**

Se till att du läser, förstår och följer alla instruktioner innan du använder verktyget. Om inte alla instruktioner följs, kan det leda till elstötar, brand materiella skador och/eller allvarliga personskador.

- ▸ Läs all säkerhetsinformation som levereras tillsammans med de olika delarna i systemet.
- ▸ Läs alla produktinstruktioner för installation, drift och underhåll av de olika delarna i systemet.
- ▸ Läs alla lokala lagstiftade säkerhetsföreskrifter när det gäller systemet och delar till dessa.
- ▸ Spara all information och alla instruktioner för framtida referens.

Avsedd användning

Vinkelslipmaskinen är avsedd att endast användas av vuxna som har läst och förstått instruktionerna och varningarna i den här handboken och kan anses ansvariga för sina handlingar. Vinkelslipmaskinen är konstruerad för slipning och skärning av metaller och skärning av betong. Endast lämpliga slipnings- eller skärplattor och tillhörande vakter (slipskydd eller skärskydd) enligt beskrivningen i produktspecifikationen i denna bruksanvisning ska monteras på vinkelslipmaskinen.
Vinkelslipmaskinen är avsedd för handhållen användning; Det får inte monteras på ett fast föremål eller en arbetsbänk.

Använd inte produkten på annat sätt än vad som anges för avsedd användning.

Användningsdeklaration

Den här produkten är avsedd för borttagning av material med slipskivor. Ingen annan användning är tillåten. Endast för yrkesmässigt bruk.

Produktspecifika anvisningar

Batteri

Batterier som inte har använts under en tid bör laddas bör laddas upp före användning. Temperaturer över 50 ° C (122 ° F) minskar batteriets prestanda. Undvik utökad exponering för värme eller solsken (risk för överhettning). Kontakterna på batteri och laddare måste hållas rena.
För en optimal livstid måste batterierna laddas fullständigt efter användning. För att få den längsta möjliga livslängd på batteriet, ta ut batteriet från laddaren när den är fulladdat.

Transport och förvaring

Litium-jonbatterier är föremål för kraven i lagstiftningen om farligt gods. Transport av dessa batterier måste ske i enlighet med lokala, nationella och internationella bestämmelser och föreskrifter.

- Användaren kan transportera batterierna på väg utan ytterligare krav.
- Kommersiell transport av litium-jonbatterier från tredje part är föremål för föreskrifter för farligt gods. Transportförberedelser och transporter ska uteslutande utföras av lämpligt utbildade personer och processen måste åtföljas och processen måste åtföljas av motsvarande experter.

Vid transport av batterier:

- Se till att batterikontakterna är skyddade och isolerade för att förhindra kortslutning.
- Se till att batteriet är fastsatt mot rörelse inuti emballaget..

För batterilagring längre än 30 dagar:

- Förvara batteriet där temperaturen är under 27°C och borta från fukt
- Förvara batterierna i ett laddat tillstånd av 30% - 50%.
- Var sjätte månad av förvaring, ladda upp batteriet som vanligt.

Användning

- För tillbehör som är avsedda att vara monteras med gängat hålhjul, se till att gängan i hjulet är tillräckligt långt för att acceptera spindelängden.
- Använd och förvara alltid skär- och slipskivorna enligt tillverkarens anvisningar.
- Använd alltid rätt skydd för skärning och slipning. Använd alltid skyddet med skärstyrningen från tillbehörsområdet för skärning av sten.
- Slipytan på de mittmonterade nedtryckta hjulen måste monteras minst 2 mm. under skyddsläppens plan.
- Använd alltid hjälphandtaget. Arbetsstycket måste sättas fast om det inte är tillräckligt tungt för att vara stadigt.
- Justeringsmuttern måste spännas innan du börjar arbeta med maskinen.

  Flytta aldrig arbetsstycket mot den roterande skivan för hand.

Underhållsanvisningar

- **Följ det lokala landets miljöregler för säker hantering och omhändertagande av alla komponenter.**
- Underhåll och reparationer måste utföras av behörig personal som endast använder originalreservdelar. Kontakta tillverkaren eller närmaste auktoriserade återförsäljare för råd om teknisk service eller om du behöver reservdelar.
- Se alltid till att maskinen är urkopplad från energikällan för att undvika misstag.
- Demontera och inspektera verktyget var 3:e månad om verktyget används varje dag. Byt ut skadade eller slitna delar.
- Följande servicesats rekommenderas, för att hålla stilleståndstiden till ett minimum: **Justeringssats**
- Låt aldrig bromsvätskor, bensin, petroleumbaserade produkter, penetrerande oljor etc. komma i kontakt med plastdelar. Kemikalier kan skada, försvaga eller förstöra plast som kan leda till allvarliga personskador.
- Undvik att använda lösningsmedel vid rengöring av plastdelar. De flesta plastmaterial är mottagliga för skador från olika typer av kommersiella lösningsmedel och kan skadas av användningen. Använd rena trasor för att avlägsna smuts, damm, olja, fett etc.

© Chicago Pneumatic - 8940175118

Säkerhetsanvisningar

Vår målsättning är att producera verktyg som hjälper dig arbeta säkert och effektivt. Den viktigaste säkerhetsanordningen för denna målsättning och alla verktyg är du själv. Din försiktighet och ditt goda omdöme är det bästa skyddet mot personskador. Alla tänkbara risker kan inte täckas in här, men vi har försökt att ta upp de viktigaste. Endast kvalificerade och utbildade operatörer ska installera, justera eller använda detta verktyg.

För ytterligare säkerhetsinformation ber vi er ta del av följande:

- Övriga dokument och information som packas med detta verktyg.
- Din arbetsgivare, fackförbund och/eller branschförbund.
- Ytterligare hälso- och säkerhetsinformation kan erhållas från följande webbplatser:
  - http://www.osha.gov (USA)
  - https://osha.europa.eu/ (Europa)

KASSERA INTE – GE TILL ANVÄNDAREN

Allmänna säkerhetsvarningar för elverktyg

⚠ **VARNING Läs alla säkerhetsvarningar och alla instruktioner. Underlåtenhet att följa alla varningar och instruktioner kan leda till en elektrisk stöt, eldsvåda och/eller svåra personskador.**

Spara alla varningar och instruktioner för framtida bruk.

Termen "elverktyg" i varningarna syftar på ditt strömdrivna (med sladd) elverktyg eller batteridrivna (sladdlöst) elverktyg.

Säkerhet på arbetsplatsen

- **Håll arbetsområdet rent och väl upplyst.**. Stökiga eller mörka utrymmen befrämjar olyckor.
- **Använd inte eldrivna verktyg i explosiv miljö, som t.ex. i närvaro av lättantändliga vätskor, gaser eller damm.** Eldrivna verktyg alstrar gnistor som kan antända dammet eller ångorna.
- **Håll barn och passiva åskådare borta medan du använder ett eldrivet verktyg.** Störmoment kan orsaka att man förlorar kontrollen.

Elsäkerhet

- **Elverktygens stickkontakter måste överensstämma med uttagen. Modifiera aldrig stickkontakten på något sätt. Använd inte adapterstickkontakter med jordade elverktyg.** Omodifierade stickkontakter och passande uttag reducerar risken för elektriska stötar.
- **Undvik kroppskontakt med jordade ytor, såsom rör, element, pannor och kylskåp.** Det finns en förhöjd risk för elektriska stötar om kroppen är jordad.
- **Utsätt inte elverktyg för regn eller våta förhållanden.** Vatten som kommer in i ett elverktyg höjer risken för elektriska stötar.
- **Gör inte åverkan på sladden. Använd aldrig sladden för att bära, dra eller koppla ur elverktyget. Håll sladden bort från värme, olja, vassa kanter och rörliga delar.** Skadade eller intrasslade kablar ökar risken för elektriska stötar.
- **När du använder ett elverktyg utomhus, använd en förlängningssladd lämplig för utomhusbruk.** Användning av en sladd som är lämplig för utomhusbruk minskar risken för elektriska stötar.
- **Om användning av ett elverktyg på en fuktig plats är oundvikligt, använd en strömförsörjning som är skyddad med jordfelsbrytare.** Användning av jordfelsbrytare minskar risken för elektriska stötar.

Personlig säkerhet

- **Var uppmärksam, tänk på vad du gör och använd sunt förnuft när du använder ett eldrivet verktyg. Använd inte ett elverktyg när du är trött eller under påverkan av droger, alkohol eller mediciner.** Ett ögonblicks ouppmärksamhet vid användning av elverktyg kan resultera i allvarliga personskador.
- **Använd personlig skyddsutrustning. Bär alltid ögonskydd.** Skyddsutrustning som dammask, halksäkra skyddsskor, hjälm eller hörselskydd under somliga förhållanden reducerar personskadorna.

- **Förhindra oavsiktlig start. Säkerställ att omkopplaren är i off-läget innan du ansluter till strömkällan och/eller batteripacket eller lyfter upp eller bär verktyget.** Om du bär elverktyget med fingret på strömbrytaren eller strömsätter elverktyg som har strömbrytaren påslagen ökar olycksrisken.
- **Ta bort eventuell justernyckel eller hylsa innan du slår på elverktyget.** En hylsa eller en nyckel som sitter kvar på en roterande del av elverktyget kan resultera i personskador.
- **Sträck dig inte för långt. Ha lämplig fotställning och god balans hela tiden.** Detta möjliggör bättre kontroll över elverktyget i oväntade situationer.
- **Ha lämpliga kläder. Bär inte smycken eller lös klädsel. Håll hår, kläder och handskar borta från rörliga delar.** Lösa kläder, smycken eller långt hår kan fastna i rörliga delar.
- **Om apparaten är anpassad för att ansluta utrustning för utsug och uppsamling av damm, se till att dessa är anslutna och används korrekt.** Användning av dammuppsugning kan reducera dammrelaterade risker.

Användning och skötsel av elverktyget

- **Bruka inte våld på elverktyget. Använd rätt elverktyg för tillämpningen.** Rätt elverktyg gör jobbet bättre och säkrare vid den hastighet som det har utvecklats för.
- **Använd inte elverktyget om det inte startar och stoppar med strömbrytaren.** Elverktyg som inte kan styras med omkopplaren är farliga och måste repareras.
- **Koppla loss stickkontakten från strömkällan och/eller batteripacket från elverktyget innan du gör justeringar, byter tillbehör eller förvarar elverktyg.** Sådana förebyggande säkerhetsåtgärder reducerar risken för att elverktyget startar oavsiktligt.
- **Lagra elverktyget utom räckhåll för barn och låt inte personer som är obekanta med elverktyget eller dessa instruktioner använda elverktyget.** Elverktyg är farliga i händerna på outbildade användare.
- **Underhåll elverktyg. Kontrollera om det finns rörliga delar som är fel inriktade eller kärvar, eller om några delar är trasiga eller något annat förhållande som kan påverka elverktygets funktion. Om elverktyget är skadat, låt reparera det före användning.** Många olyckor orsakas av dåligt underhållna elverktyg.
- **Håll kapverktyg vassa och rena.** Ordentligt underhållna kapverktyg med vassa skärkanter är mindre benägna att fastna och enklare att kontrollera.
- **Använd elverktyget, tillbehören och verktygsbitsen etc. i enlighet med dessa instruktioner och ta hänsyn till arbetsförhållandena och arbetet som ska utföras.** Användning av elverktyg för andra arbetsmoment än de som avses kan resultera i farliga situationer.

Användning och skötsel av batteri och laddare

- **Ladda endast med laddaren som angetts av tillverkaren.** En laddare som passar för en typ av batteri kan medföra risk för brand när den används för andra batterityper.
- **Använd endast elverktyg med därtill avsedda batterier.** Användning av andra batterier kan medföra risk för personskador och brand.
- **När ett batteri inte används, ska det förvaras på avstånd från andra metallföremål, såsom gem, mynt, nycklar, spikar, skruvar etc. som kan skapa en anslutning från den ena polen till den andra.** En kortslutning av batteriets kontakter kan leda till brännskador eller brand.
- **Under ogynnsamma villkor kan vätska tränga ut från batteriet – undvik kontakt. Vid oavsiktlig kontakt, spola med vatten. Om du får vätska i ögonen, uppsök dessutom läkare.** Vätska från batteriet kan orsaka irritation eller brännskador.

Service

- **Låt en kvalificerad reparatör utföra service på elverktyget och använd endast identiska reservdelar.** På så vis säkerställs säkerheten för elverktyget.

Gemensamma säkerhetsvarningar för slipning och kapning
med slipskiva:

- **Elverktyget är avsett som ett slip- eller kapverktyg. Läs alla säkerhetsföreskrifter, instruktioner, illustrationer och specifikationer som hör till elverktyget.**

© Chicago Pneumatic - 8940175118

Underlåtenhet att följa alla angivna instruktioner kan leda till elektrisk stöt, eldsvåda och/eller svåra personskador.

- **Vi rekommenderar inte att man utför arbetsmoment som slipning eller kapning med detta elverktyg.** Verksamhet som elverktyget inte var utformat för, kan skapa fara och orsaka personskador.
- **Använd inte tillbehör som inte är särskilt utformade och rekommenderade av verktygstillverkaren.** Bara för att tillbehöret kan fästas på elverktyget, garanterar inte säker drift.
- **Märkvarvtalet för tillbehöret måste vara minst lika som det högsta varvtal som anges på verktyget.** Tillbehör som går snabbare än deras märkvarvtal kan gå sönder och flyga isär.
- **Den yttre diametern och tjockleken på tillbehöret måste vara inom elverktygets angivna kapacitet.** Felaktigt dimensionerade tillbehör kan inte skyddas eller kontrolleras på ett tillfredsställande sätt.
- **Gängad montering av tillbehör måste matcha slipspindelns gänga. För tillbehör som är monterade med flänsar måste borrhålet i tillbehöret passa flänsens lokaliseringsdiameter.** Tillbehör som inte matchar elverktygets monteringsdel kommer att ha obalans, vibrera mycket och kan göra att man tappar kontrollen.
- **Använd inte ett skadat tillbehör. Inspektera, före varje användning, tillbehör såsom slipskivor för spån och sprickor; stöddynor för sprickor, skador eller omfattande slitage; stålborste för lösa eller skadade trådar. Om ett elverktyg eller tillbehör tappas, inspektera för skada eller installera ett oskadat tillbehör. Efter att ett tillbehör inspekterats och installerats, kör man verktyget på maximal hastighet med obelastad motor i en minut, samtidigt som man håller sig själv och åskådare borta från det roterande planet för tillbehöret.** Skadade tillbehör går normalt sönder under den testtiden.
- **Bär personlig skyddsutrustning. Använd ansiktsskydd, skyddsglasögon eller säkerhetsglasögon, beroende på applikation. Bär lämpligt andningsskydd, hörselskydd, handskar och verkstadsförkläde som kan stoppa små fragment av slipskiva eller arbetsstycken.** Ögonskyddet måste kunna stoppa flygande skräp som skapas av olika verksamheter. Andningsskydd eller skyddsmask måste kunna filtrera partiklar som skapas av verksamheten. Lång exponering för kraftigt buller kan orsaka hörselskador.
- **Håll åskådare på säkert avstånd från arbetsområdet. Alla som kommer in i arbetsområdet måste använda personlig skyddsutrustning.** Fragment av ett arbetsstycke eller ett trasigt tillbehör kan flyga iväg och orsaka skador bortom det omedelbara verksamhetsområdet.
- **Håll bara i de isolerade greppytorna på motordrivna verktyg vid arbete där skärverktyget kan komma i kontakt med dolda kablar.** Kontakt med en strömförande kabel gör också att utsatta metalldelar blir strömförande, vilket kan leda till att operatören får en elektrisk stöt.

  Lägg aldrig ner verktyget förrän tillbehöret har stannat helt. Det snurrande tillbehöret kan ta tag i ytan och göra att du förlorar kontrollen över verktyget.
- **Kör inte verktyget när du bär det med dig på sidan.** Det snurrande tillbehöret kan fastna i kläderna oavsiktligt, så att det dras in i kroppen.
- **Rengör elverktygetsluftventiler regelbundet.** Fläkten på motorn kommer att dra in dammet i höljet och alltför mycket ansamling av metallpulver kan orsaka elektriska risker.
- **Använd inte verktyget i närheten av lättantändliga material.** Gnistor kan antända dessa material.
- **Använd inte tillbehör som kräver flytande kylmedel.** Om man använder vatten eller andra flytande kylmedel kan det leda till att man får en elektrisk stöt eller chock.

Kast och varningar

Kast innebär att en roterande skiva, stödrondell, borste eller annat tillbehör som klämts eller fastnat, åstadkommer en plötslig motreaktion. Om ett roterande tillbehör kläms eller fastnar kan det medföra att tillbehöret snabbt blockeras. Detta i sin tur gör att det okontrollerade elverktyget tvingas i motsatt riktning som tillbehöret rotaterar.

Om t.ex. en slipskiva fastnar eller kläms av arbetsstycket, kan kanten på skivan som tränger in i klämpunkten gräva in sig i materialets yta och få

skivan att klättra ut eller kastas ut. Skivan kan antingen hoppa mot eller bort från operatören, beroende på riktningen av skivans rörelser vid den punkt där den kläms. Slipskivor kan också gå sönder under dessa förhållanden.

Kast är ett resultat av att ett elverktyg används felaktigt och/eller att det finns felaktiga arbetsrutiner eller villkor. Det kan undvikas genom att man vidtar lämpliga försiktighetsåtgärder, som beskrivs nedan.

- **Håll verktyget i ett fast grepp och håll kroppen och armen så att du kan stå emot motreaktionerna. Använd alltid extrahandtaget, om sådant finns, för maximal kontroll över kast- eller momentreaktioner vid uppstart.** Operatören kan kontrollera momentreaktioner eller parera kast, om lämpliga försiktighetsåtgärder vidtas.
- **Placera aldrig handen i närheten av roterande tillbehör.** Tillbehör kan kastas över handen.
- **Stå inte i ett område där elverktyget flyttar sig vid eventuella kast.** Kast kommer att få verktyget att gå i motsatt riktning mot skivans rörelse, vid den punkt det fastnat.
- **Var särskilt försiktig när du arbetar med hörn, skarpa kanter etc. Undvik att studsa med och sätta fast tillbehöret.** Hörn, skarpa kanter eller studsande har en tendens att få det roterande tillbehöret att fastna, och man förlorar kontrollen eller får ett kast.
- **Sätt inte fast en sågkedja, klinga för träsnideri eller tandad sågklinga.** Sådana blad skapar ofta kast och att man förlorar kontrollen.

Säkerhetsvarningar speciellt för slipning och kapning med slipskiva

- **Använd endast skivtyper som rekommenderas för elverktyget och det särskilda skydd som gjorts för den valda skivan.** Skivor som elverktyget inte var utformat för går inte att skydda tillräckligt och är osäkra.
- **Slipytan på de mittmonterade nedtryckta hjulen måste monteras under skyddsläppens plan.** Ett inkorrekt monterat hjul som skjuter ut genom skyddsläppens plan kan inte skyddas ordentligt.
- **Skyddet måste vara säkert fastsatt på verktyget i en position för maximal säkerhet, så att så lite skiva som möjligt exponeras mot användaren.** Skyddet hjälper till att skydda operatören från trasiga skivfragment. Oavsiktlig kontakt med skivor och gnistor kan antända kläder.
- **Skivor får endast användas för rekommenderade applikationer. Till exempel: slipa inte med sidan av kapskivan.** Slipskivor för kapning är avsedda för yttre slipning. Om de utsätts för sidokrafter kan de splittras.
- **Använd alltid oskadade skivflänsar av rätt storlek och form för den skiva du valt.** Korrekta skivflänsar stöder skivan vilket minskar risken för att skivan går sönder. Flänsar för kapskivor kan skilja sig från flänsar till slipskivor.
- **Använd inte slitna skivor från större elverktyg.** Skivor som är avsedda för ett större elmotorverktyg passar inte för den högre hastigheten hos ett mindre verktyg och kan gå sönder.

Ytterligare säkerhetsvarningar speciellt för kapning med slipskiva:

- **"Kör inte fast" kapskivan eller använd för hårt tryck. Försök inte skära för djupt.** Om skivan överbelastas ökar belastningen och den kan vridas eller fastna i skåran och risken för kast eller skivbrott ökar.
- **Ställ dig inte i linje med och bakom den roterande skivan.** När skivan, då den används, rör sig bort från kroppen, kan ett eventuellt kast få den roterande skivan och elverktyget att gå direkt mot dig.
- **När skivan låser sig eller om du avbryter en skåra av någon anledning, stäng av verktyget och håll det stilla tills skivan slutar snurra helt. Försök aldrig att ta bort kapskivan från skåran medan skivan rör sig annars kan det inträffa ett kast.** Undersök och vidta korrigeringsåtgärder för att eliminera orsaken till att skivan låser sig.
- **Starta inte om kapningen i arbetsstycket. Låt skivan nå full hastighet och skär försiktigt in i skåran igen.** Skivan kan låsa sig, vandra iväg eller kasta, om verktyget startas på nytt i arbetsstycket.
- **Stöd paneler eller överdimensionerade arbetsstycken för att minimera risken för att skivan kläms och kast uppstår.** Stora arbetsstycken tenderar att bågna under sin egen

© Chicago Pneumatic - 8940175118

tyngd. Stöd måste placeras under arbetsstycket nära såglinjen och nära kanten på arbetsstycket på båda sidor av skivan.

- **Var extra försiktig när du gör en "pocket cut" (skåra) i befintliga väggar eller andra blinda områden.** Den utskjutande skivan kan skära av gas- eller vattenledningar, elledningar eller föremål som kan orsaka kast.

Ytterligare säkerhetsregler för slipar och slipmaskiner

Risker vid användning

- **Operatörer och underhållspersonal måste vara fysiskt kapabla att hantera verktygets storlek, vikt och kraft.**
- **Säkerställ att arbetsstycket är säkert fastspänt.**
- **Se till att inga gnistor landar på kläderna. Använd brandsäkra kläder och ha en hink vatten tillhands.** Slipgnistor kan orsaka allvarliga brännskador.
- **Det finns risk för elektrostatisk urladdning om maskinen används på plastiska eller andra elektriskt icke ledande material.**
- **Explosionsrisk kan uppstå i omgivningar där det förekommer damm och ångor som bildats vid slipning.** Använd dammsugnings- eller undertryckningssystem som passar för det material som bearbetas.

Kringflygande föremål

- **En slipskiva som brister kan orsaka mycket allvarliga personskador eller dödsfall.**
- **Se till att slipskivan är säkert fastsatt på slipmaskinen med hjälp av medföljande verktyg.**
- **Detta verktyg och medföljande tillbehör får inte modifieras på något sätt.**

Monteringsrisker för slipskivor

- **Undvik att förväxla metriska och UNC-gängor.**
- **Slipskivor ska passa lätt på spindeln för att förhindra överbelastning i hålet. Använd inte reduceringsbussningar för att montera slipskivor med stora hål.**
- **Använd endast de flänsar som medföljer slipmaskinen vid montering av slipskivor. Plana brickor och andra adaptrar kan överbelasta slipskivan.** Använd alltid skivunderlägg av grovt papper mellan flänsar och slipskiva.
- **Om flera flänsar medföljer som passar olika storlekar och typer av slipskivor ska alltid rätt fläns till den slipskiva som används monteras.**
- **Vid montering av skålar, koner eller pluggar med gängade hål, får spindeländen inte ha kontakt med botten på hålet eftersom det ger spänningar i slipskivan.**
- **Dra fast slipskivan på spindeln för att förhindra att den spinner löst när slipmaskinen stängs av.**

Faror vid repetitiva rörelser

- **Vid användning av motordrivna verktyg för att utföra arbetsrelaterade aktiviteter, kan operatören uppleva obehag i händer, armar, axlar, nacke eller andra kroppsdelar.**
- **Inta en bekväm ställning med fötterna stadigt på underlaget och undvik ställningar som är obekväma eller där du kan tappa balansen.** Att ända ställning under längre arbetspass kan hjälpa till att undvika obehag och utmattning.
- **Ignorera inte symptom som ihållande eller återkommande obehag, smärta, dunkningar, värk, stickningar, domningar, brännande känsla eller stelhet.** Lägg ifrån dig verktyget, prata med din arbetsgivare och besök läkare.

Buller- och vibrationsrisker

- **Höga bullernivåer kan orsaka permanent hörselnedsättning och andra problem som t.ex. tinnitus.** Använd hörselskydd som rekommenderas av din arbetsgivare eller via arbetsskydds- och hälsoregler.
- **Exponering för vibrationer kan skada nerverna och stoppa blodflödet till händerna och armarna.** Bär varma kläder och håll händerna varma och torra. Om någon del av kroppen domnar, somnar, smärtar eller vitnar ska du sluta använda verktyget och tala med din arbetsgivare och söka läkarhjälp.

- **Håll verktyget i ett lätt men säkert grepp, eftersom risken för vibrationer är större om greppkraften är större.** Om möjligt, stötta upp vikten av verktyget med ett balanseringsdon
- **För att förebygga onödiga ökningar av buller- och vibrationsnivåer:**
  - Hantera och underhåll verktyget och välj, underhåll och byt tillbehör eller slitagedelar i enlighet med instruktionshandboken;
  - Använd dämpningsmaterial för att förhindra "ekon" från arbetsstyckena.

Arbetsplatsrisker

- **Om en person halkar/snubblar/faller kan allvarliga personskador eller dödsfall inträffa.** Stökiga utrymmen och arbetsbänkar ökar skaderisken.
- **Undvik att inandas damm eller andra ångor eller att hantera rester från arbetsprocessen som kan orsaka sjukdom (t.ex. cancer, fosterskador, astma och/eller hudinflammationer).** Använd dammutsug och andningsskydd när du arbetar med material som producerar luftburna partiklar.
- **En del damm som skapas av motorblästring, -sågning, -polering, -borrning och andra konstruktionsaktiviteter innehåller kemikalier som i delstaten Kalifornien anses orsaka cancer och fosterskador eller andra reproduktiva skador.** Några exempel på dessa kemikalier är:
  - Bly från blybaserad målarfärg
  - Kristallint silikattegel och cement och andra murverksprodukter
  - Arsenik och krom från kemiskt behandlat gummi

  Den risk som du utsätts för varierar beroende på hur ofta du utför den här typen av arbeten. För att reducera din exponering för dessa kemikalier: arbeta i ett väl ventilerat utrymme och arbeta med godkänd säkerhetsutrustning, såsom andningsmasker som är speciellt utformade för att filtrera bort mikroskopiska partiklar.
- **Arbeta försiktigt i områden som du inte känner till.** Det kan finnas dolda risker såsom starkströmsledningar eller andra ledningar. Detta verktyg är inte isolerat från att komma i kontakt med elektriska strömkällor.
- **Verktyget är inte avsett för användning i potentiellt explosiva miljöer.**

Ytterligare säkerhetsvarningar

VARNING!

Kontrollera alltid att spindellåsknappen är helt frilagd innan du slår på produkten.

- **Håll handtag och gripytor torra, rena och fria från olja och fett.** Hala handtag och gripytor tillåter inte säker hantering och kontroll av verktyget i oväntade situationer.
- **Utsätt inte ett batteri eller verktyg för brand eller överhettning.** Exponering för brand eller temperatur över 130 °C kan leda till explosion.
- Följ alla laddningsanvisningar och ladda inte batteriet eller verktyget utanför temperaturområdet som anges i anvisningarna. Felaktigt utförd laddning eller vid temperaturer utanför det angivna intervallet kan skada batteriet och öka risken för brand, explosion eller skada.
- Låt inte förtrogenhet som vunnits från frekvent användning av verktyg, göra dig självbelåten och få dig att ignorera säkerhetsprinciper för verktyg. En vårdslös åtgärd kan orsaka allvarliga skador på en bråkdel av en sekund.

Kvarstående risker

Även om vinkelslipmaskinen används enligt föreskrifter, är det fortfarande omöjligt att helt eliminera vissa kvarvarande riskfaktorer. Följande faror kan uppstå och operatören bör ägna särskild uppmärksamhet för att undvika följande:

- Skada orsakad av frånstötta partiklar.
  - Metalldelar eller vassa delar kan komma in i ögonen och orsaka allvarlig permanent skada. Använd skyddsglasögon godkända för slipning när du använder produkten
- Skada orsakad av vibrationer.
  - Begränsa exponering. Se Riskreducering.
- Skada orsakad av damm.
  - Använd lämplig skyddsmask med filter som är lämplig för att skydda mot partiklar från det material som bearbetas och slippartiklar från slipskivan. Du får inte äta, dricka eller röka i arbetsområdet. Se till att ventilationen är tillräcklig.

© Chicago Pneumatic - 8940175118

- Skada p.g.a. kontakt med slipskivan.
  - Skivan och arbetsstycket kan bli heta under användning. Använd handskar när du byter skivor eller vidrör arbetsstycket. Håll händerna borta från krokens slipområdet. Kläm arbetsstycket när det är möjligt.
- Skada orsakad av buller.
  - Långvarig exponering för buller ökar risken för hörselskador och effekterna är kumulativa. Vid användning av elverktyg under en längre tid ska du bära hörselskydd.

Skador kan orsakas eller förvärras av långvarig användning av ett verktyg. När du använder ett verktyg under långa perioder ska du se till att ta regelbundna pauser.

Specifika villkor för användning

Vinkelslipen kan användas till att skära, slipa och trådborsta ett stort antal material, som metall eller sten. Om du har några frågor, se instruktionerna som tillhandahålls av tillbehörstillverkaren.

Använd inte den här produkten på annat sätt än vad som anges som avsedd användning.

Skyltar

	AKTSAMHET! VARNING! FARA!
	Ta bort batteriet innan du börjar arbeta på maskinen.
	Läs noggrant igenom bruksanvisningen innan du startar maskinen.
	Använd alltid skyddsglasögon när du använder maskinen.
	Använd handskar!
	Använd inte onödig kraft.
	Endast för slipning.
	Endast för skärarbeten.
	Tillbehör - ingår ej i standardutrustning, tillgänglig som tillbehör.
	Kassera inte elektriska verktyg tillsammans med hushållsavfall. Elektriska verktyg och elektronisk utrustning som har nått slutet av deras livslängd måste kasseras separat och återlämnas till en miljövänlig återvinningsanläggning. Kontakta din lokala myndighet eller återförsäljare för råd om återvinning och insamlingspunkt.
CE	Europeisk överensstämmelsemärkning.
TR 066	Nationellt märke för överensstämmelse Ukraina.
EAC	EurAsiatisk överensstämmelsemärkning.
	Koreansk överensstämmelsemärkning
n	Nominellt varvtal

Användbar information

Webbplats

Logga in på Chicago Pneumatic: www.cp.com.

Du kan hitta information om våra produkter, tillbehör, reservdelar och publicerade ärenden på vår webbplats.

Ursprungsland

Kina

Copyright

© Copyright 2017, CHICAGO PNEUMATIC Tool Co. LLC, 1815 Clubhouse Road, Rock Hill, SC 29730

Med ensamrätt. All obehörig användning eller kopiering av innehållet eller del därav är förbjuden. Detta gäller särskilt varumärken, modellbeteckningar, artikelnummer och ritningar. Använd bara godkända delar. Skador eller fel som orsakas genom användning av icke godkända delar täcks inte av garanti eller företagets produktansvar.

Технические данные

Характеристики инструмента

	CP8345	CP8350 EU / US
Холостой ход (об/мин)	8500	8500
Диаметр круга (дюймы)	4,5	5
Масса (кг)	2,5	2,6
Резьба шпинделя	5/8 дюйма	M14 / 5/8”
Мощность (Вт)	750	750
Мощность (л. с.)	1	1
Напряжение аккумуляторной батареи (В)	20	20
Диаметр круга (мм)	115	125
Масса (фунт)	5,5	5,7
Толщина шлифовального круга (мм)	6	6
Тип принадлежности		
Шлифовальный круг	Тип 27	
Отрезной круг	Тип 41	

Декларации

ДЕКЛАРАЦИЯ О СООТВЕТСТВИИ С ТРЕБОВАНИЯМ ЕС

Компания **CHICAGO PNEUMATIC Tool Co. LLC**, 1815 Clubhouse Road, Rock Hill, SC 29730 заявляет под свою исключительную ответственность, что продукт (имя, тип и серийный номер см. на главной странице) соответствует следующим директивам:
2006/42/EC, директива EMC 2014/30/EU, директива RoHS 2011/65/EU

Были применены следующие согласованные стандарты:
EN 60745-1:2009+A11:2010,

EN60745-2-3:2011+A2:2013+A11:2014+A12:2014 +A13:2015, EN55014-1:2017,

EN 55014-2:2015, EN 50581:2012

Соответствующая техническая информация может запрашиваться органами государственной власти только от: Pascal Roussy, R&D Manager, CP Technocenter 38, rue Bobby Sands - BP10273 44800 Saint Herblain, France

Место и дата: Saint-Herblain, 04.2017

Pascal ROUSSY

Подпись заявителя

Шум и вибрация

	CP8345	CP8350
Уровень звукового давления (дБ(A))		78
Уровень звуковой мощности (дБ(A))		89
Погрешность K=3 дБ(A)	UL 60745-2-3	EN 60745-2-3

	CP8345	CP8350
Стандарт вибрационных характеристик	UL 60745-2-3	EN 60745-2-3
Значение вибрации (м/с²)		6,8
Погрешность значения (K) (м/с²)		1,5

Уровень вибрации, указанный в данном информационном листе, измеряется в соответствии со стандартными тестами директивы EN 60745 и может быть использован для сравнения двух инструментов. Он может быть использован для предварительной оценки внешнего воздействия.

Заявленный уровень вибрации отображает основное применении инструмента. Однако, если применение инструмента отличается от заявленного, используются другие принадлежности или не соблюдается надлежащее техническое обслуживание, то уровень вибрации может отличаться. Это также может привести к значительному увеличению уровня внешнего воздействия на протяжении общего рабочего времени.

При расчете уровня воздействия вибрации также следует принимать во внимание время в выключенном состоянии и время, когда инструмент включен, но не используется. Это может привести к значительному снижению уровня внешнего воздействия на протяжении общего рабочего времени.

Определить дополнительные меры безопасности для защиты оператора от негативного эффекта вибрации: проводить техническое обслуживание инструмента и принадлежностей, держать руки в тепле, организация режима работы.

Эти заявляемые характеристики получены в результате типовых лабораторных испытаний в соответствии с указанными стандартами и подходят для сравнения с заявленными характеристиками других агрегатов, испытанных в соответствии с теми же самыми стандартами. Эти заявленные значения не могут быть использовании при выполнении оценки рисков. Значения, полученные непосредственно на рабочем месте, могут быть выше заявленных. Значения фактического воздействия и риск причинения вреда каждого отдельного пользователя уникальны

© Chicago Pneumatic - 8940175118

и зависят от метода работы пользователя, обрабатываемой детали и оформления рабочего месте, а также от времени воздействия и состояния здоровья пользователя.

Компания **CHICAGO PNEUMATIC Tool Co. LLC** не несет ответственности за последствия применения заявленных, а не фактических значений воздействия, если конкретная оценка риска проводится в рабочих условиях, которые компания Atlas Copco не может контролировать.

При ненадлежащей манере использования данный инструмент может вызвать вибрационный синдром рук. Информацию о нормах ЕС в отношении вибрации рук см. на сайте http://www.pneurop.eu/index.php в разделе «Tools» и далее – «Legislation».

Мы рекомендуем программу контроля за здоровьем, которая обеспечивает раннее обнаружение симптомов вредного воздействия вибрации и позволяет своевременно пересмотреть процедуры обслуживания, чтобы предотвратить дальнейшее ухудшение.

Если данное оборудование предназначено для закрепленных систем:
Значение излучения шума приведено в качестве руководящей информации для изготовителя устройства. Данные по излучению шума и вибрации для всего устройства должны быть приведены в руководстве по эксплуатации устройства.

Безопасность

ПРЕДУПРЕЖДЕНИЕ Опасность материального ущерба и травм

Перед началом эксплуатации инструмента обязательно прочитайте все инструкции. Несоблюдение инструкций может привести к поражению электрическим током, пожару, материальному ущербу и/или серьезным травмам.

- ► Прочтите информацию по безопасности, поставляемую вместе с различными частями системы.
- ► Прочтите все инструкции по монтажу, эксплуатации и техническому обслуживанию различных частей системы.
- ► Прочтите все местные законодательные предписания в отношении системы и ее частей.
- ► Сохраните всю информацию и указания по технике безопасности для справки на будущее.

Использование по назначению

Угловая шлифовальная машина предназначена для использования только взрослыми, которые прочли и поняли все инструкции и предупреждения, содержащиеся в данном руководстве, и которых можно считать ответственными за свои действия. Угловая шлифовальная машина предназначена для шлифования и резки металлов, а также для резки бетона. На угловую шлифовальную машину разрешается устанавливать только шлифовальные и режущие диски и соответствующие защиты (защита для шлифования и защита для резки), описанные в разделе спецификации изделия в данном руководстве. Угловую шлифовальную машину во время работы предусмотрено держать в руках. Ее запрещено монтировать на подставку или верстак.

Запрещается использовать изделие способом, отличным от указанных как использование по назначению.

Предписание по использованию

Данное изделие предназначено для удаления материала с помощью абразивных насадок. Любое другое использование запрещено. Только для профессионального использования.

Особые инструкции по устройству

Батарея

Аккумуляторные блоки, которые не использовались в течение определенного времени, необходимо зарядить перед использованием.
Температура выше 50°C (122°F) ухудшает рабочие характеристики аккумуляторного блока. Избегайте длительного воздействия тепла или солнечного света (опасность перегрева).
Контакты зарядных устройств и аккумуляторных блоков следует содержать в чистоте.
Для оптимального срока службы аккумуляторные блоки необходимо полностью зарядить после использования.
Для достижения максимального срока службы аккумулятора, извлеките аккумуляторный блок из зарядного устройства, как только он полностью зарядится.

Транспортировка и хранение

Литий-ионные аккумуляторы попадают под действие правил перевозки опасных грузов. Транспортировка данных аккумуляторов должна выполняться в соответствии с местными, национальными и международными положениями и правилами.

- Пользователь может перевозить аккумуляторы автомобильным транспортом без учета дальнейших требований.

- Коммерческая перевозка литий-ионных аккумуляторов, осуществляемая третьими сторонами, выполняется в соответствии с правилами перевозки опасных грузов. Подготовку к транспортировке и саму транспортировку должны осуществлять надлежащим образом обученные люди, а сопровождать процесс должны соответствующие эксперты.

При транспортировке аккумуляторов:

- Во избежание короткого замыкания убедитесь, что клеммы аккумулятора защищены и изолированы.
- Убедитесь, что аккумуляторный блок надежно зафиксирован и неподвижен внутри упаковки.

Для хранения аккумуляторного блока в течение более 30 дней:

- Храните аккумуляторный блок при температуре ниже 27°C и вдали от влаги
- Храните аккумуляторные блоки с зарядом от 30% до 50%.
- Каждые шесть месяцев хранения, заряжайте блок как обычно.

Эксплуатация

- Для дополнительных устройств, оснащенных кругом с резьбовым отверстием, убедитесь, что длины резьбы в круге хватает на всю длину шпинделя.
- Обязательно используйте и храните режущие и шлифовальные диски в соответствии с инструкциями изготовителя.
- Обязательно используйте надлежащую защиту для резания и шлифования. Обязательно используйте защиту вместе с направляющим устройством для резания из линейки дополнительных устройств для резания камня.
- Рабочую поверхность шлифовальных кругов с утопленным центром необходимо устанавливать, как минимум, на 2 мм ниже плоской стороны края защиты.
- Обязательно используйте вспомогательную рукоять. Обрабатываемое изделие необходимо зафиксировать, если его веса недостаточно для сохранения неподвижности.
- Прежде чем приступать к работе с устройством, затяните установочную гайку.

  Запрещается пододвигать обрабатываемое изделие в направлении вращающегося диска рукой.

Инструкции по техобслуживанию

- **Соблюдайте местные предписания по защите окружающей среды для безопасного обращения и утилизации всех компонентов.**
- Работы по техническому обслуживанию и ремонту должен выполнять квалифицированный персонал с использованием исключительно оригинальных запасных частей. По вопросам помощи с техническим обслуживанием или приобретения запасных частей обращайтесь к производителю или ближайшему авторизованному дилеру.
- Во избежание непреднамеренного включения, всегда следите за тем, чтобы станок был отсоединен от источника питания.
- При ежедневном использовании инструмента его следует разбирать и осматривать каждые 3 месяца. Поврежденные или изношенные части следует заменять.
- Для сведения времени простоев к минимуму рекомендуется использование следующего ремонтного комплекта: **Регулировочный комплект**
- Строго запрещается допускать соприкосновения тормозных жидкостей, бензина, продуктов на основе керосина, пропиточных масел и т. д. с пластмассовыми деталями. Химические средства могут повредить, ослабить или разрушить пластмассу, в результате чего персонал может получить тяжелые травмы.
- Необходимо избегать использования растворителей при очистке пластмассовых деталей. Большинство пластмасс чувствительны к воздействию различных типов растворителей, доступных в продаже, и могут быть повреждены при их использовании. Используйте чистые тканевые салфетки для удаления грязи, пыли, масла, смазки и т. д.

Инструкции по технике безопасности

Данный инструмент помогает работать эффективно с соблюдением всех правил техники безопасности. Самый важный фактор при достижении этой цели и защите любого инструмента – ВЫ САМИ. Ваша внимательность и серьезная оценка всех рисков являются лучшей защитой от возможности причинения вреда своему здоровью. В настоящем документе невозможно охватить все вероятные опасности, но мы постарались описать некоторые наиболее важные из них. Производить установку, регулировку и эксплуатацию данного механизированного инструмента разрешается только квалифицированному и обученному персоналу.

Дополнительная информация по технике безопасности:

- другие сопроводительные документы к этому инструменту;
- Ваш работодатель, профсоюз и/или отраслевая ассоциация.
- Дополнительная информация по охране труда и технике безопасности представлена на следующих веб-сайтах:

© Chicago Pneumatic - 8940175118

- http://www.osha.gov (США)
- https://osha.europa.eu/ (Европа)

НЕ ВЫБРАСЫВАТЬ! ПЕРЕДАТЬ ПОЛЬЗОВАТЕЛЮ!

Общие предупреждения по безопасной работе с электроинструментами

⚠ **ПРЕДУПРЕЖДЕНИЕ Прочтите все предупреждения по безопасной работе и все инструкции. Несоблюдение данных предупреждений и инструкций может привести к поражению электрическим током, пожару и/или серьезной травме.**

Сохраните все предупреждения и инструкции для справки на будущее.

Понятие «механизированный инструмент» в предупреждениях означает ваш работающий от сети (проводной) или от аккумулятора (беспроводной) механизированный инструмент.

Техника безопасности на рабочем месте

- **Рабочее место должно быть чистым и хорошо освещенным**. Беспорядок и темнота способствуют возникновению несчастных случаев.
- **Запрещается работать с механизированными инструментами во взрывоопасных атмосферах, например в присутствии легковоспламеняющихся жидкостей, газов или пыли.** Механизированные инструменты являются источниками искр, которые могут воспламенять пыль или испарения.
- **При работе с механизированным инструментом необходимо удалить из рабочей зоны детей и посторонних лиц.** При отвлечении внимания вы можете потерять контроль над инструментом.

Электробезопасность

- **Штепсельные вилки механизированных инструментов должны соответствовать розетке. Запрещается модифицировать вилку каким-либо образом. Запрещается использовать штепсели-переходники любого рода с заземляемыми механизированными инструментами.** Немодифицированные штепсельные вилки и соответствующие им розетки снижают риск поражения электрическим током.
- **Избегайте телесного контакта с заземленными поверхностями, такими как трубы, батареи отопления, кухонные плиты и холодильники.** При заземлении вашего тела повышается риск поражения электрическим током.
- **Не помещайте механизированные инструменты под дождь или во влажные условия.** Проникновение воды в механизированный инструмент повышает риск поражения электрическим током.
- **Со шнуром питания следует обращаться правильно. Запрещается использовать шнур для переноски, подтягивания или выключения приводного инструмента из розетки. Шнур должен располагаться вдали от источников тепла, масла, острых краев и движущихся частей.** Поврежденные или спутанные шнуры питания повышают риск поражения электрическим током.
- **При работе с механизированным инструментом на открытом воздухе используйте удлинитель, подходящий для работы вне помещений.** Использование шнура питания, подходящего для работы вне помещений, снижает риск поражения электрическим током.
- **Если не удается избежать работы с механизированным инструментом во влажных условиях, используйте источник питания с устройством защитного отключения (УЗО).** Использование УЗО снижает риск поражения электрическим током.

Личная безопасность

- **При работе с механизированным инструментом сохраняйте бдительность, следите за своими действиями и руководствуйтесь здравым смыслом. Запрещается использовать механизированный инструмент, если вы устали или находитесь под воздействием медицинских препаратов, алкоголя или наркотических веществ.** Ослабление внимания всего на мгновение при работе с механизированными инструментами может стать причиной серьезной травмы.
- **Используйте оборудование для личной защиты. Всегда надевайте средство защиты глаз.** Средства защиты, такие как пылезащитная маска, нескользящая защитная обувь, каска или средство защиты органов слуха, используемые в соответствующих условиях, снижают риск получения травм.
- **Предотвращайте непреднамеренный запуск устройства. Перед подключением к источнику питания и/или аккумуляторному блоку, поднятием или переноской инструмента убедитесь, что выключатель находится в положении "выкл.".** Переноска механизированных инструментов с пальцем на выключателе или подача питания на механизированные инструменты с выключателем в положении "вкл." способствует возникновению несчастных случаев.
- **Уберите все регулировочные и гаечные ключи перед включением механизированного инструмента.** Ключ, оставленный на вращающейся части механизированного инструмента, может стать причиной травмы.
- **Не переоценивайте свои силы. Всегда сохраняйте устойчивое положение ног и равновесие.** Это позволит лучше контролировать механизированный инструмент в непредвиденных ситуациях.

- **Одевайтесь надлежащим образом. Не надевайте свободную одежду или ювелирные украшения. Ваши волосы, одежда и перчатки должны находиться на безопасном расстоянии от движущихся частей.** Свободную одежду, ювелирные украшения или длинные волосы может затянуть в инструмент движущимися частями.
- **Если предусмотрены устройства для подключения установок удаления и улавливания пыли, убедитесь, что они подключены и используются надлежащим образом.** Применение пылеуловителей может уменьшить опасности, связанные с пылью.

Использование приводных инструментов и уход за ними

- **Не прилагайте усилие к механизированному инструменту. Используйте надлежащий приводной инструмент для своей области применения.** Правильно подобранный инструмент позволит выполнить работу лучше и безопаснее со скоростью, для которой он был разработан.
- **Не используйте механизированный инструмент, если выключатель не включает и не выключает его.** Любой приводной инструмент, которым невозможно управлять с помощью выключателя, опасен и подлежит обязательному ремонту.
- **Перед выполнением любых регулировок, заменой принадлежностей или помещением механизированных инструментов на хранение отсоедините штепсельную вилку от источника питания и/или аккумуляторный блок от механизированного инструмента.** Такие профилактические меры безопасности снижают риск случайного запуска приводного инструмента.
- **Храните неработающие механизированные инструменты в недоступном для детей месте и не позволяйте работать с механизированным инструментом лицам, не знакомым с ним или с данными инструкциями.** В руках неподготовленных пользователей приводные инструменты опасны.
- **Проводите техническое обслуживание электроинструментов. При проверке следует обращать внимание на смещение или заедание движущихся частей, повреждение деталей и любые другие состояния, которые могут негативно отразиться на работе приводного инструмента. При обнаружении повреждения обязательно отремонтируйте электроинструмент перед его дальнейшим использованием.** Многие несчастные случаи происходят по причине плохого техобслуживания электроинструментов.
- **Режущие инструменты всегда должны быть острыми и чистыми.** Обслуживаемые надлежащим образом режущие инструменты с острыми режущими кромками с меньшей вероятностью будут заедать, и их будет легче контролировать.
- **Используйте механизированный инструмент, принадлежности, вставные резцы и пр. в соответствии с данными инструкциями, учитывая условия эксплуатации и характер выполняемой работы.** Использование приводного инструмента не по назначению может приводить к возникновению опасных ситуаций.

Использование и обслуживание аккумуляторных инструментов

- **Заряжайте аккумулятор только с помощью зарядного устройства, указанного изготовителем.** Зарядное устройство, которое подходит для одного типа аккумуляторного блока, может создать риск возгорания при использовании с другим аккумуляторным блоком.
- **Электроинструменты следует использовать только со специально предназначенными аккумуляторными блоками.** Применение любых других аккумуляторных блоков может создать риск возгорания и получения травмы.
- **Когда аккумуляторный блок не используется, держите его вдали от других металлических предметов, таких как скрепки для бумаги, монеты, ключи, гвозди, винты или другие мелкие металлические предметы, которые могут соединить одну клемму с другой.** Закорачивание клемм аккумулятора между собой может привести к возгоранию или получению ожогов.
- **При ненадлежащем обращении из аккумулятора может вытечь жидкость; избегайте контакта с ней. При случайном контакте с жидкостью промойте место контакта водой. В случае попадания жидкости в глаза дополнительно обратитесь за медицинской помощью.** Жидкость, вытекшая из аккумулятора, может вызвать раздражение или ожоги.

Обслуживание

- **Обслуживание электроинструмента должно выполняться только квалифицированным техническим персоналом с применением только идентичных запасных частей.** Это обеспечит неизменно безопасную работу механизированного инструмента.

Предупреждения по безопасности для выполнения работ по шлифовке или абразивной обрезке:

- **Данный электроинструмент предназначен для работы в качестве инструмента для шлифовки или абразивной обрезки. Ознакомьтесь со всеми предупреждениями по безопасной работе, инструкциями, иллюстрациями и спецификациями, которые поставляются вместе с данным электроинструментом.** Несоблюдение приведенных ниже инструкций может привести к поражению электрическим током, пожару и/или серьезной травме.

© Chicago Pneumatic - 8940175118

- **Не рекомендуется использовать данный электроинструмент для шлифовки или абразивной отрезки.** Выполнение операций, для которых данный электроинструмент не предназначен, может создать опасность и привести к травме.
- **Не используйте принадлежности, которые специально не разработаны и не рекомендуются производителем данного инструмента.** Возможность установки принадлежности на ваш электроинструмент еще не гарантирует безопасной работы.
- **Номинальная рабочая частота вращения принадлежности должна быть по крайней мере равна максимальной скорости, указанной на электроинструменте.** Принадлежности, работающие при скорости, превышающей номинальную, могут сломаться и отпасть.
- **Наружный диаметр и толщина принадлежности не должны превышать номинальных значений вашего электроинструмента.** Неправильно подобранные по размеру принадлежности не могут в достаточной степени ограждаться и контролироваться.
- **Резьбовые крепления принадлежностей должны соответствовать резьбе на шпинделе шлифовальной машины. Если принадлежности смонтированы на фланцах, диаметр отверстия принадлежности под шпиндель должен соответствовать диаметру посадки на фланце.** Принадлежности, которые не соответствуют размеру крепежной детали электроинструмента, будут работать неровно и чрезмерно вибрировать, что может привести к потере управления.
- **Не используйте поврежденную поверхность. Перед каждым использованием осмотрите принадлежности, такие как шлифовальные круги, на наличие сколов и трещин, опорные тарелки на наличие трещин, разрывов и чрезмерного износа, проволочные щетки на наличие ослабленной или треснутой проволоки. В случае падения электроинструмента или принадлежности проверьте их на наличие повреждений или установите неповрежденную принадлежность. После проверки и установки принадлежности все присутствующие должны покинуть зону вращающейся принадлежности. Затем включите электроинструмент для работы на максимальной скорости без нагрузки в течение одной минуты.** В течение данного тестового периода поврежденные принадлежности обычно распадаются на части.
- **Используйте средства индивидуальной защиты. В зависимости от применения, используйте щиток для лица или защитные очки. При необходимости используйте пылезащитную маску, средства защиты слуха, перчатки и рабочий фартук, способные защитить от мелких кусков абразивной насадки или обрабатываемой детали.** Защита для глаз должна останавливать летящий мусор, возникающий при выполнении разных работ. Пылезащитная маска или респиратор должны фильтровать частицы, возникающие при выполнении работы. Продолжительное воздействие очень интенсивного шума может привести к потере слуха.
- **Стоящие рядом люди должны находиться на безопасном расстоянии от рабочей зоны. Все лица, посещающие зону проведения работ, должны пользоваться средствами индивидуальной защиты.** Фрагменты обрабатываемой детали или сломанных принадлежностей могут вылетать, что может приводить к травмам за пределами непосредственно рабочей зоны.
- **При работе в местах, где крепеж может войти в контакт со скрытой электропроводкой, механизированный инструмент следует держать за изолированные поверхности захвата.** Контакт с проводом, находящимся под напряжением, также передает напряжение на оголенные металлические части электроинструмента и может привести к поражению оператора электрическим током.

  Никогда не кладите электроинструмент, пока работающая принадлежность полностью не остановится. Вращающаяся принадлежность может захватить основание, в результате чего возможна потеря контроля над электроинструментом.
- **Не запускайте электроинструмент во время переноски.** Вращающаяся принадлежность может случайно зацепиться за вашу одежду, что может привести к травме.
- **Регулярно очищайте вентиляционные отверстия электроинструмента.** Вентилятор двигателя засосет пыль вовнутрь корпуса, а чрезмерное скопление металлического порошка может стать причиной поражения электрическим током.
- **Не применяйте электроинструмент вблизи воспламеняющихся материалов.** Искры могут воспламенить эти материалы.
- **Не применяйте принадлежности, требующие жидких охладителей.** Применение воды или других жидких охладителей может привести к поражению электрическим током.

Отдача и соответствующие предупреждения

Отдача – это внезапная реакция на защемление или зацепление вращающегося диска, опорной тарелки, щетки или другой принадлежности. Защемление или зацепление вызывает быстрое задержание вращающейся принадлежности, что, в свою очередь, заставляет электроинструмент крутиться в направлении, противоположном направлению вращения принадлежности в точке крепления.

Например, при зацеплении или защемлении шлифовального круга на обрабатываемой детали режущая грань круга, входя в место защемления, может врезаться в поверхность материала, что приводит к падению или выбрасыванию круга. Круг, в зависимости от направления вращения в месте защемления, может выпрыгнуть либо в

сторону оператора, либо в противоположную сторону. В таких ситуациях шлифовальные круги могут также лопнуть.

Отдача – результат неправильного пользования электроинструментом и/или неправильных рабочих процедур или условий. Ее можно избежать, применяя нижеуказанные меры предосторожности.

- **Прочно держите электроинструмент и примите такое положение тела и рук, которое позволит вам противостоять силе отдачи. Для максимального контроля отдачи и реактивного момента при запуске всегда используйте дополнительные рукоятки, если они прилагаются.** При соблюдении надлежащих мер предосторожности оператор может контролировать силу реактивного момента и отдачи.
- **Не приближайте руку к вращающейся принадлежности.** Отдача от принадлежности может воздействовать на нее.
- **Ваше тело не должно находиться в зоне действия отдачи электроинструмента.** Отдача приведет к выталкиванию инструмента в направлении, противоположном к направлению вращения круга в месте защемления.
- **Соблюдайте особую осторожность при обработке углов, острых кромок и т.д. Избегайте подпрыгивания и защемления принадлежности.** Во время обработки углов, острых кромок и подпрыгивания возможно застревание вращающейся принадлежности, что приводит к потере контроля или отдаче.
- **Не подключайте полотно пильной цепи для резьбы по дереву или зубчатое пильное полотно.** Такие лезвия часто вызывают отдачу и потерю контроля.

Предупреждения по безопасности для выполнения работ по шлифовке и абразивной обрезке:

- **Используйте только те типы кругов, которые предназначены для вашего электроинструмента, и конкретные предохранительные устройства, разработанные для выбранного круга.** Работа с кругами, не предназначенными для данного электроинструмента, не может быть достаточным образом защищена и является опасной.
- **Рабочую поверхность шлифовальных кругов с утопленным центром необходимо устанавливать ниже плоской стороны края защиты.** Неправильно установленный круг, который выступает за плоскую сторону края защиты, не имеет надлежащей защиты.
- **Предохранительное устройство должно быть надежно прикреплено к электроинструменту в положении, обеспечивающем максимальную безопасность, когда к оператору обращена минимальная часть круга.** Предохранительное устройство защищает оператора от сломанных фрагментов круга, случайного прикосновения к кругу и искр, которые могут воспламенить одежду.
- **Круги могут использоваться только в рекомендуемых областях применения. Например: не выполняйте шлифовку боковой стороной режущего круга.** Круги для абразивной отрезки предназначены для периферической шлифовки, воздействие боковой силы на такие круги может привести к их разрушению.
- **Всегда используйте только неповрежденные фланцы для кругов соответствующих размеров и формы.** Правильно подобранные фланцы для кругов поддерживают круг, минимизируя риск его поломки. Фланцы для режущих кругов могут отличаться от фланцев для шлифовальных кругов.
- **Не используйте изношенные круги с более крупных электроинструментов.** Круг, предназначенный для большого электроинструмента, не подходит для меньшего электроинструмента с большей скоростью вращения и может загореться.

Дополнительные предупреждения по безопасности для выполнения работ по абразивной отрезке:

- **Не зажимайте режущий круг и не применяйте чрезмерного нажима. Не пытайтесь добиться чрезмерной глубины резки.** Перенапряжение круга повышает нагрузку и вероятность скручивания или защемления круга в месте резки, а тем самым и вероятность отдачи или поломки круга.
- **Ваше тело не должно находиться на одной линии и сзади вращающегося круга.** При передвижении круга в месте проведения работы по направлению от вашего тела возможная отдача может направить вращающееся колесо и электроинструмент непосредственно на вас.
- **При защемлении круга или прерывании резки по любой причине выключите электроинструмент и держите его неподвижно до полного останова круга. Никогда не пытайтесь удалить с места резки движущийся режущий круг, поскольку это может вызвать отдачу.** Изучите ситуацию и примите необходимые меры для устранения причин защемления круга.
- **Не запускайте повторно резку на обрабатываемой детали. Дождитесь достижения кругом полной скорости и тогда аккуратно повторно вставьте его в место резки.** При повторном запуске электроинструмента на обрабатываемой детали круг может застрять, подняться вверх или произвести отдачу.
- **Поддержите панели и любые детали больших размеров для снижения риска защемления круга и отдачи.** Большие детали могут прогибаться под собственным весом. Опоры должны размещаться под обрабатываемой деталью вблизи линии резки и около кромок детали с обеих сторон круга.
- **Соблюдайте предельную осторожность при вырезании «кармана» в существующей стене или другой зоне пониженной видимости.** Углубляющийся

© Chicago Pneumatic - 8940175118

круг может прорезать газовые или канализационные трубы, электропроводку или другие объекты, которые могут вызвать отдачу.

Дополнительные правила безопасности для шлифовальных машин

Опасности при работе

- **Операторы и обслуживающий персонал должны быть физически способны управляться с грузом, весом и мощностью инструмента.**
- **Убедитесь, что обрабатываемая деталь закреплена надежно.**
- **Убедиться, что искры не попадают на одежду. Пользуйтесь огнезащитной одеждой и держите поблизости ковш с водой.** Шлифовальные искры могут воспламенять одежду и вызывать серьезные ожоги.
- **При работе на пластиковых и других непроводящих материалах существует опасность получения электростатического разряда.**
- **Пыль и пары, выделяемые при шлифовании или полировании, могут создавать потенциально взрывоопасную атмосферу.** Обязательно используйте системы вытяжки или улавливания пыли, подходящие для обрабатываемого материала.

Опасность вылета осколков

- **Лопнувший шлифовальный круг может стать причиной крайне тяжелой травмы или смерти.**
- **Убедитесь, что абразивный лист надежно закреплен на шлифовальной машине с помощью входящих в комплект инструментов.**
- **Запрещается модифицировать данный инструмент и его принадлежности каким-либо образом.**

Опасности при установке абразивных насадок

- **Избегайте несоответствия между резьбами UNC и метрическими резьбами.**
- **Шлифовальные круги должны свободно надеваться на шпиндель для предотвращения механического напряжения вокруг отверстия. Не следует использовать переходные втулки для установки шлифовальных кругов с большим отверстием.**
- **Для установки шлифовального круга используйте фланцы, входящие в комплект поставки шлифовальной машины. Плоские шайбы и другие переходники могут создать в круге чрезмерное механическое напряжение.** Всегда используйте дисковые прокладки из плотной бумаги между фланцами и шлифовальным кругом.
- **Если в комплекте поставки имеется несколько фланцев для различных размеров и типов абразивных насадок, следует всегда выбирать подходящий фланец (или фланцы) для используемой насадки.**
- **При монтаже чашек, конусов или пробок с резьбовыми отверстиями конец шпинделя не должен контактировать с нижней частью отверстия, поскольку он будет давить на абразивную насадку.**
- **Затяните круг на шпинделе для предотвращения его отвинчивания при выключении шлифовальной машины.**

Опасность повторяющихся движений

- **При использовании электроинструмента для выполнения рабочих операций могут возникать неприятные ощущения в кистях, предплечьях, плечах, шее или других частях тела.**
- **Сохраняйте удобное и надежное положение тела и ног, избегая неуклюжих или неустойчивых поз.** Смена положения при выполнении продолжительных операций поможет избежать дискомфорта и утомления.
- **Не игнорируйте такие симптомы, как постоянный или периодический дискомфорт, острая или ноющая боль, пульсация, покалывание, онемение, ощущение жжения или окоченение.** Прекратите работу с инструментом, сообщите своему работодателю и проконсультируйтесь с врачом.

Опасность шума и вибрации

- **Высокий уровень шума может вызвать постоянную потерю слуха и другие проблемы, такие как звон в ушах.** Используйте средства защиты органов слуха, рекомендованные вашим работодателем или правилами охраны труда и безопасности.
- **Воздействие вибрации может привести к потере чувствительности нервных окончаний и нарушению кровоснабжения кистей и предплечий.** Следует носить теплую одежду и держать руки в тепле и сухости. При онемении, покалывании, боли или побледнении кожи прекратите работу с инструментом, сообщите своему работодателю и проконсультируйтесь с врачом.
- **Инструмент следует держать легко, но надежно, поскольку риск воздействия вибрации, как правило, повышается при крепкой хватке.** Там, где это возможно, для поддержки веса инструмента следует использовать балансировочное устройство.
- **Во избежание ненужного повышения уровней шума и вибрации:**
  - эксплуатируйте и обслуживайте инструмент, а также подбирайте, обслуживайте и заменяйте его принадлежности и расходные материалы в соответствии с данным руководством;
  - используйте демпфирующие материалы для предотвращения "звона" обрабатываемых деталей.

Опасности на рабочем месте

- **Подскальзывание, спотыкание и падение являются основными причинами серьезных травм и смерти.** Беспорядок на рабочих участках и верстаках способствует получению травм.
- **Избегайте попадания в легкие пыли, паров и отходов обработки, которые могут приводить к ухудшению состояния здоровья (например, рак, врожденные пороки, астма и/или дерматит).** При работе с материалами, выделяющими частицы, переносимые по воздуху, используйте средства пылеудаления и защиты органов дыхания**.**
- **Некоторые виды пыли, образующейся при пескоструйной обработке, пилении, шлифовании, сверлении и других строительных работах, содержат химические вещества, признанные в штате Калифорния веществами, вызывающими рак и врожденные пороки развития либо негативно влияющими на репродуктивную систему.** Ниже перечислены некоторые из таких химических веществ:
  - свинец из красок на свинцовой основе;
  - кирпичи, цемент и другие стеновые изделия из кристаллического кремнезема;
  - мышьяк и хром из химически обработанного каучука (резины).

  Ваш риск в отношении перечисленных воздействий меняется в зависимости от того, как часто вы выполняете данный вид работ. Чтобы уменьшить воздействие на вас указанных химических веществ, работайте в хорошо вентилируемом помещении с применением одобренных средств защиты, таких как пылезащитные маски, предназначенные специально для фильтрации микроскопических частиц.
- **Соблюдайте осторожность при работе в незнакомом месте.** Вокруг могут присутствовать скрытые опасности, например линии электрического или другого питания. Этот инструмент не изолирован от соприкосновения с источниками электропитания.
- **Данный инструмент не предназначен для эксплуатации в потенциально взрывоопасной атмосфере.**

Дополнительный предупреждения по технике безопасности

ОСТОРОЖНО

Перед включением изделия необходимо убедиться, что блокировочная кнопка шпинделя полностью отпущена.

- **Рукоятки и захватные поверхности должны оставаться сухими и чистыми, и на них не должно быть масла или смазки.** Скользкие ручки и захватные поверхности препятствуют безопасному обращению и работе с инструментом в незапланированных ситуациях.
- **Не подвергайте аккумуляторный блок или инструмент воздействию пожара или чрезмерно высокой температуры.** Воздействие огня или температур свыше 130°C может привести к взрыву.
- Соблюдайте все инструкции по зарядке и не заряжайте аккумуляторный блок или инструмент вне температурного диапазона, указанного в инструкциях. Зарядка, которая выполняется неправильно или при температуре за пределами указанного диапазона, может повредить батарею и повысить риск возгорания. Поврежденные или измененные батареи могут вести себя непредсказуемым образом, в результате чего возможно возгорание, взрыв или риск получения травм.
- Приобретя в результате частого использования инструмента навыки работы с ним, не допускайте беспечности и не игнорируйте принципы техники безопасности. Халатность может приводить к серьезным травмам за доли секунд.

Остаточные риски

Даже при использовании угловой шлифовальной машины по назначению невозможно полностью исключить определенные факторы остаточных рисков. Могут возникнуть следующие опасности, и оператор должен уделить особое внимание во избежание следующих ситуаций.

- Травма, вызванная выбросом частиц.
  - Металлические или абразивные частицы могут попасть в глаза и вызвать тяжелые необратимые травмы. При использовании этого изделия всегда необходимо надевать защитные очки, предназначенные для выполнения шлифовальных работ.
- Травма, вызванная вибрацией.
  - Ограничить воздействие. См. раздел «Снижение риска».
- Травма, вызванная пылью.
  - Необходимо надевать соответствующий респиратор с фильтрами, обеспечивающими защиту от частиц обрабатываемого материала и абразивных частиц, образующихся при шлифовке диска. В рабочей зоне запрещается есть, пить и курить. Обеспечить достаточную вентиляцию.
- Травма от контакта с шлифовальным диском.
  - Диск и заготовка нагреваются в процессе работы. Необходимо надевать перчатки при смене диска или прикосновении к заготовке. Руки следует держать на безопасном расстоянии от области шлифования. По возможности необходимо зажимать заготовку.
- Травма, вызванная шумом.

© Chicago Pneumatic - 8940175118

- Продолжительное воздействие шума повышает риск получения травмы органов слуха, и его эффект является накопительным. При продолжительном использовании электроинструментов необходимо надевать защиту органов слуха.

Продолжительное использование инструмента может вызвать или усугубить травмы. При длительном использовании инструмента необходимо регулярно делать перерывы в работе.

Определенные условия использования

Угловая шлифовальная машина может быть использована для абразивной отрезки, шлифовки и очистки проволочной щеткой различных материалов, например металлических или каменных. Если у вас есть сомнения, то обратитесь к руководству, поставляемому производителем принадлежностей.

Запрещается использовать данный продукт способом, отличным от указанных как обычное использование.

Обозначения

	ПРЕДУПРЕЖДЕНИЕ! ОСТОРОЖНО! ОПАСНО!
	Извлекайте аккумуляторный блок перед началом проведения любых работ над устройством.
	Внимательно изучите инструкции перед запуском данного устройства.
	Обязательно надевайте очки при использовании данного устройства.
	Пользуйтесь перчатками!
	Не применяйте силу.
	Только для шлифования.
	Только для обработки резанием.
	Дополнительное устройство - Не входит в состав стандартного оборудования, предусмотрено в дополнительной комплектации.
	Запрещается утилизировать электроинструменты вместе с бытовыми отходами. Электроинструменты и электронное оборудование, выработавшие свой ресурс, необходимо собрать по отдельности и вернуть на экологически безопасное предприятие по переработке отходов. Узнайте у местных властей или дистрибьютора рекомендации по переработке отходов и информацию о пунктах приемки.
CE	Отметка о европейском соответствии
TR 066	Национальная отметка об украинском соответствии
EAC	Отметка о евразийском соответствии.
	Отметка о корейском соответствии
n	Номинальное число оборотов

Полезные сведения

Веб-сайт

Войти в Chicago Pneumatic: www.cp.com.

На нашем веб-сайте вы можете найти информацию о наших изделиях, принадлежностях, запасных частях, а также печатные материалы.

Страна происхождения

Китай

Авторское право

© Авторское право 2017 г., CHICAGO PNEUMATIC Tool Co. LLC, 1815 Clubhouse Road, Rock Hill, SC 29730

Все права защищены. Любое несанкционированное использование или копирование содержимого настоящего документа или его части запрещено. В частности, это относится к товарным знакам, названиям моделей, номерам деталей и чертежам. Используйте только разрешенные запасные части. Любые повреждения или неисправности, возникшие в результате использования неразрешенных запасных частей, не попадают под действие гарантии и ответственности производителя за продукцию.

Dane techniczne

Dane techniczne urządzenia

	CP8345	CP8350 EU / US
Prędkość obrotowa bez obciążenia (obr./min)	8500	8500
Rozmiar tarczy (cale)	4,5"	5"
Masa (kg)	2,5	2,6
Gwint wrzeciona	5/8"	M14 / 5/8”
Moc (W)	750	750
Moc (hp)	1	1
Napięcie akumulatora (V)	20	20
Rozmiar tarczy (mm)	115	125
Masa (funty)	5,5	5,7
Grubość tarczy szlifierskiej (mm)	6	6
Typ akcesorium		
Ściernica		Typ 27
Tarcza tnąca		Typ 41

Deklaracje

DEKLARACJA ZGODNOŚCI UE

Firma **CHICAGO PNEUMATIC Tool Co. LLC**, 1815 Clubhouse Road, Rock Hill, SC 29730, oświadcza na swoją wyłączną odpowiedzialność, że produkt (którego nazwa, typ i numer seryjny są na stronie tytułowej) spełnia wymagania następującej dyrektywy (dyrektyw):
2006/42/WE, dyrektywa kompatybilności elektromagnetycznej 2014/30/UE, dyrektywa RoHS 2011/65/UE

Zastosowane normy zharmonizowane:
EN 60745-1:2009+A11:2010,

EN60745-2-3:2011+A2:2013+A11:2014+A12:2014 +A13:2015, EN55014-1:2017,

EN 55014-2:2015, EN 50581:2012

Odnośne informacje techniczne mogą zostać udostępnione na wniosek właściwych organów wyłącznie z:
Pascal Roussy, Dyrektor działu rozwoju i badań, CP Technocenter 38, rue Bobby Sands — BP10273 44800 Saint Herblain — Francja

Miejsce i data: Saint-Herblain, 04/2017

Pascal ROUSSY

Podpis wystawcy

Hałas i wibracje

	CP8345	CP8350
Poziom ciśnienia akustycznego (dB(A))		78
Poziom mocy akustycznej (dB(A))		89
	UL 60745-2-3	EN 60745-2-3
Stopień niepewności K=3 dB(A)		

	CP8345	CP8350
Norma dotycząca drgań	UL 60745-2-3	EN 60745-2-3
Wartość drgań (m/s²)		6,8
Stopień niepewności drgań (K) (m/s²)		1,5

Wartość emisji drgań podana w tym arkuszu informacyjnym została zmierzona zgodnie ze standaryzowanym testem z normy EN 60745. Można jej używać do porównywania narzędzi. Wartości tej można też używać do wstępnej oceny oddziaływania.

Deklarowany poziom emisji drgań dotyczy głównych zastosowań urządzenia. Jeżeli jednak urządzenie jest używane do innych zastosowań, w przypadku użycia innych akcesoriów lub nieprawidłowej konserwacji, emisja drgań może się różnić. Może to znacząco zwiększyć poziom oddziaływania w całym okresie pracy.

Szacunek poziomu oddziaływania na drgania powinien także uwzględniać czas, gdy urządzenie jest wyłączone lub pracuje, ale nie jest używane do wykonywania pracy. Może to znacząco zmniejszyć poziom oddziaływania w całym okresie pracy.

Należy zidentyfikować dodatkowe środki bezpieczeństwa niezbędne do ochrony operatora przed skutkami drgań, takie jak: konserwacja urządzenia i akcesoriów, ogrzewanie dłoni, organizacja wzorców pracy.

Te deklarowane wartości zostały uzyskane w ramach prób laboratoryjnych zgodnie z wymienionymi standardami. Można ich używać do porównywania z wartościami deklarowanymi innych narzędzi przetestowanych zgodnie z tymi samymi standardami. Nie można ich używać do oceny ryzyka, a wartości zmierzone w poszczególnych miejscach pracy mogą być wyższe. Rzeczywiste wartości oddziaływania i ryzyko obrażeń poszczególnych użytkowników są unikatowe i zależą od sposobu pracy użytkownika, przedmiotu obrabianego i konstrukcji stanowiska pracy, a także czasu oddziaływania i warunków fizycznych użytkownika.

Firma **CHICAGO PNEUMATIC Tool Co. LLC** nie ponosi odpowiedzialności za konsekwencje zastosowania do oceny zagrożeń w miejscu pracy, w sytuacji od niej niezależnej, wartości znamionowych zamiast wartości odpowiadających rzeczywistemu poziomowi oddziaływania.

© Chicago Pneumatic — 8940175118

Niniejsze narzędzie może powodować wystąpienie syndromu drgań rąk-ramion (HAVS), jeśli nie jest używane we właściwy sposób. Informator Rady Unii Europejskiej dotyczący zarządzania wibracjami przenoszonymi na ręce operatora można znaleźć po przejściu na stronę internetową http://www.pneurop.eu/index.php i wybraniu pozycji „Tools" (Narzędzia), a następnie „Legislation" (Ustawodawstwo).

Zalecamy przeprowadzanie badań okresowych, mających na celu wykrycie objawów związanych z działaniem drgań, aby umożliwić zmianę procedur i zapobiec dalszemu pogorszeniu stanu zdrowia.

Jeśli niniejszy sprzęt jest przeznaczony do mocowania w uchwytach:
Wielkość emisji hałasu jest podawana jako wskazówka dla konstruktora narzędzia. Odnoszące się do całego narzędzia dane dotyczące emisji drgań i hałasu powinny być zamieszczone w instrukcji obsługi narzędzia.

Bezpieczeństwo

OSTRZEŻENIE Ryzyko wystąpienia szkód materialnych lub poważnych obrażeń ciała

Przed rozpoczęciem użytkowania narzędzia należy przeczytać ze zrozumieniem wszystkie instrukcje, a następnie postępować zgodnie z nimi. Nieprzestrzeganie wszystkich instrukcji może spowodować porażenie prądem elektrycznym, pożar, szkody materialne i/lub poważne obrażenia ciała.

- ► Należy przeczytać wszystkie informacje dotyczące bezpieczeństwa dostarczone wraz różnymi częściami systemu.
- ► Należy przeczytać wszystkie instrukcje dotyczące instalowania, obsługi i konserwacji różnych części systemu.
- ► Należy przeczytać wszystkie obowiązujące lokalnie przepisy bezpieczeństwa dotyczące systemu i jego części.
- ► Wszystkie informacje i instrukcje dotyczące bezpieczeństwa należy zachować do wykorzystania w przyszłości.

Przeznaczenie

Szlifierka kątowa jest przeznaczona do używania wyłącznie przez osoby dorosłe, które zapoznały się ze zrozumieniem z instrukcją obsługi i ostrzeżeniami przedstawionymi w tej instrukcji, a także takie, które można uznać za osoby odpowiedzialne. Szlifierka kątowa jest przeznaczona do szlifowania oraz cięcia metali i betonu. Do szlifierki kątowej można montować tylko odpowiednie tarcze szlifierskie i tarcze do cięcia oraz odpowiednie osłony (osłony do szlifowania lub cięcia) opisane w danych technicznych produktu w tej instrukcji obsługi. Szlifierka kątowa jest przeznaczona do użytku ręcznego. Nie można jej montować w uchwycie ani na stole roboczym.

Nie używać produktu w żaden inny sposób niż jego przeznaczenie.

Oświadczenie o przeznaczeniu

Niniejszy produkt jest przeznaczony do usuwania materiału przy użyciu tarcz ściernych. Używanie do innych celów jest niedozwolone. Tylko do użytku profesjonalnego.

Instrukcje dotyczące produktu

Akumulator

Akumulatory, które nie były używane przez pewien czas, należy ponownie naładować przed użyciem.
W temperaturze wyższej niż 50°C (122°F) pojemność akumulatora jest mniejsza. Należy unikać długotrwałego narażania narzędzia na działanie wysokiej temperatury lub światła słonecznego (ryzyko przegrzania).
Styki ładowarek i pakietów akumulatorowych należy utrzymywać w czystości.
Po wyczerpaniu energii akumulatorów należy je w pełni naładować, aby zapewnić ich długi okres eksploatacji. Aby zapewnić najdłuższy okres eksploatacji akumulatora, należy go wyjąć z ładowarki po pełnym naładowaniu.

Transport i przechowywanie

Akumulatory litowo-jonowe są objęte przepisami dotyczącymi towarów niebezpiecznych. Akumulatory te należy transportować zgodnie z lokalnymi, krajowymi i międzynarodowymi przepisami.

- Użytkownik może transportować akumulatory środkami transportu drogowego bez żadnych ograniczeń.
- Transport komercyjny akumulatorów litowo-jonowych przez podmioty trzecie podlega przepisom dotyczącym towarów niebezpiecznych. Przygotowanie transportu i transport mogą być wykonywane wyłącznie przez odpowiednio przeszkolone osoby. Proces musi być nadzorowany przez odpowiednich specjalistów.

Podczas transportowania akumulatorów:

- Zabezpieczyć styki akumulatora i zaizolować je, aby zapobiec zwarciom.
- Upewnić się, że akumulator jest zabezpieczony przed przemieszczaniem we wnętrzu paczki.

W przypadku przechowywania akumulatora powyżej 30 dni:

- Przechowywać akumulator w suchym miejscu o temperaturze poniżej 27°C.
- Przechowywać akumulator z poziomem energii 30–50%.
- Co sześć miesięcy przechowywania ładować akumulator jak zwykle.

Obsługa

- W przypadku akcesoriów mocowanych za pomocą koła z gwintowanym otworem należy upewnić się, że gwint w kole jest wystarczająco długi, aby można było wkręcić całą długość wrzeciona.
- Zawsze używać tarcz do cięcia i szlifowania oraz używać ich zgodnie z zaleceniami producenta.
- Zawsze używać odpowiedniej osłony do cięcia i szlifowania. Zawsze używać osłony z prowadnicą do cięcia z zestawu akcesoriów do cięcia kamienia.
- Powierzchnię szlifującą tarcz z wklęsłym środkiem należy zamocować minimum 2 mm poniżej płaszczyzny wargi osłony.
- Zawsze używać uchwytu pomocniczego. Przedmiot obrabiany należy zamocować, jeżeli jest zbyt lekki, aby zapewnić jego stabilne położenie.
- Nakrętkę regulacyjną należy dokręcić przed przystąpieniem do pracy z urządzeniem.

  Nigdy nie przesuwać przedmiotu obrabianego ręką w kierunku obracającej się tarczy.

Wskazówki dotyczące konserwacji

- **Postępować zgodnie z krajowymi uregulowaniami środowiskowymi dotyczącymi bezpiecznej obsługi i utylizacji wszystkich komponentów.**
- Czynności konserwacyjne i naprawcze muszą być przeprowadzane przez wykwalifikowany personel, przy użyciu wyłącznie oryginalnych części zamiennych. W celu uzyskania porady na temat obsługi technicznej lub w sprawie części zamiennych należy skontaktować się z producentem lub najbliższym autoryzowanym dealerem.
- Zawsze upewnić się, że maszyna jest odłączona od źródła energii, aby uniknąć przypadkowego uruchomienia.
- Jeśli narzędzie jest używane każdego dnia, rozmontowywać je i sprawdzać co trzy miesiące. Wymieniać uszkodzone lub zużyte części.
- Aby ograniczyć przestoje do minimum, zalecany jest następujący zestaw serwisowy: **Zestaw konfiguracyjny**
- Zapobiegać kontaktowi płynów hamulcowych, benzyny, produktów na bazie ropy naftowej, olejów itd. z częściami wykonanymi z tworzywa sztucznego. Środki chemiczne mogą spowodować uszkodzenie, osłabienie lub zniszczenie tworzywa sztucznego, co może prowadzić do poważnych obrażeń ciała.
- Unikać rozpuszczalników podczas czyszczenia części z tworzywa sztucznego. Większość tworzyw sztucznych jest podatnych na uszkodzenia przez różne rodzaje rozpuszczalników i może zostać uszkodzona przez ich użycie. Używać czystych szmatek do usuwania pyłu, kurzu, oleju, smaru itd.

Instrukcje dotyczące bezpieczeństwa

Naszym celem jest produkowanie narzędzi, które pomogą pracować bezpiecznie i efektywnie. Najważniejszym „urządzeniem zabezpieczającym” dla tego lub jakiegokolwiek innego narzędzia jest OPERATOR. Wykazywana przez operatora dbałość i prawidłowa ocena sytuacji są najlepszą ochroną przed odniesieniem obrażeń ciała. Nie ma możliwości opisania w niniejszej instrukcji wszystkich możliwych zagrożeń, lecz jej autorzy starali się uwzględnić najważniejsze z nich. Niniejsze narzędzie mechaniczne powinno być instalowane, regulowane i użytkowane wyłącznie przez wykwalifikowanych i przeszkolonych operatorów.

Dodatkowych informacji dotyczących bezpieczeństwa prosimy szukać:

- W innych dokumentach i materiałach informacyjnych dołączonych do opakowania razem z tym narzędziem.
- U pracodawcy lub w odpowiednim stowarzyszeniu, bądź organizacji zawodowej.
- Więcej informacji na temat bezpieczeństwa i higieny pracy można uzyskać z następujących witryn:
  - http://www.osha.gov (USA)
  - https://osha.europa.eu/ (Europa)

NIE WYRZUCAĆ — PRZEKAZAĆ UŻYTKOWNIKOWI

Ogólne ostrzeżenia dotyczące bezpieczeństwa użytkowania narzędzi mechanicznych

⚠ **OSTRZEŻENIE Należy przeczytać wszystkie ostrzeżenia dotyczące bezpieczeństwa oraz wszystkie instrukcje. Nieprzestrzeganie ostrzeżeń i instrukcji może spowodować porażenie prądem elektrycznym, pożar i/lub poważne obrażenia.**

Wszystkie ostrzeżenia i instrukcje należy zachować do przyszłego wykorzystania.

Użyte w ostrzeżeniach określenie „narzędzie mechaniczne” odnosi się do narzędzia zasilanego z sieci (przewodowego) lub do narzędzia akumulatorowego (bezprzewodowego).

Bezpieczeństwo w miejscu pracy

- **Miejsce pracy powinno być czyste i dobrze oświetlone.** Bałagan i brak oświetlenia miejsca pracy sprzyjają wypadkom.
- **Narzędzi mechanicznych nie wolno użytkować w atmosferach wybuchowych, na przykład w obecności łatwopalnych cieczy, gazów lub pyłu.** Narzędzia mechaniczne wytwarzają iskry, które mogą spowodować zapłon pyłu lub oparów.

© Chicago Pneumatic — 8940175118

- **Podczas wykonywania pracy narzędziem mechanicznym dzieci i osoby postronne powinny być w stosownej odległości.** Odwrócenie uwagi może spowodować utratę kontroli nad narzędziem.

Bezpieczeństwo elektryczne

- **Wtyczki narzędzi mechanicznych muszą pasować do gniazdek elektrycznych. W żadnym wypadku nie wolno w jakikolwiek sposób modyfikować wtyczek. Nie wolno stosować żadnych adapterów wtyczek do zasilania uziemionych narzędzi mechanicznych.** Niezmodyfikowane wtyczki i dopasowane gniazdka elektryczne zmniejszają ryzyko porażenia prądem elektrycznym.
- **Unikać kontaktu ciała z powierzchniami uziemionymi, takimi jak rury, grzejniki, piece elektryczne i chłodziarki.** W przypadku uziemienia ciała występuje zwiększone ryzyko porażenia prądem elektrycznym.
- **Narzędzi mechanicznych nie wolno narażać na działanie deszczu lub wilgoci.** Woda przedostająca się do narzędzia mechanicznego zwiększa zagrożenie porażeniem prądem elektrycznym.
- **Nie wykorzystywać przewodu zasilania w niewłaściwy sposób. W żadnym wypadku nie wolno używać przewodu zasilającego do przenoszenia lub ciągnięcia narzędzia mechanicznego ani do wyciągania wtyczki z gniazdka. Przewód zasilania powinien znajdować się z dala od wysokiej temperatury, oleju, ostrych krawędzi lub ruchomych części.** Uszkodzone lub splątane przewody zasilające zwiększają ryzyko porażenia prądem elektrycznym.
- **W przypadku używania narzędzia mechanicznego na wolnym powietrzu należy stosować przedłużacz przeznaczony do użytku zewnętrznego.** Stosowanie przedłużacza przeznaczonego do użytku zewnętrznego zmniejsza ryzyko porażenia prądem elektrycznym.
- **Jeśli nie można uniknąć używania narzędzia mechanicznego w wilgotnym miejscu, należy korzystać z zasilania zabezpieczonego wyłącznikiem różnicowoprądowym.** Stosowanie wyłącznika różnicowoprądowego zmniejsza ryzyko porażenia prądem elektrycznym.

Bezpieczeństwo osobiste

- **Podczas używania narzędzia mechanicznego należy być skupionym, patrzeć na to co się robi i zachowywać zdrowy rozsądek. Nie wolno używać narzędzia mechanicznego będąc zmęczonym lub znajdując się pod wpływem narkotyków, alkoholu bądź leków.** Chwila nieuwagi podczas pracy z narzędziem mechanicznym może doprowadzić do poważnych obrażeń.
- **Stosować środki ochrony indywidualnej. Zawsze nosić okulary ochronne.** Używany w odpowiednich warunkach sprzęt ochronny, taki jak maska przeciwpyłowa, antypoślizgowe obuwie ochronne, kask ochronny i ochronniki słuchu, przyczynia się do zmniejszenia ryzyka obrażeń ciała.
- **Zapobiegać niezamierzonemu uruchomieniu narzędzia mechanicznego. Przed podłączeniem do sieci zasilającej i/lub pakietu akumulatorowego bądź przed podniesieniem lub przeniesieniem narzędzia należy się upewnić, że wyłącznik znajduje się w pozycji wyłączonej.** Przenoszenie narzędzi mechanicznych z palcem na wyłączniku lub podłączanie ich do zasilania przy włączonym wyłączniku sprzyja wypadkom.
- **Przed uruchomieniem narzędzia mechanicznego należy wyjąć klucz regulacyjny.** Klucz pozostawiony w obrotowym elemencie narzędzia mechanicznego może spowodować obrażenia.
- **Nie wychylać się za daleko poza miejsce pracy. W każdych okolicznościach należy utrzymywać odpowiednie oparcie dla nóg i dbać o zachowanie równowagi.** Umożliwia to zachowanie lepszej kontroli nad narzędziem mechanicznym w nieoczekiwanych sytuacjach.
- **Nosić odpowiednią odzież. Nie wolno nosić luźnego ubrania ani biżuterii. Włosy, ubranie i rękawice trzymać z dala od ruchomych części.** Luźne ubranie, biżuteria lub długie włosy mogą wkręcić się w ruchome części.
- **Jeśli do narzędzi mogą być podłączane urządzenia do odsysania i zbierania pyłu, należy zadbać o prawidłowe podłączenie i używanie tych urządzeń.** Stosowanie urządzenia do zbierania pyłu może ograniczyć zagrożenia związane z pyłem.

Użytkowanie i konserwacja narzędzi mechanicznych

- **Nie wolno przeciążać narzędzi mechanicznych. Stosować właściwe narzędzie mechaniczne do wykonywanego zadania.** Właściwe narzędzie mechaniczne wykona pracę lepiej i bezpieczniej, z szybkością, na którą zostało zaprojektowane.
- **Nie wolno używać narzędzia mechanicznego, jeśli wyłącznik nie powoduje włączania i wyłączania narzędzia.** Narzędzie mechaniczne, które nie może być sterowane wyłącznikiem jest niebezpieczne i musi zostać naprawione.
- **Przed wykonaniem jakichkolwiek regulacji, wymianą akcesoriów lub przed odłożeniem narzędzia mechanicznego do miejsca przechowywania należy odłączyć wtyczkę od sieci zasilającej i/lub pakietu akumulatorowego.** Stosowanie takich zapobiegawczych środków bezpieczeństwa zmniejsza ryzyko przypadkowego uruchomienia narzędzia mechanicznego.
- **Nieużywane narzędzia mechaniczne należy przechowywać w miejscu niedostępnym dla dzieci, a ponadto nie wolno zezwalać na posługiwanie się narzędziami mechanicznymi przez osoby nieobeznane z ich obsługą.** Narzędzia mechaniczne są niebezpieczne w rękach nieprzeszkolonych użytkowników.

- **Utrzymywać narzędzia mechaniczne we właściwym stanie technicznym. Sprawdzać, czy nie występuje niewyosiowanie bądź zacinanie się części ruchomych, uszkodzenie części lub jakiekolwiek inne czynniki, które mogą mieć wpływ na pracę narzędzia mechanicznego. Jeśli narzędzie mechaniczne jest uszkodzone, przez użyciem należy je naprawić.** Powodem wielu wypadków jest niewłaściwa konserwacja narzędzi mechanicznych.
- **Należy ostrzyć narzędzia tnące i dbać o ich czystość.** Właściwie konserwowane narzędzia tnące, o ostrych krawędziach tnących, są mniej podatne na zakleszczanie i dają się łatwiej prowadzić.
- **Narzędziem mechanicznym, akcesoriami, nożami oprawkowymi itp. należy posługiwać się zgodnie z niniejszymi instrukcjami, uwzględniając panujące warunki pracy oraz rodzaj wykonywanego zadania.** Używanie narzędzia mechanicznego do prac niezgodnych z jego przeznaczeniem może doprowadzić do wystąpienia niebezpiecznych sytuacji.

Użytkowanie i konserwacja narzędzi akumulatorowych

- **Ładowanie akumulatora należy wykonywać wyłącznie przy użyciu ładowarki określonej przez producenta.** Ładowarka nadająca się do ładowania pakietu akumulatorowego określonego typu może stwarzać niebezpieczeństwo pożaru w przypadku jej używania do ładowania innego pakietu akumulatorowego.
- **Narzędzia mechaniczne należy zasilać wyłącznie przy użyciu ściśle określonego akumulatora.** Używanie jakiegokolwiek innego pakietu akumulatorowego może stać się przyczyną obrażeń ciała i pożaru.
- **Nieużywany akumulator należy przechowywać z dala od metalowych przedmiotów, takich jak spinacze, monety, klucze, gwoździe, śruby i inne małe metalowe przedmioty, które mogą spowodować zwarcie biegunów akumulatora.** Zwarcie biegunów akumulatora może spowodować oparzenia lub pożar.
- **W złych warunkach użytkowania z akumulatora może wydostać się elektrolit; unikać kontaktu. W razie przypadkowego kontaktu elektrolitu ze skórą należy przemyć skażoną powierzchnię ciała wodą. W przypadku kontaktu elektrolitu z oczami należy ponadto zwrócić się o pomoc lekarską.** Elektrolit wydostający się z akumulatora może spowodować podrażnienia lub oparzenia.

Serwis

- **Naprawę posiadanego narzędzia mechanicznego należy powierzać wykwalifikowanemu technikowi serwisowemu, używającemu wyłącznie oryginalnych części zamiennych.** Zapewni to zachowanie bezpieczeństwa użytkowania narzędzia mechanicznego.

Ostrzeżenia dotyczące bezpieczeństwa podczas wykonywania operacji szlifowania i przecinania ciernego:

- **Niniejsze narzędzie mechaniczne jest przeznaczone do pracy jako szlifierka lub narzędzie do przecinania. Należy przeczytać wszystkie ostrzeżenia dotyczące bezpieczeństwa oraz zapoznać się ze wszystkimi instrukcjami, ilustracjami i specyfikacjami dołączonymi do niniejszego narzędzia mechanicznego.** Nieprzestrzeganie wszystkich zmieszczonych poniżej instrukcji może doprowadzić do porażenia prądem elektrycznym, pożaru i/lub poważnych obrażeń.
- **Nie zaleca się wykonywania przy użyciu tego narzędzia mechanicznego takich operacji jak szlifowanie lub przecinanie.** Wykonywanie czynności, do których narzędzie mechaniczne nie zostało zaprojektowane może stwarzać niebezpieczeństwo i spowodować obrażenia ciała.
- **Nie wolno używać akcesoriów, które nie zostały specjalnie zaprojektowane i nie są zalecane przez producenta narzędzia.** Z faktu, że akcesoria dają się zamocować do posiadanego narzędzia mechanicznego nie wynika, że mogą być one bezpiecznie użytkowane.
- **Znamionowa prędkość obrotowa akcesoriów musi być co najmniej równa maksymalnej prędkości obrotowej oznaczonej na narzędziu mechanicznym.** Akcesoria obracające się z prędkością wyższą niż ich znamionowa prędkość obrotowa mogą pęknąć i rozpaść się na kawałki.
- **Średnica zewnętrzna i grubość używanych akcesoriów nie może wykraczać poza znamionowe parametry posiadanego narzędzia mechanicznego.** Nieprawidłowo dobrane akcesoria nie mogą być odpowiednio osłaniane ani kontrolowane.
- **Gwintowane mocowanie akcesoriów musi pasować do gwintu wrzeciona szlifierki. W przypadku akcesoriów montowanych przy użyciu kołnierzy otwór służący do mocowania na trzpieniu musi pasować do średnicy bazowej kołnierza.** Akcesoria niepasujące do osprzętu montażowego posiadanego narzędzia mechanicznego spowodują jego niewyważoną pracę, nadmierne drgania i mogą spowodować utratę kontroli nad narzędziem.
- **Nie wolno używać uszkodzonych akcesoriów. Przed każdym użyciem należy sprawdzić używane akcesoria, na przykład ściernice pod kątem występowania wyszczerbień i pęknięć, talerze oporowe pod kątem występowania pęknięć, naderwań lub nadmiernego zużycia, szczotki druciane pod kątem występowania obluzowanych lub pękniętych drucików. Jeśli narzędzie mechaniczne lub akcesoria zostaną upuszczone, należy sprawdzić czy nie nastąpiło ich uszkodzenie lub zamontować nieuszkodzone akcesoria. Po sprawdzeniu i zamontowaniu akcesoriów operator oraz wszelkie osoby postronne powinny ustawić się z dala od płaszczyzny obracających się akcesoriów i uruchomić narzędzie mechaniczne z maksymalną prędkością**

© Chicago Pneumatic — 8940175118

obrotową bez obciążenia na przeciąg jednej minuty. Uszkodzone akcesoria rozpadną się zwykle podczas trwania tego testu.

- **Nosić sprzęt ochrony osobistej. W zależności od zastosowania należy nosić osłonę twarzy, gogle lub okulary ochronne. Stosownie do potrzeb należy nosić maskę przeciwpyłową, ochronniki słuchu, rękawice i fartuch warsztatowy umożliwiający zatrzymanie małych fragmentów ściernicy lub przedmiotu obrabianego.** Środki ochrony oczu muszą umożliwiać zatrzymanie wyrzucanych w powietrze odłamków powstających w trakcie różnych operacji. Maska przeciwpyłowa lub oddechowa musi umożliwiać filtrowanie drobin powstających podczas wykonywanej operacji. Długotrwałe narażenie na hałas o wysokim natężeniu może spowodować utratę słuchu.
- **Osoby postronne powinny znajdować się w bezpiecznej odległości od obszaru roboczego. Wszystkie osoby przebywające w obszarze roboczym muszą nosić sprzęt ochrony osobistej.** Odpryski obrabianego przedmiotu lub pękniętych akcesoriów mogą zostać wyrzucone poza bezpośredni obszar roboczy i spowodować obrażenia ciała.
- **Podczas wykonywania prac, w trakcie których narzędzie tnące może zetknąć się z ukrytymi przewodami elektrycznymi, narzędzie mechaniczne należy trzymać tylko za izolowany uchwyt.** Dotknięcie przewodu pod napięciem może spowodować pojawienie się napięcia na odsłoniętych metalowych częściach narzędzia, co może doprowadzić do porażenia operatora prądem elektrycznym.

  W żadnym wypadku nie wolno odkładać narzędzia mechanicznego dopóki wirujący osprzęt nie zatrzyma się całkowicie. Wirujący osprzęt może pochwycić powierzchnię i wyrwać narzędzie mechaniczne z ręki operatora.
- **Nie wolno uruchamiać narzędzia mechanicznego przenoszonego z boku ciała.** Przypadkowe zetknięcie się wirującego osprzętu z odzieżą może spowodować przyciągnięcie osprzętu do ciała.
- **Regularnie czyścić otwory wentylacyjne narzędzia mechanicznego.** Wentylator silnika powoduje wciąganie pyłu do wnętrza obudowy, zaś nadmierne nagromadzenie sproszkowanego metalu stwarza zagrożenia elektryczne.
- **Nie wolno używać narzędzia mechanicznego w pobliżu łatwopalnych materiałów.** Iskry mogą spowodować zapłon tych materiałów.
- **Nie wolno używać akcesoriów wymagających stosowania płynnych chłodziw.** Stosowanie wody lub innych płynnych chłodziw może doprowadzić do porażenia prądem elektrycznym.

Odrzut i związane z nim ostrzeżenia

Odrzut to nagła reakcja na zaciśnięcie lub pochwycenie obracającej się tarczy ściernej, talerza oporowego, szczotki lub innego osprzętu. W wyniku zaciśnięcia lub pochwycenia występuje nagłe zatrzymanie obracającego się osprzętu, co z kolei powoduje niekontrolowany ruch narzędzia w kierunku przeciwnym do kierunku obrotów osprzętu w punkcie zakleszczenia.

Jeśli na przykład tarcza ścierna zostanie pochwycona lub zaciśnięta przez obrabiany przedmiot, znajdująca się w punkcie zaciśnięcia krawędź tarczy ściernej może utknąć w powierzchni materiału, powodując odrzut. Tarcza ścierna może odskoczyć w kierunku do lub od operatora, w zależności od kierunku ruchu tarczy w punkcie zaciśnięcia. W takiej sytuacji może również nastąpić pęknięcie tarczy ściernej.

Odrzut występuje w wyniku nieprawidłowego użytkowania narzędzia mechanicznego i/lub stosowania niewłaściwych procedur bądź warunków obsługi narzędzia. Można go uniknąć przez przedsięwzięcie odpowiednich środków ostrożności, jak podano poniżej.

- **Utrzymywać pewny chwyt narzędzia mechanicznego oraz ustawiać ciało i rękę w położeniu umożliwiającym przeciwstawienie się siłom odrzutu. Zawsze używać pomocniczego uchwytu, jeśli jest w wyposażeniu, w celu zapewnienia maksymalnej kontroli nad odrzutem lub reakcyjnym momentem obrotowym podczas uruchamiania narzędzia.** W przypadku podjęcia odpowiednich środków ostrożności operator jest w stanie zapanować nad reakcyjnym momentem obrotowym lub siłami odrzutu.
- **W żadnym wypadku nie wolno umieszczać ręki w pobliżu obracającego się osprzętu.** W wyniku odrzutu osprzęt może uszkodzić rękę.
- **Nie wolno przebywać w obszarze, do którego zostanie przemieszczone narzędzie mechaniczne w przypadku wystąpienia odrzutu.** Odrzut spowoduje przemieszczenie się narzędzia w kierunku przeciwnym do ruchu tarczy w punkcie pochwycenia.
- **Zachować szczególną ostrożność podczas obróbki narożników, ostrych krawędzi itp. Unikać podskakiwania i zahaczania osprzętu.** Narożniki, ostre krawędzie lub podskoki utrudniają prowadzenie obracającego się osprzętu i powodują utratę kontroli lub występowanie odrzutu.
- **Nie wolno mocować tarcz przeznaczonych do prac snycerskich ani zębatych tarcz przeznaczonych do pił tarczowych.** Takie tarcze często powodują występowanie odrzutu i utratę kontroli nad narzędziem.

Ostrzeżenia dotyczące bezpieczeństwa podczas wykonywania operacji szlifowania i przecinania ciernego:

- **Stosować wyłącznie tarcze ścierne zalecane do użytku w posiadanym narzędziu mechanicznym oraz odpowiednią osłonę zaprojektowaną dla wybranej tarczy.** Tarcze ścierne, dla których posiadane narzędzie mechaniczne nie zostało zaprojektowane, nie mogą być odpowiednio osłonięte i są niebezpieczne.

- **Powierzchnię szlifującą tarcz z wklęsłym środkiem należy zamocować poniżej płaszczyzny wargi osłony.** Nie można odpowiednio chronić nieprawidłowo zamocowanej tarczy wystającej poza płaszczyznę wargi osłony.
- **Osłona musi być pewnie zamocowana do narzędzia mechanicznego i ustawiona w położeniu zapewniającym maksymalne bezpieczeństwo, tak aby jak najmniejsza część tarczy była odsłonięta od strony operatora.** Osłona ma za zadanie ochronę operatora przed odłamkami pękniętej tarczy ściernej, przed przypadkowym dotknięciem tarczy oraz przed iskrami, które mogłyby zapalić odzież.
- **Tarcz należy używać wyłącznie do zalecanych zastosowań. Na przykład: nie wolno szlifować boczną powierzchnią tarczy przeznaczonej do przecinania.** Tarcze przeznaczone do przecinania ciernego służą do szlifowania obwodowego; siły działające na boczne powierzchnie mogą spowodować rozpadnięcie się tych tarcz.
- **Do mocowania tarczy należy zawsze używać nieuszkodzonych kołnierzy o odpowiednim rozmiarze i kształcie dostosowanym do wybranej tarczy.** Właściwie dobrane kołnierze podtrzymują tarczę, redukując w ten sposób możliwość jej pęknięcia. Kołnierze przeznaczone do tarcz ściernych służących do przecinania mogą się różnić od kołnierzy przeznaczonych do tarcz ściernych służących do szlifowania.
- **Nie wolno używać zużytych tarcz ściernych pochodzących z większych narzędzi mechanicznych.** Tarcza przeznaczona do większych narzędzi mechanicznych nie nadaje się do pracy z wyższymi prędkościami obrotowymi występującymi w mniejszych narzędziach i może się rozpaść.

Dodatkowe ostrzeżenia dotyczące bezpieczeństwa podczas wykonywania operacji przecinania ciernego:

- **Nie wolno „zakleszczać” tarczy do cięcia ciernego ani przykładać do niej nadmiernego docisku. Nie wolno podejmować prób wykonania cięcia o zbyt dużej głębokości.** Narażanie tarczy na nadmierne naprężenia powoduje zwiększenie jej obciążenia i wzrost skłonności do skręcania lub zakleszczania się tarczy w przecinanym miejscu, a co za tym idzie zwiększenie możliwości wystąpienia odrzutu lub pęknięcia tarczy.
- **Nie wolno ustawiać się w jednej linii za obracającą się tarczą ścierną.** Gdy tarcza podczas pracy odsuwa się od ciała operatora, wystąpienie odrzutu może spowodować, że narzędzie mechaniczne zostanie skierowane bezpośrednio w stronę operatora.
- **W przypadku wystąpienia zacięcia tarczy ściernej lub przerwania operacji cięcia z jakiejkolwiek przyczyny należy wyłączyć narzędzie mechaniczne i przytrzymać je nieruchomo, aż do całkowitego zatrzymania się tarczy ściernej. W żadnym wypadku nie wolno podejmować próby wyjęcia tarczy ciernej z miejsca cięcia, gdy tarcza jest w ruchu, gdyż może to spowodować wystąpienie odrzutu.** Ustalić przyczynę wystąpienia zacięcia tarczy i podjąć odpowiednie czynności korygujące w celu jego wyeliminowania.
- **Nie wolno wznawiać operacji cięcia, gdy tarcza jest w przecinanym przedmiocie. Poczekać aż tarcza osiągnie pełną prędkość obrotową i ostrożnie wprowadzić ją ponownie w miejsce cięcia.** Tarcza może ulec zacięciu, uniesieniu lub odrzutowi, jeśli narzędzie mechaniczne zostanie ponownie uruchomione z tarczą w przedmiocie obrabianym.
- **Panele lub duże przedmioty obrabiane należy podeprzeć, aby ograniczyć do minimum niebezpieczeństwo zaciśnięcia tarczy i powstania odrzutu.** Duże przedmioty obrabiane mają tendencję do uginania się pod własnym ciężarem. Podpory należy umieszczać pod przedmiotem obrabianym w pobliżu linii cięcia i w pobliżu krawędzi przedmiotu obrabianego, po obu stronach tarczy ciernej.
- **Szczególną ostrożność należy zachować w przypadku wykonywania „cięcia kieszeniowego” w istniejących ścianach lub innych obszarach ślepych.** Wystająca tarcza cierna może przeciąć rury gazowe lub wodociągowe, przewody elektryczne lub inne przedmioty, które mogą spowodować wystąpienie odrzutu.

Dodatkowe zasady bezpieczeństwa dotyczące szlifierek i wygładzarek

Zagrożenia występujące podczas pracy z narzędziami

- **Operatorzy i personel konserwacyjny muszą być fizycznie zdolni do obsługi narzędzia o określonej wielkości, masie i mocy.**
- **Upewnić się, że obrabiany przedmiot jest bezpiecznie zamocowany.**
- **Dopilnować, aby iskry nie spadały na odzież. Nosić ognioodporną odzież i mieć w pobliżu wiadro z wodą.** Iskry powstające podczas szlifowania mogą zapalić odzież i spowodować poważne oparzenia.
- **W przypadku obróbki tworzywa sztucznego lub innych nieprzewodzących materiałów istnieje ryzyko powstania wyładowania elektrostatycznego.**
- **Pył i dymy powstające podczas polerowania lub szlifowania mogą stwarzać warunki sprzyjające eksplozji.** Zawsze należy stosować urządzenia odpylające lub zapobiegające zapyleniu, dostosowane do obrabianego materiału.

Niebezpieczeństwo zranienia odłamkami

- **Pękająca tarcza ścierna może spowodować poważne obrażenia lub śmierć.**
- **Tarczę ścierną należy bezpiecznie zamocować do szlifierki przy użyciu narzędzi.**
- **Tego narzędzia ani jego akcesoriów nie wolno w żaden sposób modyfikować.**

© Chicago Pneumatic — 8940175118

Niebezpieczeństwa związane z montażem tarcz ściernych

- **Unikać mieszania gwintów metrycznych i gwintów calowych.**
- **Tarcze szlifierskie powinny mieć swobodne pasowanie na wrzecionie, aby uniknąć powstawania naprężeń w otworze. Nie używać tulei redukcyjnych do montażu tarcz szlifierskich o większych otworach.**
- **Do montażu tarczy szlifierskiej używać wyłącznie kołnierzy z wyposażenia szlifierki. Płaskie podkładki lub inne elementy pośredniczące mogą powodować powstawanie nadmiernych naprężeń w tarczy szlifierskiej.** Zawsze stosować tarcze podkładkowe z grubego papieru, umieszczone między kołnierzami a tarczą szlifierską.
- **Jeśli w wyposażeniu jest klika kołnierzy dostosowanych do różnych rozmiarów i rodzajów tarcz szlifierskich, należy zawsze stosować właściwe kołnierze, pasujące do używanej tarczy szlifierskiej.**
- **W przypadku montażu ściernic garnkowych, stożkowych lub trzpieniowych z gwintowanymi otworami końcówka wrzeciona nie może stykać się ze spodem otworu, gdyż będzie powodowała powstawanie naprężeń w ściernicy.**
- **Tarczę szlifierską należy mocno dokręcić na wrzecionie, aby zapobiec jej poślizgowi po wyłączeniu szlifierki.**

Zagrożenia związane z wykonywaniem powtarzających się ruchów

- **Podczas używania narzędzia mechanicznego w celu wykonania czynności związanych z pracą operator może odczuwać dyskomfort w dłoniach, ramionach, barkach, szyi lub innych częściach ciała.**
- **Należy przyjąć wygodną pozycję, pamiętając jednocześnie o zachowaniu pewnego oparcia dla stóp i unikaniu nienaturalnych lub niezrównoważonych pozycji.** Zmiana pozycji podczas wykonywania długotrwałych zadań może pomóc w uniknięciu dyskomfortu i zmęczenia.
- **Nie należy ignorować takich objawów, jak uporczywy lub powracający dyskomfort, ból, silne bicie serca, uczucie mrowienia, drętwienia, pieczenia lub zesztywnienia.** Należy zaprzestać używania narzędzia, powiadomić pracodawcę i zasięgnąć porady lekarza.

Zagrożenia powodowane hałasem i drganiami

- **Wysokie poziomy hałasu mogą spowodować trwałą utratę słuchu i inne problemy, takie jak szum w uszach.** Należy stosować ochronniki słuchu zalecane przez pracodawcę lub przepisy bezpieczeństwa i higieny pracy.
- **Narażenie na działanie drgań może spowodować uszkodzenie nerwów oraz upośledzenie krążenia krwi w dłoniach i ramionach.** Należy nosić ciepłą odzież i utrzymywać dłonie w ciepłym i suchym stanie. W przypadku wystąpienia drętwienia, mrowienia, bólu lub bladości skóry należy zaprzestać używania narzędzia, powiadomić pracodawcę i zasięgnąć porady lekarza.
- **Narzędzie należy trzymać lekkim, lecz pewnym chwytem, gdyż ryzyko powodowane drganiami jest zwykle większe, jeśli siła chwytu jest większa.** Tam gdzie to możliwe należy podtrzymywać ciężar narzędzia za pomocą przeciwwagi.
- **Aby zapobiec występowaniu nadmiernego wzrostu poziomu hałasu i drgań, należy:**
  - Użytkować i konserwować narzędzie, a także dobierać, konserwować i wymieniać akcesoria oraz materiały eksploatacyjne zgodnie ze wskazówkami zamieszczonymi w niniejszej instrukcji obsługi.
  - Stosować materiały tłumiące, aby zapobiegać powstawaniu drgań przedmiotów obrabianych;

Zagrożenia związane z miejscem pracy

- **Główną przyczyną poważnych obrażeń lub śmierci jest poślizgnięcie/przewrócenie/upadek.** Bałagan w miejscu pracy oraz na stołach warsztatowych sprzyja obrażeniom.
- **Unikać wdychania pyłu lub dymów, a także kontaktu z opiłkami powstającymi w trakcie pracy, gdyż może to spowodować pogorszenie się stanu zdrowia (na przykład przyczynić się do powstania nowotworów, wad wrodzonych, astmy i/lub zapalenia skóry).** Podczas pracy z materiałami powodującymi zapylenie należy stosować odpowiednie urządzenia odprowadzające pył oraz zakładać wyposażenie chroniące drogi oddechowe.
- **W skład niektórych rodzajów pyłu powstającego podczas polerowania, piłowania, szlifowania, wiercenia i innych operacji wchodzą substancje chemiczne, które — zgodnie z wiedzą posiadaną przez władze stanu Kalifornia — mogą powodować nowotwory, wady wrodzone lub problemy związane z rozrodczością.** Przykładami takich substancji chemicznych są między innymi:
  - ołów pochodzący z farb ołowiowych,
  - cegły silikatowe i cement oraz inne produkty murarskie,
  - arsen i chrom pochodzące z chemicznie przetwarzanej gumy.

  Zagrożenia związane z oddziaływaniem tych substancji zależą od częstotliwości wykonywania tego rodzaju pracy. Aby zmniejszyć narażenie na oddziaływanie tych substancji chemicznych, należy: pracować w dobrze wentylowanych miejscach i używać atestowanego wyposażenia ochronnego, np. masek przeciwpyłowych przeznaczonych do zatrzymywania mikroskopijnych cząsteczek.

- **Należy zachować ostrożność w nieznanym otoczeniu.** Zagrożenie mogą stwarzać ukryte instalacje elektryczne lub inne instalacje komunalne. Niniejsze narzędzie nie ma izolacji zabezpieczającej przed kontaktem ze źródłami zasilania energią elektryczną.
- **To narzędzie nie jest przeznaczone do użytku w atmosferze potencjalnie wybuchowej.**

Dodatkowe ostrzeżenia dotyczące bezpieczeństwa

OSTRZEŻENIE

Zawsze sprawdzać, czy przycisk blokady wrzeciona jest zwolniony przed włączeniem produktu.

- **Uchwyty i powierzchnie chwytne należy utrzymywać w stanie suchym, czystym i wolnym od olejów i smarów.** Śliskie uchwyty i powierzchnie chwytne uniemożliwiają bezpieczną obsługę i sprawowanie kontroli nad narzędziem w nieoczekiwanych sytuacjach.
- **Nie wolno narażać akumulatora ani narzędzia na działanie ognia lub nadmiernej temperatury.** Narażenie na działanie ognia lub temperatury powyżej 130°C może spowodować wybuch.
- Należy przestrzegać wszystkich instrukcji dotyczących ładowania i nie ładować akumulatora ani narzędzia w temperaturze wykraczającej poza zakres określony w instrukcjach. Nieprawidłowe ładowanie lub ładowanie w temperaturze wykraczającej poza określony zakres może spowodować uszkodzenie akumulatora i zwiększyć ryzyko pożaru. Uszkodzone lub zmodyfikowane akumulatory mogą działać nieprzewidywalnie, powodując pożar, wybuch lub obrażenia ciała.
- Nie wolno dopuścić, aby przyzwyczajenia nabyte na skutek częstego używania narzędzi prowadziły do samozadowolenia i ignorowania zasad bezpiecznego użytkowania narzędzi. Nieostrożne postępowanie może spowodować poważne obrażenia w ułamku sekundy.

Ryzyka resztkowe

Nawet jeżeli szlifierka kątowa jest używana zgodnie z zaleceniami, nie można całkowicie wyeliminować określonych czynników ryzyka resztkowego. Mogą występować następujące zagrożenia i operator musi zwrócić szczególną uwagę na następujące aspekty:

- Obrażenia spowodowane przez wyrzucane cząsteczki.
  - Cząsteczki metalowe lub ścierne mogą dostać się do oczu, powodując poważne trwałe uszkodzenia. Podczas używania produktu nosić okulary ochronne przeznaczone do szlifowania.
- Obrażenia spowodowane przez drgania.
  - Ograniczyć narażenie. Patrz Ograniczanie ryzyka.
- Obrażenia spowodowane przez pył.
  - Nosić odpowiednią maskę przeciwpyłową z filtrami przeznaczonymi do ochrony przed cząsteczkami z obrabianych materiałów i cząsteczkami ściernymi z tarczy szlifierskiej. Nie jeść, nie pić ani nie palić w miejscu pracy. Zapewnić odpowiednią wentylację.
- Obrażenia spowodowane kontaktem z tarczą szlifierską.
  - Tarcza i przedmiot obrabiany nagrzewają się w czasie pracy. Nosić rękawice podczas zmiany tarcz lub dotykania obrabianego przedmiotu. Nigdy nie zbliżać rąk do miejsca szlifowania. Jeżeli to możliwe, umieszczać przedmiot obrabiany w imadle.
- Obrażenia spowodowane przez hałas.
  - Długie narażenie na hałas zwiększa ryzyko uszkodzenia słuchu, a skutki jego działania narastają. W przypadku używania narzędzi elektrycznych przez długi czas należy nosić środki ochrony słuchu.

Długie używanie narzędzia może powodować obrażenia lub ich pogorszenie. Używając narzędzia przez długi czas, należy robić regularne przerwy.

Określone warunki użytkowania

Szlifierki kątowej można używać do przecinania, szlifowania i czyszczenia szczotką drucianą szerokiej gamy materiałów, takich jak metal lub kamień. W razie wątpliwości należy zapoznać się z instrukcjami dostarczonymi przez producenta akcesorium.

Nie używać tego produktu w inny sposób niż jego przeznaczenie.

© Chicago Pneumatic — 8940175118

Symbole

	UWAGA! OSTRZEŻENIE! NIEBEZPIECZEŃSTWO!
	Wyjąć akumulator przed przystąpieniem do prac we wnętrzu urządzenia.
	Przed uruchomieniem urządzenia zapoznać się dokładnie z instrukcją obsługi.
	Podczas użytkowania urządzenia zawsze nosić okulary ochronne.
	Nosić rękawice.
	Nie używać siły.
	Służy tylko do szlifowania.
	Służy tylko do cięcia.
	Akcesoria — niedostarczane w standardzie, dostępne jako wyposażenie opcjonalne.
	Nie wyrzucać narzędzi elektrycznych wraz z odpadami z gospodarstwa domowego. Narzędzia elektryczne i sprzęt elektroniczny, których okres eksploatacji się skończył, należy zebrać osobno i oddać do zakładu zajmującego się recyklingiem. Więcej informacji o recyklingu i punktach zbiórki można uzyskać od władz lokalnych lub sprzedawcy.
	Europejski znak zgodności
TR 066	Międzynarodowych znak zgodności na Ukrainie
	Znak zgodności europejsko-azjatycki
	Koreański znak zgodności
n	Prędkość znamionowa

Przydatne informacje

Witryna

Zaloguj się w witrynie Chicago Pneumatic: www.cp.com.

Na naszej stronie WWW można znaleźć informacje dotyczące naszych produktów, akcesoriów, części zamiennych i publikacji.

Kraj pochodzenia

Chiny

Prawa autorskie

© Copyright 2017, CHICAGO PNEUMATIC Tool Co. LLC, 1815 Clubhouse Road, Rock Hill, SC 29730

Wszelkie prawa zastrzeżone. Wszelkie nieuprawnione użytkowanie lub kopiowanie zawartości niniejszego dokumentu bądź jego części jest zabronione. Dotyczy to w szczególności znaków towarowych, oznaczeń modeli, numerów części oraz rysunków. Używać wyłącznie zatwierdzonych części zamiennych. Wszelkie uszkodzenia lub wadliwe działanie spowodowane używaniem niezatwierdzonych części zamiennych nie są objęte gwarancją ani odpowiedzialnością z tytułu rękojmi za wady produktu.

Technické údaje

Údaje o nástroji

	CP8345	CP8350 EU / US
Rýchlosť voľnobehu (ot./min.)	8500	8500
Veľkosť kotúča (v palcoch)	4,5"	5"
Hmotnosť (kg)	2,5	2,6
Vretenový závit	5/8”	M14 / 5/8“
Výkon (W)	750	750
Výkon (hp)	1	1
Napätie akumulátora (V)	20	20
Veľkosť kotúča (mm)	115	125
Hmotnosť (lb)	5,5	5,7
Hrúbka brúsneho kotúča (mm)	6	6
Typ príslušenstva		
Brúsny kotúč		Typ 27
Rezný kotúč		Typ 41

Vyhlásenia

VYHLÁSENIE O ZHODE EÚ

My, spoločnosť **CHICAGO PNEUMATIC Tool Co. LLC**, 1815 Clubhouse Road, Rock Hill, SC 29730, vyhlasujeme, že výrobok (s názvom, typovým a sériovým číslom, pozri prednú stranu), je v súlade s nasledujúcimi smernicami:
2006/42/ES, smernica o elektromagnetickej kompatibilite 2014/30/EÚ, smernica o obmedzení používania určitých nebezpečných látok 2011/65/EÚ

Použité harmonizované normy:
EN 60745-1:2009+A11:2010,

EN60745-2-3:2011+A2:2013+A11:2014+A12:2014 +A13:2015, EN55014-1:2017,

EN 55014-2:2015, EN 50581:2012

Relevantné technické informácie si môžu vyžiadať iba odborníci, a to na adrese:
Pascal Roussy, manažér výskumu a vývoja, CP Technocenter, 38 rue Bobby Sands, BP10273 44800 Saint Herblain, Francúzsko

Miesto a dátum: Saint-Herblain, 04/2017

Pascal ROUSSY

Podpis vydavateľa

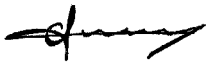

Hluk a vibrácie

	CP8345	CP8350
Hladina akustického tlaku (dB(A))		78
Hladina akustického výkonu (dB(A))		89
	UL 60745-2-3	EN 60745-2-3
Neistota K=3 dB(A)		

	CP8345	CP8350
Štandardné vibrácie	UL 60745-2-3	EN 60745-2-3
Hodnota vibrácií (m/s²)		6,8
Neistota vibrácií (K) (m/s²)		1,5

Údaje o emisii vibrácií uvedené v tomto dokumente s informáciami boli namerané v súlade s normalizovaným testom uvedeným v norme EN 60745 a môžu sa použiť na porovnanie jedného nástroja s druhým. Môžu sa použiť na predbežné posúdenie expozície.

Uvádzaná hladina emisie vibrácií sa vzťahuje na hlavné použitie nástroja. Ak sa však nástroj používa na iné použitie, s odlišným príslušenstvom, alebo ak sa na ňom nevykonáva náležitá údržba, emisia vibrácii sa môže líšiť. Tým sa môže značne zvýšiť hladina expozície počas celého obdobia prevádzky.

Pri odhade hladiny expozície vibrácií je tiež potrebné vziať do úvahy čas, keď je nástroj vypnutý, alebo keď je zapnutý, ale nevykonáva žiadnu prácu. Tým sa môže značne znížiť hladina expozície počas celého obdobia prevádzky.

Je potrebné určiť dodatočné bezpečnostné opatrenia na ochranu obslužných pracovníkov pred účinkami vibrácií, napr.: vykonávať údržbu nástroja a príslušenstva, udržiavať ruky v teple, zabezpečiť organizáciu pracovných schém.

Tieto uvádzané hodnoty boli získané prostredníctvom laboratórnych typových skúšok v súlade so stanovenými normami a sú vhodné na porovnanie s uvádzanými hodnotami iných nástrojov, pre ktoré sa vykonali skúšky v

© Chicago Pneumatic - 8940175118

súlade s rovnakými normami. Tieto uvádzané hodnoty nie sú vhodné na použitie pri hodnotení rizík a hodnoty namerané na jednotlivých pracoviskách môžu byť vyššie. Aktuálne hodnoty expozície a riziko poškodenia zdravia jednotlivých používateľov sú špecifické a závisia od spôsobu práce používateľa, konkrétneho obrobku a pracoviska a tiež od času expozície a fyzickej kondície používateľa.

My, spoločnosť **CHICAGO PNEUMATIC Tool Co. LLC**, nemôžeme byť zodpovední za následky používania uvádzaných hodnôt namiesto hodnôt, ktoré zodpovedajú aktuálnej expozícii v individuálnom hodnotení rizík na konkrétnom pracovisku, nad ktorým nemáme kontrolu.

Tento nástroj môže spôsobiť syndróm vibrácií pôsobiacich na ruky a ramená, aj nie je adekvátne spravované jeho používanie. Príručku EÚ o riešení vibrácií pôsobiacich na ruky a ramená môžete nájsť na stránke http://www.pneurop.eu/index.php po zvolení položiek „Nástroje“ a potom „Legislatíva“.

Odporúčame preventívnu kontrolu zdravotného stavu na detekciu včasných príznakov v dôsledku zaťaženia vibráciami, aby bolo možné upraviť postupy, ktoré by zabránili výskytu ťažkostí v budúcnosti.

ⓘ Ak toto zariadenie je určené pre upínacie aplikácie: Úroveň emisií je udaná ako odporúčanie pre technika stroja. Údaje o emisii hluku a vibrácií pre celý stroj nájdete v návode na obsluhu stroja.

Bezpečnosť

⚠ **VAROVANIE Riziko poškodenia majetku alebo vážneho zranenia**

Pred použitím nástroja sa uistite, že ste si prečítali, porozumeli a dodržiavate všetky pokyny. Nedodržanie všetkých pokynov môže spôsobiť poranenie elektrickým prúdom, požiar, poškodenie majetku a/alebo vážne zranenie.

- Prečítajte si všetky bezpečnostné informácie dodávané spolu s rôznymi časťami systému.
- Prečítajte si všetky produktové pokyny na inštaláciu, prevádzku a údržbu rôznych častí systému.
- Prečítajte si všetky miestne zákonné bezpečnostné predpisy, ktoré sa týkajú systému a jeho častí.
- Uschovajte si všetky bezpečnostné informácie a pokyny na budúce použitie.

Určené použitie

Uhlovú brúsku by mali používať iba dospelí, ktorí si prečítali pokyny a výstrahy uvedené v tomto návode a porozumeli im, a je možné ich považovať za zodpovedných za svoje konanie. Uhlová brúska je určená na brúsenie a rezanie kovov a rezanie betónu. Na uhlovú brúsku by sa mali montovať iba vhodné brúsne alebo rezné kotúče a príslušné ochranné kryty (kryt na brúsenie alebo kryt na rezanie) podľa popisu v časti špecifikácie výrobku v tejto príručke. Uhlová brúska je určená na ručné používanie. Nemá sa montovať na držiaky alebo pracovné stoly.

Výrobok nepoužívajte žiadnym iným spôsobom, než ako je jeho určené používanie.

Účel použitia

Tento výrobok je navrhnutý na odstraňovanie materiálu pomocou abrazívnych prostriedkov. Iné použitie nepovolené. Iba pre profesionálne použitie.

Pokyny špecifické pre výrobok

Akumulátor

Akumulátory, ktoré sa určitý čas nepoužívali, by sa pred použitím mali nabiť.
Teploty vyššie ako 50 °C (122 °F) znižujú výkon

akumulátora. Vyhnite sa vystaveniu horúčave alebo slnečnému žiareniu (nebezpečenstvo prehriatia).
Kontakty nabíjačiek a akumulátorov sa musia uchovávať čisté.
Na zabezpečenie optimálnej životnosti sa akumulátory po použití musia plne nabiť. Ak chcete zabezpečiť čo najdlhšiu životnosť akumulátora, po plnom nabití ho vyberte z nabíjačky.

Preprava a skladovanie

Lítiovo-iónové akumulátory podliehajú požiadavkám legislatívy o nebezpečnom tovare. Tieto akumulátory sa musia prepravovať v súlade s miestnymi, štátnymi a medzinárodnými predpismi a nariadeniami.

- Používateľ môže prepravovať akumulátory po ceste bez potreby splnenia ďalších požiadaviek.
- Komerčná preprava lítiovo-iónových akumulátorov tretími stranami podlieha nariadeniam o nebezpečnom tovare. Prípravu prepravy a prepravu môžu vykonávať výhradne vhodne vyškolené osoby a tento proces sa musí vykonávať pod dohľadom príslušných odborníkov.

Pri preprave akumulátorov:

- Zabezpečte, aby kontaktné koncovky akumulátorov boli chránené a izolované, aby sa zabránilo skratu.
- Zabezpečte, aby bol akumulátor v balení zaistený proti pohybu.

V prípade skladovania akumulátora na dlhšie ako 30 dní:

- Akumulátor uskladnite na mieste s teplotou nižšou ako 27 °C a mimo dosahu vlhkosti.
- Akumulátory skladujte nabité na 30 % až 50 %.
- Akumulátor nabite každých šesť mesiacov skladovania ako obvykle.

Prevádzka

- V prípade príslušenstva, na ktoré sa má namontovať kotúč s otvorom so závitom, skontrolujte, či je závit v kotúči dostatočne dlhý pre dĺžku vretena.
- Rezné a brúsne kotúče používajte a skladujte vždy podľa pokynov výrobcu.
- Vždy používajte správny kryt na rezanie a brúsenie. Vždy používajte kryt s vodiacou lištou na rezanie z radu príslušenstva na rezanie kameňa.
- Brúsna plocha kotúčov so stlačeným stredom musí byť namontovaná minimálne 2 mm pod rovinou okraja krytu.
- Vždy používajte pomocnú rukoväť. Obrobok sa musí upevniť, ak nie je dosť ťažký na to, aby bol stabilný.
- Pred začatím práce so strojom je potrebné dotiahnuť nastavovaciu maticu.

  Obrobok nikdy neposúvajte k rotujúcemu disku rukou.

Pokyny na údržbu

- **Pre bezpečnú manipuláciu a likvidáciu všetkých komponentov dodržiavajte environmentálne nariadenia danej krajiny.**
- Údržbu a opravy musí vykonávať kvalifikovaný personál používajúci iba originálne náhradné diely. Ak potrebujete poradenstvo o technických službách alebo náhradné diely, obráťte sa na výrobcu alebo na najbližšieho autorizovaného predajcu.
- Vždy zabezpečte, aby bol stroj odpojený od zdroja energie, aby sa predišlo náhodnému spusteniu.
- Ak sa nástroj používa každý deň, je potrebné ho každé 3 mesiace rozmontovať a skontrolovať. Vymeňte poškodené alebo opotrebované diely.
- Na minimalizáciu prestojov sa odporúča nasledujúca servisná súprava: **Nastavovacia súprava**
- Nikdy nedovoľte, aby sa brzdové kvapaliny, benzín, ropné produkty, penetračné oleje atď. dostali do kontaktu s plastovými časťami. Chemikálie môžu poškodiť, oslabiť alebo zničiť plasty, čo môže spôsobiť vážne zranenia osôb.
- Pri čistení plastových častí nepoužívajte rozpúšťadlá. Väčšina plastov je náchylná na poškodenie rôznymi typy komerčných rozpúšťadiel a pri ich používaní sa môžu poškodiť. Na odstránenie nečistôt, prachu, oleja, mastnoty atď. používajte čistú látku.

Bezpečnostné pokyny

Našim cieľom je vyrábať nástroje, ktoré vám pomôžu pracovať bezpečne a efektívne. Najdôležitejším bezpečnostným prvkom ste VY. Opatrnosť a dobrý úsudok sú najlepšou ochranou pred úrazom. Nie je možné tu pokryť všetky možné riziká, ale pokúsili sme sa zvýrazniť tie najdôležitejšie. Len kvalifikované a vyškolené osoby smú inštalovať, nastavovať alebo používať tento elektrický nástroj.

Ďalšie informácie o bezpečnosti získate:

- v ostatnej dokumentácii a medzi informáciami dodanými k tomuto nástroju,

© Chicago Pneumatic - 8940175118

- u svojho zamestnávateľa, vo zväze alebo obchodnom združení,
- Ďalšie informácie o ochrane zdravia a bezpečnosti na pracovisku nájdete na nasledujúcich webových stránkach:
  - http://www.osha.gov (USA)
  - https://osha.europa.eu/ (Európa)

NEVYHADZUJTE – ODOVZDAJTE POUŽÍVATEĽOVI

Všeobecné bezpečnostné varovania pre elektrické nástroje

⚠ **VAROVANIE Prečítajte si všetky bezpečnostné varovania a všetky pokyny. Nedodržanie varovaní a pokynov môže spôsobiť zásah elektrickým prúdom, požiar a/alebo vážne zranenie.**

Všetky varovania a pokyny si odložte pre budúce nahliadnutie.

Termín „elektrický nástroj" vo výstražných upozorneniach sa vzťahuje na elektrické nástroje napájané zo siete (s káblom) alebo akumulátorové elektrické nástroje (bezkáblové).

Bezpečnosť pracovnej oblasti

- **Na pracovisku udržujte poriadok a zabezpečte jeho dobré osvetlenie.** Preplnené a tmavé oblasti sú rizikovejšie.
- **Elektrické nástroje nepoužívajte v prostredí s nebezpečenstvom výbuchu, napr. v prítomnosti horľavých tekutín, plynov alebo prachu.** Elektrické nástroje spôsobujú iskry, ktoré môžu zapáliť prach alebo výpary.
- **Zabezpečte, aby boli deti a okolostojace osoby v dostatočnej vzdialenosti od elektrického nástroja.** Pri rozptýlení môžete stratiť kontrolu.

Elektrická bezpečnosť

- **Zástrčka elektrického nástroja musí byť vhodná do danej zásuvky. Nikdy nijakým spôsobom neupravujte zástrčku. S uzemnenými elektrickými nástrojmi nikdy nepoužívajte adaptéry.** Neupravované zástrčky a vhodné zásuvky znížia riziko úrazu elektrickým prúdom.
- **Vyhnite sa telesnému kontaktu s uzemnenými plochami, ako sú potrubia, radiátory, sporáky a chladničky.** V prípade, že vaše telo je uzemnené, existuje zvýšené riziko úderu elektrickým prúdom.
- **Elektrický nástroj nevystavujte dažďu ani vlhkosti.** Preniknutie vody do elektrického nástroja zvyšuje riziko úrazu elektrickým prúdom.
- **Nesmiete poškodiť prívodný kábel. Kábel nikdy nepoužívajte na prenášanie, ťahanie ani na odpájanie elektrického nástroja. Kábel držte v bezpečnej vzdialenosti od tepla, oleja, ostrých hrán alebo pohyblivých častí.** Poškodené alebo zamotané káble zvyšujú riziko úrazu elektrickým prúdom.
- **Pri prevádzke elektrického nástroja vonku používajte predlžovací kábel vhodný na použitie v exteriéri.** Používanie kábla vhodného na použitie v exteriéri znižuje riziko úrazu elektrickým prúdom.
- **Ak používate elektrický nástroj vo vlhkom prostredí, je nevyhnutné použiť zdroj s prúdovým chráničom (RCD).** Použitie prúdového chrániča znižuje riziko úrazu elektrickým prúdom.

Osobná bezpečnosť

- **Buďte neustále ostražití, dávajte pozor na to, čo robíte, a pri narábaní s elektrickým nástrojom používajte zdravý rozum. Elektrický nástroj nepoužívajte, ak ste unavení alebo pod vplyvom drog, alkoholu či liekov.** Chvíľka nepozornosti počas prevádzky elektrických nástrojov môže mať za následok vážne zranenie.
- **Používajte osobné ochranné prostriedky. Vždy používajte ochranu zraku.** Ochranné prostriedky ako napr. maska proti prachu, protišmyková obuv, prilba alebo ochrana sluchu použité vo vhodných podmienkach znížia riziko osobných zranení.
- **Zabráňte neúmyselnému zapnutiu. Pred zapojením spotrebiča do zdroja napájania a/alebo batérií, zdvihnutím alebo prenosom nástroja skontrolujte, či je vypínač v polohe Vypnuté.** Prenášanie elektrických nástrojov s prstom na vypínači alebo napájanie elektrických nástrojov, keď majú vypínač v polohe Zapnutý, môže spôsobiť nehody.
- **Pred zapnutím elektrického nástroja odstráňte prípadný nastavovací alebo uťahovací kľúč.** V opačnom prípade môžu tieto kľúče, ak sú pripojené k rotujúcej časti elektrického nástroja, spôsobiť zranenie.

- **Nenaťahujte sa. Udržujte stabilný postoj a rovnováhu počas celej doby narábania s nástrojom.** To vám umožní lepšie ovládanie elektrického nástroja v neočakávaných situáciách.
- **Vhodne sa oblečte. Nenoste voľné oblečenie alebo šperky. Vlasy, oblečenie a rukavice udržujte v bezpečnej vzdialenosti od pohyblivých častí.** Voľné oblečenie, šperky alebo dlhé vlasy sa môžu zachytiť do pohyblivých častí.
- **V prípade, že sú k dispozícii zariadenia na odsávanie prachu a iné zberné zariadenia, skontrolujte, či sú správne pripojené a používané.** Použitie odsávača prachu môže znížiť riziká spojené s prachom.

Používanie a starostlivosť o elektrické nástroje

- **Elektrický nástroj nepreťažujte. Použite elektrický nástroj vhodný na daný účel.** Správny elektrický nástroj vykoná danú prácu lepšie a bezpečnejšie spôsobom, na ktorý bol navrhnutý.
- **Elektrický nástroj nepoužívajte, ak nefunguje správne vypínač.** Akýkoľvek nástroj, ktorý nemožno ovládať vypínačom, je nebezpečný a treba ho opraviť.
- **Pred vykonaním akýchkoľvek nastavení, zmien príslušenstva alebo pred skladovaním elektrických nástrojov odpojte zástrčku zo zdroja napájania a/alebo odpojte batérie.** Každé preventívne bezpečnostné opatrenie znižuje riziko náhodného spustenia nástroja.
- **Nástroje s jalovým výkonom uskladnite mimo dosahu detí a nedovoľte osobám, ktoré nie sú oboznámené s týmito nástrojmi alebo s týmito pokynmi, aby ich používali.** Elektrické nástroje sú nebezpečné v rukách neškolených osôb.
- **Vykonávajte údržbu elektrických nástrojov. Skontrolujte, či nedošlo k vyoseniu pohyblivých častí alebo ich spojeniu s materiálom vplyvom trenia, ich zlomeniu alebo iným okolnostiam, ktoré môžu ovplyvniť prevádzku elektrického nástroja. Ak je nástroj poškodený, pred použitím ho dajte opraviť.** Mnohé nehody sú spôsobené použitím zle udržiavaných elektrických nástrojov.
- **Rezné nástroje udržujte ostré a čisté.** Správne udržiavané rezné nástroje s ostrými reznými hranami sú menej náchylné na zachytenie materiálu vplyvom trenia a ľahšie sa ovládajú.
- **Elektrický nástroj, príslušenstvo a nadstavce atď. používajte v súlade s týmito pokynmi, pričom treba vziať do úvahy pracovné podmienky a vykonávanú prácu.** Použitie elektrického nástroja na iné operácie, než na ktoré je určený, by mohlo viesť k nebezpečnej situácii.

Používanie a starostlivosť o batérie

- **Dobíjanie vykonávajte iba s nabíjačkou špecifikovanou výrobcom**. Nabíjačka vhodná pre jeden druh batérií môže spôsobiť nebezpečenstvo pri použití s iným druhom batérií.
- **Elektrické nástroje používajte iba so špeciálne určenými batériami.** Používanie akýchkoľvek iných batérií môže spôsobiť riziko poranenia alebo požiaru.
- **Keď sa batérie nepoužívajú, uschovajte ich v dostatočnej vzdialenosti od kovových predmetov, ako napr. sponiek na papier, mincí, kľúčov, klincov, skrutiek a iných malých kovových predmetov, ktoré dokážu vytvoriť prepojenie z jedného pólu na druhý**. Skratovanie pólov batérie môže spôsobiť popáleniny alebo požiar.
- **V nevhodných podmienkach môže z batérie uniknúť tekutina, vyhnite sa kontaktu. V prípade kontaktu s tekutinou opláchnite dané miesto vodou. V prípade zasiahnutia očí vyhľadajte lekársku pomoc**. Tekutina vyliata z batérie môže spôsobiť podráždenia alebo popáleniny.

Servis

- **Elektrický nástroj môže servisovať iba kvalifikovaný odborník za použitia identických náhradných dielov.** Zabezpečí sa tak zachovanie bezpečnosti elektrického nástroja.

Spoločné bezpečnostné varovania pre brúsenie a brúsne rezanie:

- **Tento elektrický nástroj je určený na používanie ako brúska alebo rezačka. Prečítajte si všetky bezpečnostné varovania, pokyny, obrázky a špecifikácie poskytnuté s týmto elektrickým nástrojom.** Nedodržanie všetkých dole uvedených pokynov môže mať za následok zásah elektrickým prúdom, požiar a/alebo vážne poranenie.
- **S týmto nástrojom sa neodporúča vykonávať operácie ako brúsenie alebo rezanie.** Operácie, pre ktoré nebol elektrický nástroj skonštruovaný, môžu spôsobiť nebezpečenstvo a zranenie osôb.
- **Nepoužívajte príslušenstvo, ktoré nebolo výrobcom nástroja určené a odporúčané špeciálne pre tento elektrický nástroj.** Okolnosť, že

© Chicago Pneumatic - 8940175118

príslušenstvo sa dá na ručný elektrický nástroj upevniť, ešte neznamená, že to zaručuje jeho bezpečné používanie.

- **Menovitá rýchlosť príslušenstva musí byť minimálne rovnako vysoká ako maximálna rýchlosť uvedená na elektrickom nástroji.** Príslušenstvo používané s vyššou ako menovitou rýchlosťou sa môže zlomiť a rozletieť.
- **Vonkajší priemer a hrúbka príslušenstva musia zodpovedať rozmerovým údajom uvedeným na elektrickom nástroji.** Nesprávne dimenzované príslušenstvo nemôže byť dostatočne odclonené a kontrolované.
- **Závitové pripevnenie príslušenstva sa musí zhodovať so závitom vretena brúsky. V prípade príslušenstva pripevňovaného pomocou prírub musí otvor otočného hriadeľa zodpovedať priemeru umiestnenia príruby.** Príslušenstvo, ktoré nevyhovuje montáži na elektrický nástroj, stratí správne vyváženie, bude nadmerne vibrovať a môže spôsobiť stratu kontroly.
- **Nepoužívajte poškodené príslušenstvo. Príslušenstvo pred každým použitím skontrolujte. U brúsnych kotúčov sa zamerajte na vyštrbenia a praskliny, u podporných podložiek na praskliny a u drôtených kief na uvoľnené alebo polámané drôty. Pri páde elektrického nástroja alebo príslušenstva skontrolujte, či nie sú poškodené alebo nainštalujte nepoškodené príslušenstvo. Po kontrole a inštalácii príslušenstva zabezpečte, aby ste neboli spolu s ostatnými osobami v rovine rotujúceho príslušenstva a nechajte elektr. nástroj bežať jednu minútu na maximálne obrátky bez záťaže.** Poškodené príslušenstvo sa zvyčajne počas tohto testovania rozpadne.
- **Používajte osobné ochranné prostriedky. Podľa druhu použitia náradia používajte ochranný štít na celú tvár, štít na oči alebo ochranné okuliare. Podľa potreby noste masku proti prachu, ochranu sluchu, rukavice a pracovnú zásteru, ktoré Vás uchránia pred odletujúcimi drobnými čiastočkami brusiva a obrábaného materiálu.** Ochrana očí musí byť schopná zastaviť lietajúce drobné telieska, ktoré vznikajú pri rôznych operáciách. Maska proti prachu alebo respirátor musia byť schopné filtrovať častice vytvárané počas práce. Predĺžené vystavenie hluku vysokej intenzity môže spôsobiť stratu sluchu.
- **Okolostojace osoby musia byť v bezpečnej vzdialenosti od pracovnej oblasti. Každá osoba, ktorá vstúpi do pracovnej oblasti, musí byť vybavená osobnými ochrannými prostriedkami.** Úlomky obrobku alebo zlomené príslušenstvo môžu odletieť a spôsobiť poranenie osôb aj mimo bezprostrednej pracovnej oblasti.
- **Pri vykonávaní úkonu, kde by mohlo dôjsť ku kontaktu rezacieho nástroja so skrytým elektrickým vedením, držte elektrický nástroj len za izolované plochy rukovätí.** Pri kontakte s elektrickým vedením, ktoré je pod napätím, sa dostanú pod napätie aj nechránené kovové súčiastky elektrického nástroja, čo môže spôsobiť zásah elektrickým prúdom.

  Nikdy neodkladajte elektrický nástroj, kým sa príslušenstvo úplne nezastaví. Rotujúce príslušenstvo sa môže dostať do kontaktu s povrchom a môžete stratiť kontrolu nad elektr. nástrojom.
- **Elektrický nástroj musí byť pri prenášaní na pracovisku vypnutý.** Pri náhodnom kontakte vášho oblečenia s rotujúcim príslušenstvom by sa vám pracovný nástroj mohol zavŕtať do tela.
- **Pravidelne čistite vetracie otvory elektrického nástroja.** Ventilátor motora vťahuje do telesa nástroja prach a veľké nahromadenie kovového prachu by mohlo spôsobiť vznik nebezpečného zásahu elektrickým prúdom.
- **Elektrický nástroj nepoužívajte v blízkosti horľavých materiálov.** Iskry by mohli spôsobiť vzplanutie týchto materiálov.
- **Nepoužívajte príslušenstvo, ktoré si vyžaduje tekuté chladivá.** Používanie vody alebo iných tekutých chladív by mohlo spôsobiť zásah elektr. prúdom alebo usmrtenie elektrinou.

Spätný ráz a príslušné varovania

Spätný ráz je náhla reakcia na zaseknutie alebo zablokovanie rotujúceho kotúča, podpornej podložky, kefy alebo iného príslušenstva. Zaseknutie alebo zablokovanie vedie k náhlemu zastaveniu rotujúceho príslušenstva. Takýmto spôsobom sa nekontrolovaný ručný elektr.nástroj rozkrúti na zablokovanom mieste proti smeru otáčania príslušenstva.

Keď sa napríklad brúsny kotúč vzprieči alebo zablokuje v obrobku, môže sa hrana brúsneho kotúča, ktorá je zapichnutá do obrobku, zachytiť v materiáli a tým sa vylomiť z brúsneho taniera alebo spôsobiť spätný ráz nástroja. Brúsny kotúč sa potom pohybuje smerom k osobe alebo smerom preč od nej podľa toho, aký bol smer otáčania kotúča na mieste zablokovania. Brúsne kotúče sa môžu v takomto prípade aj rozlomiť.

Spätný ráz je dôsledkom nesprávneho použitia elektr. nástroja a/alebo nesprávnych prevádzkových postupov alebo podmienok a môžete mu predísť vykonaním dole uvedených preventívnych opatrení.

- **Elektrický nástroj vždy držte pevne a telo a ruky udržiavajte vždy v takej polohe, aby ste vydržali prípadný spätný ráz nástroja. Pri každej práci používajte prídavnú rukoväť, ak ju máte k dispozícii, aby ste mali čo najväčšiu kontrolu nad silami spätného rázu a reakčnými momentmi pri rozbehu náradia.** Pomocou vhodných opatrení môže operátor sily spätného rázu a sily reakčných momentov zvládnuť.
- **Nikdy nedávajte ruky do blízkosti rotujúceho príslušenstva.** Pri spätnom ráze by Vám mohol pracovný nástroj zasiahnuť ruku.
- **Nezdržujte sa v priestore, do ktorého by sa mohol elektrický nástroj v prípade spätného rázu vymrštiť.** Spätný ráz vymrští nástroj proti smeru pohybu kotúča na mieste blokovania.
- **Pri obrábaní rohov a ostrých hrán buďte mimoriadne opatrní. Zabráňte skákaniu a zachyteniu príslušenstva.** Rotujúce príslušenstvo má sklon zablokovať sa v rohoch, na ostrých hranách alebo keď je vyhodené. To spôsobí stratu kontroly alebo spätný ráz.
- **Nepoužívajte žiadny reťazový ani iný ozubený pílový list.** Takéto listy vytvárajú častý spätný ráz a stratu kontroly.

Osobitné bezpečnostné varovania pre brúsenie a brúsne rezanie:

- **Používajte iba kotúče odporúčané pre váš elektrický nástroj a špeciálny kryt navrhnutý pre zvolený kotúč.** Kotúče, pre ktoré nebol elektr. nástroj skonštruovaný, nemožno správne chrániť a sú nebezpečné.
- **Brúsna plocha kotúčov so stlačeným stredom musí byť namontovaná pod rovinou okraja krytu** Nesprávne namontovaný kotúč, ktorý prečnieva cez rovinu okraja krytu, nemôže byť dostatočne chránený.
- **Kryt musí byť bezpečne pripevnený k nástroju a umiestnený pre maximálnu bezpečnosť, aby bol operátor vystavený najmenšej časti kotúča.** Kryt pomáha chrániť operátora pred úlomkami kotúča, náhodným kontaktom s kotúčom a iskrami, ktoré by mohli vznietiť oblečenie.
- **Kotúče sa smú používať iba pre odporúčané účely. Napríklad: nebrúste hranou rezacieho kotúča.** Brúsne rezacie kotúče sú určené na periférne brúsenie, bočné sily aplikované na tieto kotúče môžu spôsobiť ich lámanie.
- **Pre zvolený kotúč vždy používajte nepoškodené kotúčové príruby správnej veľkosti a tvaru.** Správne kotúčové príruby podopierajú kotúč a znižujú riziko zlomenia kotúča. Príruby pre rezacie kotúče sa môžu líšiť od prírub pre brúsne kotúče.
- **Nepoužívajte opotrebované kotúče z väčších elektrických nástrojov.** Kotúče určené pre väčšie elektr. nástroje nie sú určené pre vysokú rýchlosť malého nástroja a môžu prasknúť.

Dodatočné osobitné bezpečnostné varovania pre brúsne rezanie:

- **Rezací kotúč nesmiete „pricviknúť" ani vytvárať nadmerný tlak. Nepokúšajte sa o nadmerne hlboký rez.** Preťaženie kotúča zvyšuje záťaž a citlivosť na pretočenie alebo ohnutie kotúča v reze a možnosť spätného rázu alebo zlomenia kotúča.
- **Nestojte v jednej línii s rotujúcim kotúčom ani za ním.** Keď sa kotúč počas prevádzky pohybuje smerom od vás, možný spätný ráz by mohol vymrštiť rotujúci kotúč a elektr. nástroj priamo na vás.
- **Pri ohýbaní kotúča alebo prerušení rezania z ľubovoľného dôvodu vypnite elektrický nástroj a držte ho nehybne, kým sa kotúč úplne nezastaví. Rezací kotúč sa nikdy nepokúšajte vybrať z rezu kým je kotúč v pohybe, inak by mohlo dôjsť k spätnému rázu.** Zistite príčinu a vykonajte nápravu, aby ste zabránili príčine ohýbania kotúča.
- **Rezanie opäť nezačítajte s kotúčom v obrobku. Nechajte kotúč dosiahnuť plnú rýchlosť a opatrne ho vsuňte do rezu.** Pri reštartovaní elektr. nástroja v obrobku môže dôjsť k ohnutiu, nadhodeniu alebo spätnému rázu kotúča.
- **Podoprite panely alebo akýkoľvek nadmerne veľký obrobok pre minimalizovanie rizika zachytenia alebo spätného rázu.** Veľké obrobky majú tendenciu sa prehnúť pod ich vlastnou váhou. Pod obrobok blízko línie rezu a blízko okraja obrobku treba na oboch stranách kotúča umiestniť podpery.
- **Buďte extra opatrní pri vykonávaní „vreckového rezu" do existujúcich stien alebo iných slepých oblastí.** Prenikajúci kotúč môže prerezať plynové alebo vodovodné potrubia, elektr. kabeláž alebo predmety, ktoré môžu spôsobiť spätný ráz.

© Chicago Pneumatic - 8940175118

Dodatočné bezpečnostné pokyny pre brúsky a pieskovačky

Nebezpečenstvá pri prevádzke

- **Pracovníci obsluhy a údržby musia byť fyzicky schopní obsluhovať objemný, ťažký a mohutný nástroj.**
- **Skontrolujte, či je obrobok bezpečne upnutý.**
- **Zaistite, aby na oblečenie nedopadali iskry. Noste ohňovzdorné oblečenie a majte nablízku vedro s vodou.** Iskry z brúsenia môžu spôsobiť vznietenie oblečenia a následne vážne popáleniny.
- **Pri použití na plastoch alebo iných nevodivých materiáloch hrozí nebezpečenstvo elektrostatického výboja.**
- **Prach a výpary v dôsledku pieskovania a brúsenia môžu viesť k vzniku prostredia s nebezpečenstvom výbuchu.** Používajte systém na odsávanie alebo odrušenie, ktorý je vhodný na spracovávaný materiál.

Nebezpečenstvo odletujúcich častí

- **Brúsny kotúč, ktorý praskne, môže spôsobiť vážne poranenie alebo smrť.**
- **Uistite sa, že brúsny prostriedok je bezpečne upnutý k brúske pomocou poskytnutých nástrojov.**
- **Tento nástroj a jeho príslušenstvo sa nesmie upravovať.**

Nebezpečenstvá nasadzovania brúsnej časti

- **Zabráňte pomiešaniu UNC a metrických závitov.**
- **Osadenie brúsnych kotúčov do vretena by malo byť voľné, aby nedochádzalo ku pnutiu v otvore. Nepoužívajte redukčné vložky na osadenie brúsnych kotúčov s veľkým otvorom.**
- **Na montáž brúsnych kotúčov používajte iba príruby, ktoré boli dodané s brúskou. Ploché podložky alebo iné nástavce by mohli nadmerne namáhať kotúč.** Medzi príruby a brúsny kotúč vždy vložte kotúče zo savého tvrdého papiera.
- **Ak je dodaných niekoľko prírub, aby vyhovovali rôznym veľkostiam a typom abrazívnych prostriedkov, vždy použite pre daný abrazívny prostriedok správnu prírubu/príruby.**
- **Pri montáži hrncovitých, zápustových alebo kónických kotúčov so závitovými otvormi nesmie prísť koniec vretena do kontaktu so spodkom otvoru, pretože by došlo k namáhaniu abrazívneho prostriedku.**
- **Utiahnite kotúč na vreteno, aby ste zabránili odtečeniu pri vypnutí brúsky.**

Nebezpečenstvá z opakovaných pohybov

- **Pri používaní elektrického nástroja na vykonanie pracovných úloh môže operátor pocítiť nepohodlie v rukách, ramenách, pleciach, krku alebo iných častiach tela.**
- **Zaujmite pohodlné držanie tela a zároveň si zachovajte bezpečný postoj, aby ste sa vyhli neprirodzeným alebo nerovnovážnym polohám.** Zmena postoja počas dlho trvajúcich prác môže pomôcť predísť nepohodliu a únave.
- **Neignorujte symptómy ako trvalé alebo opakujúce sa nepohodlie, bolesť, búšenie, bodavú bolesť, tŕpnutie, necitlivosť, pálenie alebo stuhnutie.** Prestaňte používať nástroj, informujte vášho zamestnávateľa a vyhľadajte lekára.

Nebezpečenstvá spôsobené hlukom a vibráciami

- **Vysoké úrovne hluku môžu spôsobiť trvalú stratu sluchu alebo iné problémy, ako napr. hučanie v ušiach.** Používajte ochranu sluchu odporúčanú zamestnávateľom alebo predpismi týkajúcimi sa zdravia a bezpečnosti na pracovisku.
- **Vystavenie vibráciám môže spôsobiť vážne poškodenie nervov a prívodu krvi na rukách a ramenách.** Noste teplé oblečenie a uchovajte si ruky teplé a suché. Ak dôjde k znecitliveniu, tŕpnutiu, bolesti alebo zbeleniu kože, prestaňte s nástrojom pracovať, informujte vášho zamestnávateľa a vyhľadajte lekára.
- **Nástroj uchopte zľahka ale bezpečne, pretože nebezpečenstvo spôsobované vibráciami je väčšie pri pevnejšom uchopení.** Ak je to možné, vyvážte hmotnosť nástroja navijakom.
- **Aby ste predišli zbytočnému zvyšovaniu úrovní hluku a vibrácií:**
  - prevádzku a údržbu nástroja a výber, údržbu a výmenu príslušenstva a spotrebného tovaru vykonávajte v súlade s týmto návodom na obsluhu;
  - použite tlmiace materiály, aby ste predišli „zvoneniu" obrobkov.

Nebezpečenstvá na pracovisku

- **Pošmyknutie/zakopnutie/pád sú významnou príčinou vážneho zranenia alebo smrti.** Preplnená pracovná oblasť a neporiadok na pracovnom stole zvyšujú riziko zranení.

- **Vyhnite sa vdýchnutiu prachu, výparov alebo sutiny, ktoré vznikli pri práci a ktoré môžu spôsobiť zdravotné problémy (napr. rakovinu, pôrodné defekty, astmu a/alebo zápal kože).** Pri práci s materiálmi, pri ktorých vznikajú vzduchové častice, používajte odsávanie prachu a vybavenie na ochranu dýchania.
- **Niektoré druhy prachu vytvorené pri pieskovaní, pílení, brúsení, vŕtaní a iných stavebných aktivitách obsahujú chemikálie, o ktorých je v štáte Kalifornia známe, že spôsobujú rakovinu a vrodené chyby alebo iné reprodukčné poškodenia.** Medzi niektoré príklady takýchto chemikálií patria:
  - olovo z olovnatých farieb,
  - tehly a cement a iné murárske produkty z kryštalického kremíka,
  - arzén a chróm z chemicky upravenej gumy.

  Vaše riziko pri týchto expozíciách sa líši podľa toho, ako často vykonávate tento druh práce. Na zníženie expozície týchto chemikálií: pracujte v dobre vetranej oblasti a pracujte so schváleným bezpečnostným vybavením ako napríklad maskou proti prachu, ktoré je špeciálne navrhnutá na odfiltrovanie mikroskopických častíc.
- **V neznámom prostredí postupujte opatrne.** Môžu tam existovať skryté riziká, ako napríklad elektrina alebo iné vedenia. Tento nástroj nie je izolovaný proti kontaktu so zdrojmi elektriny.
- **Tento nástroj nie je určený na prácu v prostredí s nebezpečenstvom výbuchu.**

Ďalšie bezpečnostné upozornenia

VAROVANIE

Vždy pred zapnutím výrobku skontrolujte, či je tlačidlo zámku vretena plne uvoľnené.

- **Rukoväte a úchopné povrchy udržiavajte suché, čisté a bez oleja a mastnoty.** Šmykľavé rukoväte a úchopné povrchy neumožňujú bezpečnú manipuláciu a ovládanie nástroja v nečakaných situáciách.
- **Nevystavujte batérie ani nástroj ohňu ani nadmerným teplotám.** Vystavenie ohňu alebo teplote nad 130 °C môže spôsobiť výbuch.
- Postupujte podľa všetkých pokynov na nabíjanie a nenabíjajte batérie ani nástroj mimo teplotného rozsahu uvedeného v pokynoch. Nesprávne nabíjanie alebo nabíjanie pri teplotách mimo určeného rozsahu môže poškodiť batériu a zvýšiť riziko požiaru. Poškodené alebo upravené batérie sa môžu správať nepredvídateľne a môžu spôsobiť požiar, explóziu alebo nebezpečenstvo poranenia.
- Vedomosti získané z častého používania nástrojov neznamenajú, že sa môžete uspokojiť a ignorovať bezpečnostné princípy nástrojov. Nedbanlivá činnosť môže spôsobiť vážne zranenie v zlomku sekundy.

Zvyškové riziká

Aj keď sa uhlová brúska používa tak, ako je predpísané, napriek tomu nie je možné úplne odstrániť určité zvyškové rizikové faktory. Môžu sa vyskytnúť nasledujúce riziká a operátor by mal venovať osobitnú pozornosť tomu, aby sa predišlo nasledujúcim prípadom:

- Zranenie spôsobené vyhodenými časticami.
  - Kovové alebo abrazívne častice môžu vniknúť do očí a spôsobiť vážne trvalé poškodenie. Vždy, keď používate výrobok, používajte ochranné okuliare schválené na brúsenie
- Zranenie spôsobené vibráciami.
  - Obmedzte expozíciu. Pozrite si časť Obmedzenie rizík.
- Zranenie spôsobené prachom.
  - Používajte vhodnú masku proti prachu s filtrami vhodnými na ochranu pred časticami z obrábaného materiálu a abrazívnymi časticami z brúsneho kotúča. V pracovnom priestore nejedzte, nepite a nefajčite. Zabezpečte dostatočné vetranie.
- Zranenie pri kontakte s brúsnym kotúčom.
  - Disk a obrobok sa počas používania zahrejú. Pri výmene diskov alebo dotýkaní sa obrobku používajte rukavice. Rukami sa nikdy nepribližujte k oblasti brúsenia. Upevnite obrobok vždy, keď je to možné.
- Zranenie spôsobené hlukom.
  - Dlhodobé vystavenie hluku zvýši riziko poškodenia sluchu a účinky sú kumulatívne. Pri používaní elektrických nástrojov po dlhšiu dobu používajte ochranu sluchu.

Dlhodobé používanie nástroja môže spôsobiť alebo zhoršiť zranenia. Pri dlhodobom používaní akéhokoľvek nástroja si robte pravidelné prestávky.

© Chicago Pneumatic - 8940175118

Špecifikované podmienky používania

Uhlová brúska sa môže používať na rezanie, brúsenie a brúsenie drôtenou kefou širokej škály materiálov, ako je kov alebo kameň. V prípade pochybností si pozrite pokyny, ktoré poskytol výrobca príslušenstva.

Tento výrobok nepoužívajte žiadnym iným spôsobom, ako je jeho bežné použitie.

Symboly

	UPOZORNENIE! VÝSTRAHA! NEBEZPEČENSTVO!
	Pred začatím akejkoľvek práce so strojom vyberte akumulátor.
	Pred zapnutím stroja si pozorne prečítajte návod.
	Pri používaní stroja vždy noste ochranné okuliare.
	Používajte ochranné rukavice!
	Nepoužívajte silu.
	Iba na brúsenie.
	Iba na rezacie práce.
	Príslušenstvo – nie je súčasťou štandardnej výbavy, je k dispozícii ako príslušenstvo.
	Elektrické nástroje nelikvidujte spolu s domovým odpadom. Elektrické nástroje a elektronické zariadenia, ktoré dosiahli koniec svojej životnosti, sa musia zbierať samostatne a likvidovať v ekologickom recyklačnom zariadení. Informácie o recyklácii a zbernom mieste získate od miestneho orgánu alebo predajcu.
CE	Značka európskej zhody
TR 066	Ukrajinská štátna značka zhody
EAC	Značka euroázijskej zhody.
KC	Značka kórejskej zhody
n	Menovitá rýchlosť

Užitočné informácie

Webová stránka

Prihláste sa na stránku Chicago Pneumatic: www.cp.com.

Nájdete tam informácie ohľadom výrobkov, príslušenstva, náhradných dielov a správy uverejnené na našej webovej stránke.

Krajina pôvodu

Čína

Copyright

© Copyright 2017, CHICAGO PNEUMATIC Tool Co. LLC, 1815 Clubhouse Road, Rock Hill, SC 29730

Všetky práva vyhradené. Akékoľvek neautorizované použitie alebo kopírovanie obsahu alebo jeho časti je zakázané. Týka sa to predovšetkým obchodných značiek, označení modelov, čísiel dielov a výkresov. Používajte iba autorizované diely. Na akékoľvek škody alebo zlyhania spôsobené používaním neautorizovaných dielov sa nevzťahuje záruka ani ručenie za produkt.

Műszaki adatok

Szerszám adatai

	CP8345	CP8350 EU / US
Alapjárati fordulatszám (rpm)	8500	8500
Kerékméret (hüvelyk)	4.5"	5"
Tömeg (kg)	2,5	2,6
Orsómenet	5/8"	M14 / 5/8”
Teljesítmény (W)	750	750
Teljesítmény (hp)	1	1
Akkumulátor feszültsége (V)	20	20
Kerékméret (mm)	115	125
Tömeg (font)	5,5	5,7
Köszörülés vastagsága	6	6
kerék (mm)		
Tartozék típusa		
Csiszolókorong		27-es típus
Vágókorong		41-es típus

Nyilatkozatok

EU MEGFELELŐSÉGI NYILATKOZAT

Mi, **A CHICAGO PNEUMATIC Tool Co. LLC**, 1815 Clubhouse Road, Rock Hill, SC 29730, teljes felelősségünk tudatában kijelentjük, hogy a termék, (a típust és termékszámot lásd az első oldalon) amelyre jelen nyilatkozat vonatkozik, megfelel a következő direktíváknak:
2006/42/EC, EMC irányelv 2014/30/EU, RoHS irányelv 2011/65/EU

Alkalmazott harmonizált szabványok:
EN 60745-1:2009+A11:2010,

EN60745-2-3:2011+A2:2013+A11:2014+A12:2014 +A13:2015, EN55014-1:2017,

EN 55014-2:2015, EN 50581:2012

A vonatkozó műszaki adatokat csak a hatóságok kérésére adhatjuk ki a következő részéről:
Pascal Roussy, R&D Manager, CP Technocenter, 38 rue Bobby Sands, BP10273 44800 Saint Herblain, Franciaország

Helyszín és dátum : Saint-Herblain, 2017.04.

Pascal ROUSSY

A kiadó aláírása

Zaj és vibrálás

	CP8345	CP8350
Hangnyomás-szint (dB(A))		78
Hangteljesítmény-szint (dB(A))		89
Bizonytalanság K=3 dB(A)	UL 60745-2-3	EN 60745-2-3

	CP8345	CP8350
Vibrációs szabvány	UL 60745-2-3	EN 60745-2-3
Rezgés érték (m/s²)		6,8
Rezgés bizonytalanság (K) (m/s²)		1,5

Az információs lapon megadott vibrálás mérése az EN 60745 szabványteszt alapján történt, és használható eszközök egymáshoz hasonlításához. Használható az expozíció előzetes értékeléséhez.

A kijelölt rezgéskibocsátási szint a szerszám legfontosabb alkalmazási területe. Ha azonban a szerszámot különböző alkalmazásokhoz használják, különböző tartozékokkal vagy rosszul karbantartva, a rezgéskibocsátás eltérhet. Ez jelentősen növeli az expozíciós szintet a teljes üzemidő alatt.

A rezgésnek való kitettség becslésénél figyelembe kell venni azokat az időket is, amikor a szerszám ki van kapcsolva, vagy amikor fut, de nem végzi el ténylegesen a munkát. Ez jelentősen csökkenti az expozíciós szintet a teljes üzemidő alatt.

További biztonsági intézkedéseket kell meghatároznia, amelyek megvédik a kezelőt a rázkódás hatásaitól, mint például: a szerszám és a tartozékok karbantartása, a kezek melegítése, a munkamódszerek megszervezése.

Ezeket a meghatározott értékeket laboratóriumi vizsgálatnak vetettük alá a megfelelő szabványoknak megfelelően, és alkalmasak az egyéb szabványok szerint vizsgált egyéb szerszámok meghatározott értékeinek összehasonlítására. Ezek a kijelentett értékek nem megfelelőek a kockázatértékelésekhez, és az egyes munkahelyeken mért értékek magasabbak lehetnek. A tényleges expozíciós értékek és az egyes felhasználók által elszenvedett károk kockázata egyedülálló, és függ a felhasználó munkájától, a munkadarabtól és a munkaállomás tervezésétől, valamint az expozíció időtartamától és a felhasználó fizikai állapotától.

© Chicago Pneumatic - 8940175118

Vállalatunk, az **CHICAGO PNEUMATIC Tool Co. LLC** nem vállal felelősséget annak következményeiért, ha valaki a tényleges terhelést tükröző értékek helyett az itt közölt adatokat használja az egyedi kockázatbecslés során olyan munkahelyi körülményekre, amelyre nincs befolyásunk.

Ez a szerszámgép - ha használatát nem megfelelően ütemezik - kéz-kar vibrációs (HAVS) szindrómát okozhat. A kéziszerszámok által okozott rezgésre vonatkozó EU útmutató a http://www.pneurop.eu/index.php, majd az 'Eszközök' és 'Legislation' választásával érhető el.

Egészségfelmérési programot ajánlunk az olyan korai tünetek felismerésére, amelyek kapcsolatban állhatnak a rezgési terheléssel, hogy az eljárásokat módosítani lehessen a helyzet további romlásának megakadályozására.

A berendezést rögzítési eljárásokhoz terveztük: A megadott zajkibocsátási szint a gépgyártó tájékoztatására szolgál. A teljes gépberendezés zaj- és rezgéskibocsátási adatait keresse a gép használati útmutatójában.

Biztonság

FIGYELMEZTETÉS Anyagi sérülés vagy súlyos sérülés kockázata

A szerszám használata előtt bizonyosodjon meg, hogy elolvasta, megértette és betartja az összes biztonsági utasítást. Az utasítások figyelmen kívül hagyása elektromos áramütést, tűzveszélyt, anyagi károkat és/vagy súlyos személyi sérülést okozhat.

- Olvassa el az összes, a rendszer különböző részeihez tartozó biztonsági információt.
- Olvassa el az összes termék útmutatót a rendszer különböző részeinek beszereléséhez, működtetéséhez és karbantartásához.
- Olvassa el az összes, a rendszerre és részeire vonatkozó helyi biztonsági előírásokat.
- Őrizze meg az összes biztonsági információt és utasítást jövőbeni hivatkozásként.

Rendeltetésszerű használat

A sarokcsiszolót csak olyan felnőtt személyek használhatják, akik elolvasták és megértették a kézikönyv előírásait és figyelmeztetéseit, és felelősek tevékenységeikért. A sarokcsiszoló tervezése fémek csiszolására és vágására és beton vágására történt. A sarokcsiszolóra csak megfelelő csiszoló vagy vágótárcsák és megfelelő védelmek használhatók (csiszoló védelem vagy vágó védelem), melyek a kézikönyv termék specifikációk szakaszában találhatók. A sarokcsiszoló tervezése kézi használatra történt; nem szerelhető fel rögzítő szerkezetre vagy munkaasztalra.

Ne használja a terméket az előírttól eltérő használatra.

Használatra vonatkozó nyilatkozat

A terméket csiszolóanyagos megmunkálásra terveztük. Más jellegű használata nem megengedett. Kizárólag professzionális felhasználásra.

Termékspecifikus utasítások

Akkumulátor

Azokat az akkumulátor csomagokat, melyeket hosszabb ideig nem használt, használat előtt cserélje ki.
Az 50°C - ot (122°F) meghaladó hőmérséklet csökkenti az akkumulátor csomagok teljesítményét. Ne tegye ki túlzott hőnek vagy napfénynek (túlmelegedés kockázata).
A töltők és az akkumulátor csomagok érintkezőit tartsa tisztán.
Az optimális élettartam érdekében az akkumulátor csomagokat használat után teljesen töltse fel. A lehető leghosszabb akkumulátor élettartam érdekében távolítsa el az akkumulátor csomagot a töltőből, ha teljesen feltöltődött.

Szállítás és tárolás

A lítium-ion akkumulátorokra a veszélyes árukra vonatkozó követelmények vonatkoznak. Ezeknek az akkumulátoroknak a szállítását a helyi, nemzeti és nemzetközi rendelkezéseknek és szabályozásoknak megfelelően kell végezni.

- A felhasználó az akkumulátorokat közúton további követelmények nélkül szállíthatja.
- A lítium-ion akkumulátorok harmadik fél által történő kereskedelmi szállítására a veszélyes árukra vonatkozó rendeletek vonatkoznak. A szállítás előkészítését és a szállítást kizárólag megfelelően képzett személyek végezhetik, a folyamatot megfelelő szakértőknek kell figyelemmel kísérni.

Az akkumulátorok szállításakor:

- A rövidzárlat megakadályozása érdekében ellenőrizze, hogy az akkumulátorok érintkező védettek és szigeteltek.
- Ellenőrizze, hogy az akkumulátor a csomagolásban az elmozdulás ellen rögzítve van.

Amennyiben az akkumulátor csomagot 30 napnál tovább tárolja:

- Az akkumulátor csomagot 27°C - nál alacsonyabb hőmérsékletű és nedvességtől védett helyen tárolja
- Az akkumulátorokat 30% - 50% - os töltöttségi állapotban tárolja.
- Tároláskor minden hat hónap után töltse fel normál módon a csomagot

Működtetés

- A menetes furattal ellátott kerékre rögzítendő alkatrészek esetében győződjön meg arról, hogy a kerék menete elég hosszú az orsó hossz befogadásához.
- A vágókorongokat és a csiszolókorongokat mindig a gyártói előírásnak megfelelően használja és tárolja.
- Vágáskor és csiszoláskor mindig használjon megfelelő védelmet. A kő vágásához szükséges tartozék tartománytól mindig használjon a vágósínnel védelmet.
- A közepes nyomású kerekek csiszoló felületét minimum 2 mm - re kell felszerelni a védelem peremének felülete alatt.
- Mindig használja a kisegítő kart. Mindig rögzítse a munkadarabot, ha nem elég nehéz ahhoz, hogy stabil legyen.
- A gép működésének indítása előtt rögzítse a beállító anyát.

  Soha ne mozgassa kézzel a munkadarabot a forgótárcsa felé.

Karbantartási útmutató

- **Valamennyi alkotóelem esetében tartsa be az illető ország munka- és környezetvédelmi rendelkezéseit.**
- A karbantartási és javítási beavatkozást csak szakképzett személyek végezhetik eredeti cserealkatrésszel. Műszaki segítségért vagy cserealkatrész igény esetén forduljon a gyártóhoz vagy a legközelebbi forgalmazóhoz.
- A véletlen bekapcsolás elkerülésére mindig gondoskodjon a gép energiaellátásról való leválasztásáról.
- Napi használat esetén 3 havonta szerelje szét és ellenőrizze a szerszámot. Cserélje ki a sérült vagy kopott alkatrészeket.
- Az állásidő minimalizálása érdekében a következő szervizkészlet használata ajánlott:
  Teljesítménynövelő készlet
- Ne engedje, hogy a fékfolyadékok, a benzin, a kőolaj alapú termékek, a behatoló olajok stb. érintkezzenek a műanyag részekkel. A vegyi anyagok károsíthatják, gyengíthetik vagy tönkretehetik a műanyagot, ami súlyos személyi sérülést okozhat.
- Kerülje a műanyag alkatrészek tisztításakor oldószerek használatát. A legtöbb műanyag hajlamos a különböző típusú kereskedelmi oldószerek hatására történő károsodásra, és használatuk során károsodhatnak. A szennyeződés, por, olaj, zsír eltávolításához használjon tisztítórongyot.

Biztonsági előírások

A mi célunk olyan eszközöket gyártani, amelyek segítenek Önnek biztonságosan és hatékonyan végezni a munkát. Ehhez és bármely szerszámhoz a legfontosabb biztonsági eszköz ÖN. Az Ön óvatossága és ítélőképessége biztosíthatják a legjobb védelmet a sérülések ellen. Minden lehetséges veszélyt nem lehet itt felsorolni, de megpróbáltuk a legfontosabbakat kiemelni. E szerszámgépet csak képzett és gyakorlott kezelők telepíthetik, állíthatják be vagy használhatják.

További biztonsági információkat talál:

- A csomagban található egyéb dokumentumokban és adatlapokon
- Forduljon munkáltatójához, a szakszervezethez és/vagy szakmai egyesülethez.
- További szakmai egészségügyi és biztonsági információkat a következő weboldalakon talál:
  - http://www.osha.gov (USA)
  - https://osha.europa.eu/ (Európa)

NE DOBJA EL - ADJA ÁT A FELHASZNÁLÓNAK!

© Chicago Pneumatic - 8940175118

Szerszámgépekre vonatkozó általános biztonsági figyelmeztetések

⚠ **FIGYELEM Olvassa el az összes biztonsági figyelmeztetést. A figyelmeztetések és utasítások figyelmen kívül hagyása elektromos áramütést, tűzveszélyt és/vagy súlyos személyi sérülést okozhat.**

Olvassa el és a jövőben is tartsa be az összes figyelmeztetést és utasítást.

A figyelmeztetésekben szereplő „szerszámgép” kifejezés a hálózati áramról működtetett (tápkábellel rendelkező) vagy az akkumulátorral működtetett (tápkábel nélküli) szerszámgépekre vonatkozik.

A munkaterület biztonsága

- **Tartsa tisztán a munkaterületet és biztosítson jó megvilágítást**. A telezsúfolt, vagy sötét helyek balesetveszélyesek lehetnek.
- **Ne működtesse a szerszámgépeket robbanékony környezetben és gyúlékony vegyi anyagok, -gázok vagy -por közelében.** A szerszámgépek működés közben szikrát képezhetnek, ami tüzet idézhet elő.
- **Gyermekeket és illetéktelen személyeket tartsa távol a működő szerszámgéptől.** Ha elvonják figyelmét, elveszítheti a szerszámgép fölötti uralmat.

Elektromos biztonság

- **A szerszámgépek csatlakozódugói találnak a fali aljzatokhoz. Soha, semmilyen formában ne módosítsa a dugaszt. Ne használjon elosztókat földelt (testelt) szerszámgépekkel.** A nem módosított csatlakozódugaszok és a megfelelő hálózati csatlakozók csökkentik az áramütés veszélyét.
- **Kerülje az érintkezést a testelt vagy földelt felületekkel, például a csövekkel, radiátorokkal, tűzhelyekkel és fagyasztókkal.** Az elektromos áramütés veszélye fokozottan magas, ha teste földelve van.
- **Ne tegye ki az elektromos szerszámgépeket esőnek vagy nedvességnek.** Ha a szerszámgépbe víz jut, megnövekedik az áramütés veszélye.
- **Ne használja más célra a készülék kábelét. Ne próbálja a készüléket a kábeltől húzni, szállítani vagy leválasztani a hálózati csatlakozóról. A kábelt tartsa távol a melegtől, olajtól, éles szélektől vagy mozgó alkatrészektől.** A sérült, vagy összecsavarodott vezetékek növelik az elektromos áramütés kockázatát.
- **Ha a szerszámgépet szabad ég alatt működteti, használjon kinti használatra alkalmas hosszabbítót.** Az ilyen hosszabbító csökkenti az áramütés-veszélyt.
- **Ha elkerülhetetlen, hogy a szerszámgépet nyirkos helyiségben működtesse, használjon maradékáram-védelemmel ellátott tápegységet (RDC).** Az RCD használata csökkenti az áramütés veszélyét.

Személyes biztonság

- **Legyen fokozottan éber és hagyatkozzon józan eszére, amikor a szerszámgépet működteti. Ne használja a szerszámgépet, ha fáradt, és ha alkohol vagy gyógyszer hatása alatt van.** Egy pillanatnyi figyelmetlenség a működtetés közben súlyos személyi sérülést okozhat.
- **Használjon védőfelszerelést. Mindig viseljen védőszemüveget.** A maszkok, csúszásbiztos lábbelik, védősisakok és hallásvédelmi eszközök megfelelő körülmények közötti használata nagymértékben csökkentik a személyi sérülések kockázatát.
- **Ügyeljen, hogy a szerszámgép véletlenszerűen nehogy elinduljon. A kapcsolót állítsa kikapcsolt helyzetbe mielőtt a tápforráshoz és/vagy az akkumulátorhoz csatlakoztatná, vagy felemelné és hordozná a berendezést.** Ha a szerszámgép hordozása közben ujjai a kapcsolón vannak, vagy ha áram alá helyezi a szerszámgépet miközben a kapcsoló bekapcsolt helyzetben van, ez balesetet okozhat.
- **Távolítsa el minden szabályozócsavart vagy kulcsot, mielőtt a szerszámgépet bekapcsolná.** Ha a forgórészhez csatlakozó kulcsot vagy csavarkulcsot ott hagyja, ez személyes sérülést okozhat.
- **Ne nyúljon át fölötte. Mindig támassza meg biztonságosan lábait, és vigyázzon egyensúlyára.** Stabil testhelyzetben jobban kezelni tudja a szerszámgépet váratlan helyzetekben.
- **Viseljen megfelelő ruházatot. Ne viseljen ékszereket vagy bő ruházatot. Tartsa haját, ruháját és kesztyűjét távol a mozgó részektől.** A bő ruhák, ékszerek vagy hosszú haj beakadhat a mozgó részekbe.
- **Ha van por kivonását és begyűjtését végző eszköz, biztosítsa azok megfelelő csatlakoztatását és használatát.** A por begyűjtése csökkentheti a porhoz kapcsolódó veszélyeket.

A szerszámgép használata és karbantartása

- **Ne erőltesse túl a szerszámgépet. Használja a célnak megfelelő szerszámgépet.** A megfelelő szerszámgéppel jobban és biztonságosabban végezheti el a munkát.
- **Ne használja a szerszámgépet, ha a kapcsoló nem működik.** A meghibásodott kapcsolóval rendelkező szerszámgép használata veszélyes és azonnali javításra szorul.
- A szerszámgép javítása, tartozékok cseréje vagy módosítása, illetve a gép tárolása előtt húzza ki a szerszám csatlakozóját az aljzatból és /vagy vegye ki az akkumulátort. Ezekkel az óvintézkedésekkel megakadályozhatja a szerszámgép véletlen bekapcsolását.
- Tárolja a nem használt szerszámgépeket a gyermekektől távol és ne engedje, hogy azt a használatát és az utasításokat nem ismerő személyek használhassák. A szerszámgépek megfelelő képzettség nélküli használata veszélyes.
- Tartsa karban a szerszámgépet. **Ellenőrizze a mozgó részek beállítását és rögzítését, a részek törésmentességét és minden olyan állapotot, amely befolyásolhatja a szerszám működését**. **Ha sérült, a szerszámot használat előtt javíttassa meg.** Számos balesetet a nem megfelelően karbantartott szerszámgépek okozzák.
- Tartsa a vágóeszközöket élesen és tisztán. A megfelelően karbantartott, élezett vágószerszám éle kevésbé hajlik el és pontosabban irányítható.
- Használja a szerszámgépet, tartozékokat és szerszámhegyeket az útmutatásnak megfelelően, figyelembe véve a munkakörülményeket és az elvégzendő munkát. A szerszámgépek nem rendeltetésszerű munkára való használata veszélyes helyzetet eredményezhet.

Az elem használata és karbantartása

- Az elemet csak a gyártó által megadott töltővel töltse. Az egy bizonyos elem töltésére alkalmas töltő egy másik típusú elem töltésekor tüzet okozhat.
- A szerszámgépet csak a megadott elemekkel használja. Az előírttól eltérő elemek használata sérülés- és tűzveszélyes lehet.
- **Ha az elemeket nem használja, tartsa távol azokat fémtárgyaktól, papírkapcsoktól, érméktől, kulcsoktól, tűktől, csavaroktól és minden olyan kisebb vezető fémtárgytól, amely az elem pólusait összekapcsolhatja.** Ha az elem pólusait rövidre zárja, ez tűzveszélyes lehet.
- **Szélsőséges körülmények között az akkumulátorból folyadék folyhat ki; kerülje az elemmel való érintkezést. Ha véletlenül hozzáér a folyadékhoz, bőséges vízzel azonnal mossa le. Ha a folyadék a szembe kerül, forduljon orvoshoz.** Az elemekből szivárgó folyadék bőrirritációt vagy felületi égést okozhat.

Szerviz

- **A szerszámgépet kizárólag szakképzett szerelő szervizelheti, eredeti cserealkatrészek használatával.** Ezáltal biztosítható a szerszámgép biztonságos használata.

Csiszolásra és csiszoló levágó műveletekre vonatkozó biztonsági figyelmeztetések:

- **Ez a szerszámgép csiszolóként, köszörűként, sorjátlanítóként, polírozóként vagy vágóeszközként használható. Olvassa el a szerszámgépre vonatkozó összes biztonsági előírást, útmutatót, illusztrációt és műszaki adatokat.** Az alábbiakban felsorolt utasítások be nem tartása áramütést, tüzet és/vagy súlyos sérülést okozhat.
- **Csiszolás, köszörülés, sorjátlanítás, polírozás vagy vágás végzése ezzel a szerszámgéppel nem ajánlott.** A szerszámgép nem rendeltetésszerű műveletekre való használata veszélyes és személyi sérülést okozhat.
- **Csak a szerszám gyártója által kifejezetten ehhez a szerszámhoz ajánlott kiegészítőket használjon.** Az, hogy egy kiegészítő csatlakoztatható a szerszámgéphez még nem biztosítja a biztonságos működést.
- **A tartozék névleges sebességének el kell érnie legalább a szerszámgépen feltüntetett maximális sebességet.** A névleges sebességnél gyorsabban működő kiegészítők eltörhetnek és darabokra eshetnek.
- **A kiegészítő külső átmérőjének és vastagságának meg kell felelnie a szerszámgép névleges kapacitásának.** A nem megfelelő méretű kiegészítők nem szabályozhatók és kezelhetők biztonságosan.
- **A tartozékok menetes tartozékainak illeszkednie kell a csiszoló orsójának menetéhez. Peremekkel felszerelt tartozékok esetén a tartozék tárcsa furatának illeszkednie kell a perem átmérő pozíciójához.** A szerszámgép rögzítőkorongjának rögzítőfurataitól eltérő rögzítőpontokkal rendelkező kiegészítők túlzott rezgést és az irányítás elvesztését eredményezik.

© Chicago Pneumatic - 8940175118

- **Ne használjon sérült kiegészítőt. Minden használat előtt ellenőrizze a kiegészítőkön, például csiszolókorongon, betéten vagy sorjátlanítón, hogy nincs-e repedés, letört darabok, túlzott kopás, meglazult vagy megtört szálak. Ha a szerszámgépet vagy kiegészítőt leejti, ellenőrizze, hogy nincs-e károsodás vagy szereljen be egy új kiegészítőt. A kiegészítő ellenőrzése és beszerelése után a forgó kiegészítőtől távolabb helyezkedve működtesse a szerszámgépet maximális terhelés nélküli sebességen egy percig.** A sérült kiegészítők általában ezen tesztelés alatt eltörnek.
- **Viseljen személyi védőfelszerelést. A művelettől függően használjon arcvédőt vagy védőszemüveget. Ha szükséges, viseljen porvédő maszkot, hallásvédő felszerelést és munkaruhát, amely megakadályozza a lehulló kisebb darabok által okozott sérüléseket.** A védőszemüvegnek védelmet kell biztosítania a különböző műveletekben keletkező felugró daraboktól. A porvédő maszknak vagy légzésvédő berendezésnek ki kell szűrnie a művelet során keletkező részecskéket. A magas intenzitású zaj hosszú távon halláskárosodást okozhat.
- **A környezetben tartózkodó személyeket tartsa biztonságos távolságban a munkaterülettől. A munkaterületre belépő személyeknek személyi védőfelszerelést kell viselniük.** Az eltört kiegészítő elrepülő darabjai a közvetlen munkaterületen kívül is okozhatnak sérülést.
- **A szerszámgépet a szigetelt markolófelületen fogja meg amikor olyan munkát végez, ahol a vágó kiegészítő hozzáérhet nem látható vezetékhez.** Az áram alatti vezetékekkel érintkező rögzítőelem/kapocs miatt az elektromos szerszám fém alkatrészei is áram alá kerülhetnek, és megrázhatják a kezelőt.

  A szerszámgépet kizárólag azután tegye le, ha az teljesen leállt. A forgó alkatrész a felülettel érintkezve a szerszám feletti irányítás elvesztését okozhatja.
- **Ne működtesse a szerszámgépet miközben egyik helyről másikra helyezi át.** A forgó részekkel érintkezve a ruhadarabok becsípődhetnek és a vágó kiegészítő sérüléseket okozhat.
- **Rendszeresen tisztítsa meg a szerszámgép szellőzőnyílásait.** A motor ventilátora a gép belsejébe vonzza a port, és a túlzott mennyiségű felgyülemlett fémpor elektromos áramütést okozhat.
- **Ne használja a szerszámgépet gyúlékony anyagok közelében.** A szikrák miatt az anyagok meggyúlhatnak.
- **Ne használjon hűtőfolyadékkal működő kiegészítőket.** A víz vagy más hűtőfolyadék használata áramütést okozhat.

Visszarúgáshoz kapcsolódó figyelmeztetések

A visszarúgást a becsípődött vagy megakadt forgó tárcsa, betét, sorjátlanító kefe vagy más kiegészítő okozhatja. A becsípődés vagy megakadás miatt a forgó alkatrész hirtelen leáll, ennek következtében pedig a szerszámgép a forgási iránnyal ellentétes irányba hirtelen nagy erővel elmozdul.

Ha például egy csiszolókorong megakad vagy becsípődik a munkadarabba, a korong széle belemélyedhet az anyagba, ami a korong kiugrását okozhatja. A korong a kezelőtől eltérő vagy a kezelő irányába mozdulhat, attól függően, hogy a becsípődéskor milyen irányban forgott. Ilyen esetekben a csiszolókorongok el is törhetnek.

A visszarúgást a szerszámgép nem megfelelő használata és/vagy hibás használat vagy körülmények okozhatják és az alábbi óvintézkedések betartásával elkerülhető.

- **Tartsa szorosan a szerszámgép markolatát és helyezkedjen el úgy, hogy visszarúgás esetén is megtarthassa egyensúlyát. Ha van, minden esetben használja a kiegészítő fogantyút a visszarúgás vagy indításkor előforduló nyomaték reakció szabályozására.** A megfelelő óvintézkedések megtételével a gép kezelője visszarúgás esetén is megtarthatja a gép irányítását.
- **Ne helyezze a kezét a forgó alkatrész közelébe.** Az alkatrész visszarúgáskor a kezére eshet.
- **Ne álljon arra a helyre, ahová visszarúgás esetén a szerszámgép elmozdulhat.** Visszarúgáskor a szerszámgép a korong forgási irányával ellentétes irányba mozdul el.
- **Fokozott óvatossággal járjon el a sarkak, éles szélek, stb. csiszolásakor. Ne emelje és ne ütögesse a gép kiegészítőjét.** A sarkak, éles szélek vagy a gép ugrása megütheti a forgó alkatrészt és ez az irányítás elvesztését vagy visszarúgást okozhat.
- **Ne használjon a géppel fafaragó vagy fogazott lapfűrész lapot.** Az ilyen fűrészlapok gyakran okoznak visszarúgást és a gép irányításának elvesztését.

Csiszolásra és csiszoló levágó műveletekre vonatkozó biztonsági figyelmeztetések:

- **Csak a szerszámgéphez ajánlott korongtípust használja az adott koronghoz megfelelő védőelemekkel együtt.** A nem megfelelő korongok használata nem biztonságos.
- **A közepes nyomású kerekek csiszoló felületét a védelem peremének felülete alatt kell felszerelni.** A védelem felülete mentén nem megfelelően felszerelt korongok nem védhetők megfelelően.
- **A védőelemeket biztonságosan rögzíteni kell a szerszámgépen, hogy a korong lehető legkisebb felülete kerüljön a gép kezelője felé.** A védőelemek védelmet biztosítanak a lehulló daraboktól, a korong véletlenszerű megérintésétől, illetve a tüzet okozó szikráktól.
- **A korongokat csak az ajánlott műveletekre használja. Például: ne használja a vágókorong oldalát csiszoláshoz.** A vágókorongok szélek levágására készültek, az oldalukra helyezett nyomás miatt eltörhetnek.
- **Mindig használjon jó állapotú, megfelelő méretű és alakú korong peremeket.** A megfelelő korong peremek alátámasztják a korongot, így csökkentik a korong eltörésének veszélyét. A vágókorongok peremei eltérhetnek a csiszolókorongokhoz használt peremektől.
- **Ne használja nagyobb szerszámgépek kopott korongjait.** A nagyobb szerszámgépekhez készült korongok nem viselik el a kisebb gépek nagyobb sebességét és eltörhetnek.

Vágási műveletekre vonatkozó további biztonsági előírások:

- **Ne szorítsa be a vágókorongot és ne gyakoroljon rá erős nyomást. Ne próbáljon túl mély vágást végezni.** A korong túlterhelése a korong elferdülését vagy becsípődését okozhatja, ami a gép visszarúgását vagy a korong eltörését eredményezheti.
- **Ne álljon a forgó korong mögé, azzal egy vonalba.** Ha a korong használat közben a kezelővel ellentétes irányban mozog, egy lehetséges visszarúgás a forgó korongot és a szerszámgépet a kezelőnek nyomhatja.
- **Ha a korong becsípődött vagy valamilyen okból leállítja a vágást, kapcsolja ki a szerszámgépet és tartsa meg mozgás nélkül, amíg a korong teljesen leáll. Ne próbálja meg eltávolítani a vágókorongot miközben a korong még mozgásban van, ez visszarúgást okozhat.** Ellenőrizze és hárítsa el a korong becsípődését okozó körülményeket.
- **Ne indítsa újra a vágást a munkadarabba helyezett koronggal. Várjon, amíg a korong eléri a teljes sebességet és akkor helyezze vissza a vágásba.** A korong beakadhat vagy visszarúghat ha a szerszámgépet a munkadarabba helyezve indítja el.
- **A kerék becsípődésének vagy a visszarúgás megakadályozása érdekében támassza meg a nagyobb paneleket és munkadarabokat.** A nagyobb munkadarabok a saját súlyuk miatt elhajlanak. A támasztékot helyezze a munkadarab alá a vágási vonal mellé és a munkadarab széleihez a korong mindkét oldalán.
- **Fokozott óvatossággal járjon el, ha "zsebvágást" végez egy meglévő falon vagy más, be nem látható területen.** A bemélyedő korong elvághatja a gáz- vagy víz vezetékeket, elektromos kábeleket vagy olyan tárgyakat, amelyek visszarúgást okozhatnak.

Csiszolókra és köszörűkre vonatkozó további biztonsági szabályok

Veszélyek működés közben

- **A kezelőnek és a karbantartónak képesnek kell lennie a szerszám kezelésére, tekintetbe véve annak méreteit, súlyát és teljesítményét.**
- **Rögzítse biztonságosan a munkadarabot.**
- **Vigyázzon, hogy a szikrák ne kerülhessenek a ruhára. Viseljen tűznek ellenálló ruhát és tartson a közelben egy vödör vizet.** A csiszoláskor keletkező szikrák felgyújthatják a ruháit és súlyos égési sérüléseket okozhatnak.
- **Műanyag vagy más nem vezető anyagokon történő használat során fennáll az elektromos kisülés veszélye.**
- **A csiszolásból vagy köszörülésből eredő porok és gázok, füstök potenciálisan robbanásveszélyes keveréket alkothatnak.** Használjon a feldolgozott anyagnak megfelelő porelszívó vagy elnyomó rendszert!

Repülő darabok miatti veszély

- **Az elrepedő csiszolótárcsa súlyos sérülést vagy halált okozhat.**
- **A csiszolólapot szorosan a csiszolóhoz kell rögzíteni a megfelelő szerszámmal.**
- **Ezt a szerszámot semmilyen módon sem szabad megváltoztatni.**

© Chicago Pneumatic - 8940175118

Csiszolóanyag rögzítéséből adódó veszélyek

- **Ügyeljen az angolszász és a metrikus mértékegységek közötti különbségre.**
- **A csiszolókorongoknak könnyedén kell illeszkedniük a tengelyre, hogy a nyílásban ne keletkezzen feszültség. Ne alkalmazzon szűkítőperselyt a korong nagyobb nyílásának csökkentésére.**
- **A peremek felszereléséhez csak a csiszolókoronghoz mellékelt gyűrűt használja. A lapos alátétek vagy egyéb betétek feszültséget kelthetnek a korongban.** Helyezzen mindig vastag papírból készült korongokat a perem és a csiszolókorong közé.
- **Ha különböző méretű és típusú csiszolólaphoz illő peremekkel rendelkezik, mindig a használt csiszolólapnak megfelelő peremet szerelje fel.**
- **Csészék, kúpok vagy menetes furattal rendelkező dugaszok rögzítésekor az orsó vége nem érhet a furat aljához, mivel az károsíthatja a csiszolólapot.**
- **Szorítsa rá a korongot a tengelyre úgy, hogy ne perdüljön le arról a csiszoló kikapcsolásakor.**

Ismétlődő mozgással kapcsolatos veszélyek

- **Amikor az elektromos szerszámgéppel végez munkát, a gépkezelő kényelmetlenséget érezhet karjában, kezén, vállain, nyakán, vagy teste egyéb részein.**
- **Munka közben lehetőleg kényelmes pozíciót vegyen fel, biztos lábtartással, elkerülve a kényelmetlen vagy nem egyensúlyban lévő testhelyzetet.** A hosszabb munkák közben változtasson testtartásán, mert így kevésbé fárad.
- **Ne hagyja figyelmen kívül a különböző tüneteket, például a visszatérő kényelmetlenség érzetet, fájdalmat, lüktető fájdalmat, sajgó fájdalmat, zsibbadást**. Ilyen tünetek esetén állítsa le a gépet, jelentse munkáltatójának és forduljon orvoshoz.

Zajjal és vibrációval kapcsolatos veszélyek

- **A nagy zajszint tartós halláskárosodást és egyéb problémákat - például fülzúgást - okozhat.** Használjon zajvédelmi eszközöket a munkáltató előírásai, illetve a munkaegészségügyi vagy munkabiztonsági előírások szerint.
- **A vibrációnak való kitettség a kezek és a karok vérellátását valamint az idegszál-funkciókat akadályozhatják.** Viseljen meleg ruházatot és kezeit tartsa melegen és szárazon. Hagyja abba a szerszám használatát és forduljon orvoshoz, ha zsibbadás, viszketés, fájdalom vagy a bőr elfehéredése lép fel!
- **A szerszámot ne szorítsa, de biztosan tartsa, mivel a vibrációs kockázat általában nagyobb, ha a szerszámot szorítja.** Ha lehetséges, tartsa meg a szerszám tömegét egy emelővel.
- **A zaj- és vibrációs szint csökkentése érdekében:**
  - A szerszámot és annak tartozékait, fogyóeszközeit a használati útmutatónak megfelelően üzemeltesse, tartsa karban, válassza ki és cserélje;
  - Hangtompító anyagokkal megelőzhető a munkadarab “csengése”.

Munkavégzési óvintézkedések

- **A megcsúszás, megbotlás és elesés a súlyos sérülés vagy halál fő oka.** A telezsúfolt munkafelület és munkapad balesetveszélyes lehet.
- **Ne lélegezze be a port és ne érintse meg a munkafolyamatból származó olyan törmeléket, amely káros lehet egészségére (pl. rákot okozhat, szülési rendellenességekhez vezethet vagy asztmát és/vagy dermatitiszt okozhat).** Ha olyan anyagokkal dolgozik, amelyek légi úton terjedő részecskéket eredményeznek, használjon porelszívást, pld. helyi porelszívó berendezést és viseljen légzőkészüléket.
- **A szerszámgéppel végzett csiszolás, vágás, simítás, fúrás vagy más építkezési tevékenységek során keletkező por olyan kémiai anyagokat tartalmaz, melyeket a Kalifornia állam hatóságai a rákkeltő, születési rendellenességeket vagy más szaporodási ártalmakat okozó anyagok közé soroltak.** Ilyen kémiai anyagokra például a következők:
  - **Ólom az ólomtartalmú festékekből**
  - Kristályos szilíciumdioxid (kovasav), cement és más kőművességi termékek.
  - A gumi kémiai kezeléséből származó arzén és króm

  Az ilyen kockázatoknak való kitettség attól függően változik, hogy milyen gyakran végez ilyen típusú munkát. A vegyi anyagoknak való kitettség kockázatának csökkentése érdekében: dolgozzon jól szellőztetett környezetben és használjon jóváhagyott biztonsági védőkészülékeket, mint például kifejezetten a mikroszkopikus részecskék szűrésére kidolgozott porvédő maszkok.

- **Ismeretlen környezetben óvatosan mozogjon.** Rejtett veszélyforrások lehetnek, például villamos vagy egyéb vezetékek. Ez a szerszám nem rendelkezik elektromos áramforrásokkal történő érintkezéshez elektromos szigeteléssel.
- **A termék rendeltetése alapján nem használható potenciálisan robbanásveszélyes atmoszférákban.**

További biztonsági figyelmeztetések

FIGYELEM

Mindig ellenőrizze, hogy az orsózár gomb teljesenki van engedve, mielőtt a terméket bekapcsolja.

- **Tartsa szárazon, tisztán és olajtól és zsírtól mentesen a fogantyúkat és markolatokat.** Csúszós fogantyúkkal és markolatokkal a szerszámgép nem tarható biztonságosan kézben és váratlan helyzetekben nehezebben kezelhető.
- **Ne tegye ki az akkumulátort vagy a szerszámot tűznek és magas hőmérsékletnek.** A tűz és a 130 °C-nál magasabb hőmérséklet robbanást okozhat.
- Tartsa be a töltésre vonatkozó utasításokat és ne töltse az akkumulátort vagy a szerszámot az utasításokban megadottól eltérő környezeti hőmérsékleten. A nem megfelelő vagy a meghatározottól eltérő hőmérsékleten történő töltés az akkumulátorok sérülését okozhatja, és növeli a tűz kockázatát. A sérült vagy módosított akkumulátorok kiszámíthatatlan viselkedéshez vezethetnek, mely tüzet vagy robbanást vagy sérülést okozhatnak.
- A szerszámgépre vonatkozó biztonsági alapelvek betartására akkor is figyeljen oda, amikor már a hosszabb idejű használat miatt megszokássá vált azok működtetése, és otthonosan bánik velük. Egy figyelmetlen mozdulat vagy művelet egyetlen másodperc töredéke alatt is súlyos személyi sérülést okozhat

Fennmaradó kockázatok

Ha a sarokcsiszoló az előírásnak megfelelően használja, még akkor sem küszöbölhetők teljesen ki bizonyos fennmaradó kockázati tényezők. Az alábbi veszélyek léphetnek fel, és a kezelőnek fokozott figyelmet kell fordítania az alábbiak elkerülésére:

- Eldobott részecskék által okozott sérülés.
  - Fém vagy súroló hatású részecskék bekerülhetnek a szembe és súlyos maradandó sérülést okozhatnak. Viselj a csiszolási műveletekhez jóváhagyott szemüveget a termék használatakor.
- Vibrálás okozta sérülés.
  - Expozíció korlátozás. Lásd kockázat csökkentés.
- Por okozta sérülés.
  - Viseljen megfelelő porvédő maszkot, mely megfelelő szűrőkkel rendelkezik a megmunkált anyagokból származó részecskék, és a csiszoló tárcsából származó súroló részecskék ellen. Ne fogyasszon ételt, italt, és ne dohányozzon a munkaterületen. Biztosítson megfelelő szellőzést.
- Csiszolótárcsával való érintkezés miatti sérülés.
  - A tárcsa és a munkadarab használat közben felforrósodhat. A tárcsák cseréjekor vagy a munkadarab érintésekor viseljen kesztyűt. Mindig tartsa távol a kezeit a csiszolás területétől. Amikor csak lehet rögzítse a munkadarabot.
- Zaj okozta sérülés.
  - A zajnak való tartós kitétel növeli a halláskárosodás kockázatát, a hatások összeadódnak. Ha hosszabb ideig használja a szerszámgépeket viseljen fülvédőt.

A szerszám tartós használata sérülést vagy súlyos sérülést okozhat. Bármilyen szerszám tartós használata esetén tartson rendszeresen szünetet.

Speciális használati feltételek

A köszörülő használata történhet anyagok széles tartományának, például fém vagy kő vágására, köszörülésére és drótkefélésére. Ha kétségei támadnak, tanulmányozza a gyártó tartozékait.

Ne használja a terméket az előírttól eltérő használatra.

© Chicago Pneumatic - 8940175118

Szimbólumok

	VIGYÁZAT! FIGYELMEZTETÉS! VESZÉLY!
	A gépen végzett bármilyen beavatkozás előtt távolítsa el az akkumulátor csomagot.
	A gép indítása előtt olvassa el körültekintően az előírásokat.
	A gép használata közben mindig viseljen védőszemüveget.
	Viseljen védőkesztyűt!
	Ne erőltesse a működést
	Csak csiszolásra használja.
	Csak vágási műveletre használja.
	Tartozék - nem a standard készlet része, tartozékként elérhető.
	Az elektromos szerszámokat ne ártalmatlanítsa háztartási hulladékokkal együtt. Azokat az elektromos szerszámokat és elektronikus rendszert, melyeknek élettartama lejárt, elkülönítve kell gyűjteni és környezetbarát újrafeldolgozó létesítménybe kell juttatni. Újrahasznosítással és gyűjtőhelyekkel kapcsolatosan lépjen kapcsolatba a helyi hatósággal.
	Európai megfelelőségi jelölés
TR 066	Ukrán megfelelőségi jelölés
	Eurázsiai megfelelőségi jelölés
	Koreai megfelelőségi jelölés
n	Névleges fordulatszám

Hasznos információk

Weboldal

Jelentkezzen be a Chicago Pneumatic oldalra: www.cp.com.

A termékeinkre, tartozékainkra, pótalkatrészeinkre és közzétett anyagainkra vonatkozó tudnivalókat találhat a webhelyünkön.

Származási ország

Kína

Copyright

© Copyright 2017, CHICAGO PNEUMATIC Tool Co. LLC, 1815 Clubhouse Road, Rock Hill, SC 29730

Minden jog fenntartva. A tartalom vagy annak bármely részének jogosulatlan használata vagy másolása tilos. Ez különösképpen vonatkozik a védjegyekre, a modellek megnevezéseire, az alkatrészszámokra és a rajzokra. Kizárólag engedélyezett alkatrészeket használjon. A nem engedélyezett alkatrészek használatából eredő bármilyen meghibásodásra vagy károsodásra a Jótállás és Termékfelelősség feltételei nem vonatkoznak.

Tehnični podatki

Podatki o orodju

	CP8345	CP8350 EU / US
Prosta hitrost (rpm)	8500	8500
Velikost koluta (in)	4,5”	5”
Teža (kg)	2,5	2,6
Navoj vretena	5/8”	M14 / 5/8"
Moč (W)	750	750
Napajanje (hp)	1	1
Napetost baterije (V)	20	20
Velikost koluta (mm)	115	125
Teža (lb)	5,5	5,7
Debelina brusilnega koluta (mm)	6	6
Vrsta dodatne opreme		
Brusilni kolut		Tip 27
Rezalni kolut		Tip 41

Izjave

IZJAVA EU O SKLADNOSTI

Družba **CHICAGO PNEUMATIC Tool Co. LLC**, 1815 Clubhouse Road, Rock Hill, SC 29730, s polno odgovornostjo izjavlja, da je izdelek (za ime, tip in serijsko številko glejte naslovno stran) skladen z naslednjimi direktivami:
2006/42/EC, EMC Directive 2014/30/EU, RoHS Directive 2011/65/EU

Uporabljeni usklajeni standardi:
EN 60745-1:2009+A11:2010,

EN60745-2-3:2011+A2:2013+A11:2014+A12:2014 +A13:2015, EN55014-1:2017,

EN 55014-2:2015, EN 50581:2012

Za relevantne tehnične informacije lahko pooblaščeni organi zaprosijo pri:
Pascal Roussy, R&D Manager, CP Technocenter, 38 rue Bobby Sands, BP10273 44800 Saint Herblain, France

Kraj in datum: Saint-Herblain, 04/2017

Pascal ROUSSY

Podpis izdajatelja

Hrup in vibracije

	CP8345	CP8350
Raven zvočnega tlaka (dB(A))		78
Raven zvočne moči (dB(A))		89
	UL 60745-2-3	EN 60745-2-3
Nezanesljivost K=3 dB(A)		

	CP8345	CP8350
Standard vibracij	UL 60745-2-3	EN 60745-2-3
Vrednost treslja-jev (m/s²)		6,8
Nezanesljivost vibracij (K) (m/s²)		1,5

Vrednost emisije vibracij, navedena v teh podatkih, je bila izmerjena v skladu s standardiziranim preskusom, določenim v EN 60745, in se jo lahko uporabi za primerjavo enega orodja z drugim. Lahko se jo uporabi za predhodno oceno izpostavljenosti.

Navedena vrednost emisije vibracij velja pri osnovnem načinu uporabe orodja. Vendar če je orodje uporabljeno na drugačen način, z drugimi dodatki ali je slabo vzdrževano, lahko vrednost emisije tresljajev odstopa od navedene. To lahko znatno poveča raven izpostavljenosti v celotnem času delovanja orodja.

Pri oceni ravni izpostavljenosti vibracijam upoštevajte tudi čase, ko je izdelek izključen oziroma deluje brez obremenitve. To lahko znatno zmanjša raven izpostavljenosti v celotnem času delovanja.

Seznanite se tudi z drugimi načini za zaščito uporabnika pred učinki vibracij: redno vzdržujte orodje in nastavke, roke ohranjajte tople ter primerno načrtujte delovni potek.

Deklarirane vrednosti so bile pridobljene med preskusom v laboratoriju v skladu z omenjenimi standardi in so primerne za primerjavo z vrednostmi drugih orodij, ki so bila testirana v skladu z istimi standardi. Deklarirane vrednosti niso primerne za uporabo pri ocenjevanju tveganja. Izmerjene vrednosti v posameznih delovnih okoljih se lahko razlikujejo. Dejanske ravni izpostavljenosti in tveganja za posameznega uporabnika so edinstvene

© Chicago Pneumatic - 8940175118

in odvisne od načina dela uporabnika, od obdelovanca in delovne površine ter od časa izpostavljenosti in fizičnega stanja uporabnika.

Pri **CHICAGO PNEUMATIC Tool Co. LLC** ne odgovarjamo za posledice uporabe navedenih vrednosti namesto dejansko izmerjenih vrednosti pri oceni tveganja za posameznika na delovnem mestu v pogojih, na katere nimamo vpliva.

Neustrezen način uporabe orodja lahko vodi v prenos vibracij na sistem dlan-roka (sindrom vibracij v dlaneh in rokah). EU navodila za zmanjšanja prenosa vibracij na sistem dlan-roka lahko najdete nahttp://www.pneurop.eu/index.php, kjer izberete »Tools« (orodja) in nato »Legislation« (zakonodaja).

Priporočamo program zdravstvenega nadzora za zgodnje odkrivanje simptomov, povezanih z izpostavljenostjo vibracijam, da se lahko z ustreznimi organizacijskimi ukrepi preprečijo nadaljnje poškodbe.

ⓘ Če je oprema namenjena za pritrditev na stroj: Emisija hrupa je podana kot vodilo proizvajalcu stroja. Podatki o emisiji hrupa in vibracij za celoten stroj morajo biti navedeni v priročniku z navodili za uporabo stroja.

Varnost

⚠ **OPOZORILO Nevarnost premoženjske škode ali hudih telesnih poškodb**

Pred uporabo orodja morate prebrati, razumeti in upoštevati vsa navodila. Če navodil ne upoštevate, lahko pride do električnega udara, požara, premoženjske škode in/ali hudih telesnih poškodb.

- ▸ Preberite vsa varnostna navodila, ki so priložena posameznim delom sistema.
- ▸ Preberite vsa navodila v zvezi z namestitvijo, uporabo in vzdrževanjem posameznih delov sistema.
- ▸ Preberite vse lokalno zakonsko določene varnostne predpise glede sistema in njegovih delov.
- ▸ Vse varnostne napotke in navodila shranite za prihodnjo uporabo.

Namen uporabe

Kotni brusilnik lahko uporabljajo samo odrasle osebe, ki so prebrale in razumejo napotke in opozorila v teh navodilih za uporabo, in ki so odgovorne za svoja dejanja. Kotni brusilnik je namenjen brušenju in rezanju kovin in rezanju betona. Na kotni brusilnik lahko nameščate le tiste brusilne in rezalne diske ter pripadajoče ščitnike (brusilne ali rezalne ščitnike), ki ustrezajo opisu v specifikacijah v teh navodilih za uporabo. Kotni brusilnik je namenjen za ročno uporabo in ga ni dovoljeno namestiti na pritrdilni element ali delovno mizo.

Izdelek lahko uporabljate le v skladu z namenom uporabe in na noben drug način.

Izjava o uporabi

Ta izdelek je namenjen za odstranjevanje materialov z brusili. Druge uporabe niso dovoljene. Samo za profesionalno uporabo.

Navodila, specifična za izdelek

Baterija

Paketi baterij, ki nekaj časa niso bili v uporabi, morajo biti za uporabo ponovno napolnjeni. Temperature nad 50 °C (122 °F) zmanjšujejo učinkovitost baterije. Izogibajte se daljši izpostavljenosti toploti ali soncu (nevarnost pregrevanja).
Kontakti polnilnikov in baterijskih vložkov morajo biti čisti.
Za optimalno življenjsko dobo morate po zaključeni uporabi baterije popolnoma napolniti. Za zagotovitev čim daljše življenjske dobe paketa baterij, ga odstranite iz polnilnika, potem ko je napolnjen.

Transport in skladiščenje

Litij-ionske baterije so predmet zakonodaje o nevarnih snoveh. Prevoz teh baterij mora biti izveden v skladu z lokalnimi, nacionalnimi in mednarodnimi predpisi in uredbami.

- Uporabnik lahko prevaža baterije po cesti brez dodatnih zahtev.
- Za komercialni transport litij-ionskih baterij s strani tretjih oseb veljajo predpisi o nevarnih snoveh. Pripravo na transport in sam transport

lahko opravijo izključno usposobljene osebe, postopek pa morajo spremljati ustrezni strokovnjaki.

Med transportom baterij:

- Prepričajte se, da so kontaktni terminali zaščiteni in izolirani, s čimer se prepreči kratki stik.
- Prepričajte se, da je paket baterij zaščiten pred premikanjem v embalaži.

Pri skladiščenju paketa baterij za več kot 30 dni:

- Paket baterij skladiščite na suhem mestu, kjer je temperatura pod 27 °C.
- Pakete baterij skladiščite napolnjene med 30 in 50%.
- Na vsakih šest mesecev skladiščenja napolnite paket.

Delovanje

- Pri dodatni opremi, ki se montira s kolutom z navojno luknjo, preverite, ali je navoj v kolutu dovolj dolg za dolžino vretena.
- Rezalne in brusilne diske vedno uporabljajte in skladiščite v skladu z navodili proizvajalca.
- Za rezanje in brušenje vedno uporabite ustrezno zaščito. Vedno uporabljajte zaščito z vodilom za rezanje iz nabora dodatne opreme za rezanje kamna.
- Brusna površina centriranih koles mora biti najmanj 2 mm pod površino roba zaščite.
- Vedno uporabite dodatni ročaj. Obdelovanec mora biti fiksno pritrjen, če ni dovolj težak, da med obdelovanjem ostane trdno na mestu.
- Preden začnete upravljati z orodjem, morate priviti nastavitveno matico.

  Nikoli ročno ne premikajte obdelovanca proti vrtljivemu disku.

Navodila za vzdrževanje

- **Upoštevajte lokalne in državne okoljevarstvene predpise za varno delo z vsemi komponentami in za njihovo odstranjevanje.**
- Vzdrževanje in popravila lahko izvaja izključno usposobljeno osebje ter z uporabo originalnih nadomestnih delov. Če potrebujete tehnično pomoč ali nadomestne dele, se obrnite na proizvajalca ali najbližjega pooblaščenega prodajalca.
- Vedno poskrbite, da bo orodje odklopljeno z vira energije, da se izognete nenamernemu zagonu.
- Če orodje uporabljate vsak dan, ga morate razstaviti in pregledati vsake 3 mesece. Zamenjajte poškodovane ali obrabljene dele.
- Da bi bil čas nedelovanja čim krajši, se priporoča uporaba naslednjega servisnega kompleta: **Komplet za uravnavanje (Tune-up kit)**
- Zavorna tekočina, bencin, izdelki na osnovi nafte, pronicajoča olja in podobne snovi nikoli ne smejo priti v stik s plastičnimi deli. Kemikalije lahko plastiko poškodujejo, oslabijo ali uničijo, kar lahko privede do hudih telesnih poškodb.
- Pri čiščenju plastičnih delov ne uporabljajte topil. Večina plastičnih mas je ob uporabi komercialnih topil dovzetna za poškodbe. Za odstranjevanje umazanije, prahu, olj, maščobe itd. uporabite čisto krpo.

Varnostna navodila

Naš cilj je proizvodnja orodij, ki vam pomagajo delati varno in učinkovito. Najpomembnejša varnostna naprava za to ali katerokoli drugo orodje ste VI sami. Vaša preudarna skrb in presoja sta najboljše zagotovilo za preprečevanje poškodb. V tem priročniku ni mogoče predvideti vseh možnih nevarnosti, vendar smo poskusili izpostaviti nekaj najpomembnejših. To orodje naj namestijo, uravnavajo in uporabljajo le usposobljeni uporabniki.

Za dodatne varnostne informacije si pomagajte z:

- Ostalimi dokumenti in informativnim gradivom, ki je priloženo orodju.
- Vašim delodajalcem, sindikatom in/ali panožnim združenjem.
- Dodatne varnostne informacije in informacije s področja medicine dela lahko dobite na naslednjih spletnih straneh:
  - http://www.osha.gov (USA)
  - https://osha.europa.eu/ (Europe)

NE ZAVRZITE – POSREDUJTE UPORABNIKU

© Chicago Pneumatic - 8940175118

Splošna opozorila glede varnosti pri električnem orodju

⚠ **OPOZORILO Preberite vsa varnostna opozorila in vsa navodila. Zaradi neupoštevanja opozoril in navodil lahko pride do električnega udara, požara in/ali hudih poškodb.**

Vsa opozorila in navodila shranite za prihodnjo uporabo.

Izraz »električno orodje« v opozorilih se nanaša na vaše električno orodje, ki se napaja z omrežno elektriko (žično) ali preko baterije (brezžično).

Varnost na delovnem mestu

- **Delovno območje naj bo vedno čisto in dobro razsvetljeno**. Neurejene površine in temna območja so idealna za nezgode.
- **Z električnim orodjem ne delajte v eksplozivnih atmosferah, na primer v prisotnosti vnetljivih tekočin, plinov ali prahu.** Električna orodja ustvarjajo iskre, ki lahko vnamejo prah ali hlape.
- **Otroci in druge osebe naj se vam med uporabo električnega orodja ne približujejo.** Če vas kaj zmoti, lahko izgubite nadzor.

Električna varnost

- **Vtič električnega orodja mora ustrezati električni vtičnici. Vtiča nikoli ne spreminjajte na noben način. Z ozemljenimi električnimi orodji ne uporabljajte nobenih adapterskih vtičev.** Nespremenjeni vtiči in ustrezne vtičnice zmanjšajo tveganje električnih udarov.
- **Izogibajte se stiku z ozemljenimi površinami, kot so pipe, radiatorji, štedilniki in hladilniki.** Če je vaše telo ozemljeno, obstaja povečano tveganje električnega udara.
- **Električnega orodja ne izpostavljajte dežju ali mokrim pogojem.** Voda, ki vstopi v električno orodje, poveča tveganje električnega udara.
- **S kablom ne ravnajte na grob način. Kabla ne uporabljajte za prenašanje, vlečenje ali odklop električnega orodja. Kabla ne približujte virom toplote, olju, ostrim robovom ali premičnim delom.** Poškodovani ali prepleteni kabli povečajo tveganje električnega udara.
- **Pri delu z električnim orodjem na prostem uporabite podaljševalni kabel, primeren za uporabo na prostem.** Uporaba kabla, primernega za uporabo na prostem, zmanjša tveganje električnega udara.
- **Če se delu z električnim orodjem na mokri lokaciji ni mogoče izogniti, uporabite napajanje, zaščiteno z napravo na diferenčni tok (RCD).** Uporaba naprave na diferenčni tok zmanjša tveganje električnega udara.

Osebna varnost

- **Pri uporabi orodja bodite pozorni, pazite na svoja dejanja in uporabljajte zdrav razum. Električnega orodja ne uporabljajte, če ste zaspani ali pod vplivom mamil, alkohola ali zdravil.** Trenutek nepozornosti med uporabo električnih orodij lahko povzroči hude osebne poškodbe.
- **Uporabite osebno zaščitno opremo. Vedno nosite zaščito za oči.** Zaščitna oprema, kot so protiprašna maska, nedrseči zaščitni čevlji, čelada ali zaščita sluha, ki se uporablja v tovrstnih pogojih, zmanjša resnost osebnih poškodb.
- **Preprečite neželen zagon. Pred povezavo z električnim napajanjem in/ali baterijskim paketom in preden primete ali prenašate orodje, morate poskrbeti, da bo stikalo v izklopljenem položaju.** Prenašanje električnega orodja medtem ko držite prst na stikalu ali povezujete električno orodje z napajanjem, kliče po nezgodi.
- **Pred vklopom orodja odstranite prilagoditvene ključe ali ključe za odvijanje.** Ključ za odvijanje ali ključ, ki ga pustite priključenega na vrteči del orodja, lahko povzroči osebne poškodbe.
- **Pri delu ne segajte predaleč. Vedno imejte ustrezno podlago in ohranjajte ravnotežje.** S tem imate boljši nadzor nad električnim orodjem v nepričakovanih situacijah.
- **Nosite ustrezna oblačila. Ne nosite ohlapnih oblačil ali nakita. Las, oblačil in rokavic ne približujte premičnim delom.** Ohlapna oblačila, nakit ali dolgi lasje se lahko ujamejo v premične dele.
- **Če so naprave zaščitene z napravo za odstranjevanje in zbiranje prahu, poskrbite, da je priključena in pravilno uporabljena.** Uporaba naprave za zbiranje prahu lahko zmanjša nevarnosti, povezane s prahom.

Uporaba električnega orodja in skrb zanj

- **Električnega orodja ne smete uporabljati na silo. Uporabite orodje, ki ustreza vašim potrebam.** S pravilno izbranim električnim orodjem lahko opravite delo bolje in varneje ter pri hitrosti, za katero je bilo narejeno.
- **Električnega orodja ne uporabljajte, če ga ne morete vklopiti in izklopiti z ustreznim stikalom.** Električna orodja, ki jih ne morete nadzorovati s stikalom, so nevarna in jih je treba popraviti.
- **Pred kakršnimi koli prilagoditvami, zamenjavo dodatkov ali shranjevanjem električnega orodja morate vtič odklopiti iz električnega napajanja in/ali baterijskega paketa električnega orodja.** Ti preventivni varnostni ukrepi zmanjšajo tveganje neželenega zagona električnega orodja.
- **Neuporabljena električna orodja shranite izven dosega otrok in ne dovolite, da bi osebe, ki se ne spoznajo na električna orodja ali ta navodila, upravljala električno orodje.** Električna orodja so v rokah neusposobljenih uporabnikov nevarna.
- **Električna orodja morate vzdrževati. Preverite neustrezno poravnanost ali povezovanje premičnih delov, zlome in vsa druga stanja, ki lahko vplivajo na delovanje električnega orodja. Če je orodje poškodovano, ga morate dati pred uporabo servisirati.** Številne nezgode povzročijo ravno slabo vzdrževana električna orodja.
- **Rezalna orodja naj bodo ostra in čista.** Redno vzdrževana rezalna orodja z ostrimi rezalnimi robovi je lažje upravljati in verjetnost zatikanja je manjša.
- **Električna orodja, dodatke in nastavke orodij itd. uporabljajte skladno s temi navodili, pri tem pa upoštevajte delovne pogoje in delo, ki ga želite opraviti.** Uporaba električnega orodja za postopke, ki se razlikujejo od namena uporabe, lahko privede do nevarnih situacij.

Uporaba baterijskega orodja in skrb zanj

- **Baterije polnite samo s polnilcem, ki ga določi proizvajalec.**. Polnilec, ki je primeren za eno vrsto baterijskega paketa, lahko predstavlja tveganje za požar pri uporabi z drugim baterijskim paketom.
- **Električna orodja uporabljajte samo s posebej določenimi baterijskimi paketi.** Uporaba drugih baterijskih paketov lahko predstavlja tveganje za poškodbe in požar.
- **Kadar baterijskega paketa ne uporabljajte, ga ne približujte kovinskim predmetom, kot so papirne sponke, kovanci, ključi, žeblji, vijaki ali drugi majhni kovinski predmeti, s katerimi lahko vzpostavite stik med poloma**. Vzpostavitev kratkega stika polov baterije lahko povzroči opekline ali požar.
- **V neprimernih pogojih lahko pride do izbrizga tekočine iz baterije; izogibajte se stiku s to tekočino. Če pride do nezgodnega stika, splakujte z vodo. Če pride tekočina v stik z očmi, poiščite zdravniško pomoč.**. Tekočina, izbrizgana iz baterije, lahko povzroči draženje ali opekline.

Servisiranje

- **Ali je vaše električno orodje servisiral usposobljen serviser, ki je pri tem uporabil samo identične nadomestne dele?** S tem boste zagotovili nadaljnjo varnost električnega orodja.

Varnostna opozorila, specifična za brušenje in abrazivno rezanje:

- **To električno orodje je namenjeno, da se uporablja kot brusilnik ali orodje za rezanje. Preberite vsa varnostna opozorila, navodila, ilustracije in specifikacije, ki jih prejmete z električnim orodjem.** Če navodil, ki so navedena spodaj, ne upoštevate, lahko pride do električnega udara, požara in/ali hudih poškodb.
- **Izvajanje operacij, kot sta brušenje ali rezanje, s tem orodjem ni priporočeno.** Operacije, za katere električno orodje ni bilo narejeno, lahko povzročijo nevarnosti in morebitne osebne poškodbe.
- **Ne uporabljajte pripomočkov, ki jih ni izdelal proizvajalec orodja oziroma ki jih ne priporoča proizvajalec orodja.** Če lahko določen pripomoček namestite na električno orodje, to še ne pomeni, da je uporaba orodja varna.

© Chicago Pneumatic - 8940175118

- **Nazivna hitrost pripomočka mora biti vsaj enaka maksimalni hitrosti, ki je navedena na električnem orodju.** Pripomočki, ki delujejo hitreje od nazivne hitrosti, se lahko zlomijo in razletijo.
- **Zunanji premer in debelina pripomočka morata biti v razponu nazivne kapacitete vašega električnega orodja.** Pripomočkov nepravilne velikosti ni mogoče ustrezno ščititi ali nadzorovati.
- **Velikost navoja pripomočkov mora ustrezati navoju vretena brusilnika. Velikosti osnih odprtin pripomočkov, ki jih nameščate s prirobnico, morajo ustrezati njenemu premeru.** Pripomočki, ki ne ustrezajo opremi za namestitev na električnem orodju, ne bodo delovali enakomerno in se bodo preveč tresli, kar lahko vodi v izgubo nadzora.
- **Ne uporabljajte poškodovanih pripomočkov. Pred vsako uporabo preglejte, ali so na pripomočkih, kot je abraziven kolut, vidne razpoke in okrušena mesta, ali je podporna podloga razpokana, raztrgana ali čezmerno obrabljena in ali so na žični krtači prisotne zrahljane oziroma razpokane žice. Če vam električno orodje ali pripomoček padeta, preglejte, ali je prišlo do poškodb ali namestite nepoškodovan pripomoček. Po pregledu in namestitvi pripomočka se morate skupaj s tretjimi osebami postaviti proč od ravnine vrtenja pripomočka in električno orodje pustiti delovati pri maksimalni hitrosti brez obremenitve eno minuto.** Poškodovani pripomočki se med tem testnim časom običajno zlomijo.
- **Nosite osebno zaščitno opremo. Glede na vrsto uporabe uporabite ščitnik za obraz oziroma varnostna očala oziroma masko. Če je primerno, nosite masko proti prahu, ščitnike sluha, rokavice in delovni predpasnik, ki lahko zaustavi majhne fragmente abrazivnega elementa ali obdelovanca.** Zaščita za oči mora biti sposobna zaustaviti leteče delce, ki nastajajo pri različnih operacijah. Protiprašna maska ali respirator morata biti sposobna filtrirati delce, ki nastajajo ob uporabi orodja. Daljša izpostavljenost hrupu visoke intenzivnosti lahko povzroči izgubo sluha.
- **Opazovalci naj ostanejo na varni razdalji od delovnega območja. Vsaka oseba, ki vstopi v delovno območje, mora nositi osebno zaščitno opremo.** Delčki obdelovanca ali zlomljenega pripomočka lahko odletijo in povzročijo poškodbe izven neposrednega območja uporabe.
- **Pri izvajanju del, kjer se pritrdilni element lahko dotakne skrite električne napeljave, morate električno orodje držati za izolirane prijemalne površine.** Stik z »živo« žico lahko električno napaja izpostavljene kovinske dele električnega orodja, zaradi česar lahko pride do električnega udara.

  Orodja nikoli ne odložite, dokler se pripomoček popolnoma ne zaustavi. Vrteči pripomoček lahko zagrabi površino in potegne električno orodje izven vašega nadzora.
- **Električnega orodja ne uporabljajte, medtem ko ga nosite ob svoji strani.** Nezgodni stik z vrtečim dodatkom lahko povzroči zatik za vašo obleko in povleče dodatek v vaše telo.
- **Redno čistite prezračevalne odprtine električnega orodja.** Ventilator motorja povzroči vsesavanje prahu v ohišje, čezmerno nabiranje uprašene kovine pa lahko povzroči električne nevarnosti.
- **Električnega orodja ne uporabljajte v bližini vnetljivih materialov.** Iskre lahko povzročijo vžig materialov.
- **Ne uporabljajte dodatkov, ki potrebujejo tekoča hladilna sredstva.** Uporaba vode ali drugih tekočih hladilnih sredstev lahko povzroči električni udar.

Povratni udarec in sorodna opozorila

Povratni udarec je nenadna reakcija na priščipnjenje ali zatik vrtečega se koluta, zadnje podloge, ščetke ali katerega koli dodatka. Priščipnjenje ali zatik povzroči hitro zaustavitev vrtečega dodatka, kar nadalje povzroči, da se električno orodje na točki zaustavitve nenadzorovano in na silo premakne v smeri, ki je nasprotna vrtenju dodatka.

Če se na primer abrazivni kolut zatakne ali priščipne v obdelovancu, se lahko rob koluta, ki vstopa v točko priščipnjenja zakoplje v površino materiala, kar povzroči, da kolut izstopi oziroma ga na silo izvrže. Kolut lahko skoči proti ali stran od upravljavca, odvisno od smeri premikanja koluta na točki priščipnjenja. Abrazivni koluti se lahko pod temi pogoji tudi zlomijo.

Posledica nepravilne uporabe in/ali nepravilnih delovnih postopkov ali pogojev je povratni udarec, ki se mu lahko izognete, če izvedete ustrezne previdnostne ukrepe, kot so opisani spodaj.

- **Ohranite dober oprijem električnega orodja in postavite svoje telo in roko tako, da se boste lahko upirali silam povratnega udarca. Če je na voljo, vedno uporabljajte pomožni ročaj, da boste ohranili čim več nadzora nad povratnim udarom ali navorno reakcijo med zagonom.** Upravljalec lahko nadzoruje navorne reakcije ali sile pri povratnem udarcu, če izvede ustrezne previdnostne ukrepe.
- **Roke nikoli ne postavite v bližino vrtečega dodatka.** Dodatek lahko povratno udari čez roko.
- **Telesa ne postavite tja, kamor bi električno orodje lahko povratno udarilo**. Povratni udarec požene orodje v smeri, ki je nasprotna tisti, v kateri se premika kolut na točki zatika.
- **Pri uporabi v kotih in na ostrih robovih bodite posebej pozorni. Izogibajte se opletanju in zatikanju dodatka.** Koti, ostri robovi ali opletanje lahko povzročijo zatik vrtečega dodatka in povzročijo izgubo nadzora ali povratni udarec.
- **Ne pritrdite rezila žage za rezbarjenje ali nazobčanega rezila žage.** Taka rezila povzročajo pogoste povratne udarce in izgubo nadzora.

Varnostna opozorila, specifična za brušenje in abrazivno rezanje:

- **Uporabljajte samo kolute, ki so priporočeni za vaše električno orodje, in ščitnike, ki so oblikovani posebej za izbrani kolut.** Koluti, za katere električno orodje ni bilo oblikovano, ne morejo zagotoviti zadostne zaščite in niso varni.
- **Brusna površina centriranih koles mora biti pod površino roba ščitnika.** Neustrezno nameščen kolut, ki sega preko površine roba ščitnika, ni primerno zaščiten.
- **Ščitnik morate varno pritrditi na električno orodje in ga namestiti tako, da je proti upravljalcu zaradi njegove varnosti obrnjen manjši del koluta.** Ščitnik pomaga ščititi upravljalca pred zlomljenimi delci koluta, nenamernim stikom s kolutom, iskre pa lahko zažgejo obleko.
- **Kolute lahko uporabljate samo za priporočene načine uporabe. Brušenja ne izvajajte s stranico koluta za rezanje.** Koluti za abrazivno rezanje so namenjeni za periferno brušenje, stranske sile na te kolute lahko povzročijo, da ti razpadejo.
- **Vedno uporabite nepoškodovane prirobnice kolutov, ki so prave velikosti in oblike za vaš izbran kolut.** Pravilne prirobnice kolutov podpirajo kolut in tako zmanjšajo možnost njegovega zloma. Prirobnice za rezalne kolute so lahko drugačne od prirobnic brusilnih kolutov.
- **Ne uporabljajte obrabljenih kolutov z večjih električnih orodij.** Koluti, namenjeni za večja električna orodja, niso primerni za večjo hitrost manjšega orodja in se lahko razpočijo.

Dodatna varnostna opozorila, specifična za operacije abrazivnega rezanja:

- **Rezalnega koluta ne »zataknite« in ne uporabljajte čezmernega pritiska. Rez ne sme biti preveč globok.** Čezmeren pritisk na kolut poveča obremenitev in lahko vodi do upogibanja ali zatika koluta v rezu ter do povratnega udara ali zloma koluta.
- **Svojega telesa ne postavite v isto linijo z vrtečim kolutom in za kolut.** Če se kolut na mestu uporabe premika stran od vašega telesa, lahko morebiten povratni udarec potisne vrteči kolut in električno orodje naravnost proti vam.
- **Če se kolut zatika ali se rez prekine zaradi kakršnega koli razloga, izklopite električno orodje in ga držite brez premikanja, dokler se kolut popolnoma ne zaustavi. Rezalnega koluta nikoli ne poskušajte odstraniti z reza, medtem ko se kolut premika, saj lahko pride do povratnega udarca.** Odkrijte in odpravite vzrok za zatikanje koluta.
- **Operacije rezanja ne smete ponovno zagnati, ko je kolut v obdelovancu. Kolut naj doseže polno hitrost, nato pa previdno vstopite nazaj v rez.** Če električno orodje ponovno zaženete, ko je kolut v obdelovancu, se lahko kolut zatika, premika nazaj gor ali povratno udari..
- **Podporne plošče ali prevelike obdelovance morate podpreti, da zmanjšate tveganje priščipnjenja in povratnega udarca koluta.** Veliki obdelovanci težijo k posedanju pod lastno težo. Pod obdelovance je treba v črti reza in ob robove obdelovanca na obeh straneh koluta podložiti opornike.

© Chicago Pneumatic - 8940175118

- **Pri »žepnem rezu« v obstoječe stene ali druga slepa območja bodite posebej previdni.** Izstopajoči kolut lahko prereže plinske ali vodne cevi, električne žice ali predmete, kar lahko povzroči povratni udarec.

Dodatna varnostna navodila za brusilnike in peskalnike

Tveganja pri delu

- **Upravljalci morajo biti fizično sposobni upravljati tovor, težo in moč orodja.**
- **Poskrbite, da bo obdelovanec dobro pritrjen.**
- **Poskrbite, da iskre ne pridejo v stik z oblačili. Nosite oblačila, ki zavirajo ogenj in imejte v bližini vedro z vodo.** Iskre zaradi brušenja lahko vžgejo oblačila in povzročijo hude opekline.
- **Če orodje uporabljate za obdelavo plastičnih ali drugih neprevodnih materialov, obstaja nevarnost elektrostatičnega praznjenja.**
- **Potencialno eksplozivno okolje lahko nastane zaradi prahu in hlapov, nastalih pri peskanju ali brušenju.** Uporabite sistem za odsesavanje prahu ali sistem za potlačitev, primeren za obdelovani material.

Tveganja izvrženih kosov

- **Brusilni kolut, ki poči, lahko privede do zelo resnih poškodb ali celo smrti.**
- **Poskrbite, da boste brusilo dobro vpeli v brusilno orodje z orodji, ki so na voljo.**
- **Orodja in priključkov na noben način ne smete spreminjati.**

Nevarnosti zaradi nameščenih brusil

- **Izogibajte se nesporazumom med UNC in metričnimi vrednostmi.**
- **Brusilni kolut se mora na vretenu vrteti tekoče, da pri odprtini ne pride do prevelike obremenitve. Za vstavitev koluta v večje odprtine ne uporabljajte zmanjševalnega mašila.**
- **Za namestitev brusilnega koluta uporabljajte le prirobnice, ki so priložene brusilniku. Ravno tesnilo ali katerikoli drug adapter lahko preobremeni kolut.** Med prirobnice in brusilni kolut vedno namestite blokirne diske iz težkega papirja.
- **Če se dostavi več prirobnic za različne velikosti in vrste brusil, vedno namestite prave prirobnice za brusilo v uporabi.**
- **Če nameščate čaše, konuse ali čepke z navojnimi odprtinami, se konec vretena ne sme stikati z dnom odprtin, ker to obremeni brusilo.**
- **Kolut pričvrstite na vreteno, da se brusilnik, ko je ugasnjen, ne sname z vretena.**

Nevarnosti zaradi ponavljajočega se premikanja

- **Pri uporabi električnega orodja za izvajanje dejavnosti, povezanih z delom, lahko uporabnik začuti neudobje v rokah, zgornjih udih, ramenih, vratu ali drugih delih telesa.**
- **Zagotovite udoben položaj telesa in ohranjajte varno oporo ter se izogibajte neustreznim ali neuravnoteženim držam.** S spreminjanjem drže med daljšimi opravili lahko preprečite neugodje in utrujenost.
- **Ne prezrite simptomov, kot so dolgotrajno ali ponovljivo neugodje, bolečina, drhtenje, ščemenje, zvenenje, otopelost, žgoč občutek ali otrdelost.** Prenehajte uporabljati orodje, obvestite delodajalca in se posvetujte z zdravnikom.

Nevarnosti hrupa in vibracij

- **Visoke ravni zvoka lahko povzročijo trajno izgubo sluha in druge težave, kot so zvonjenje v ušesu (tinitus).** Uporabljajte zaščito za ušesa, kot jo priporoča delodajalec ali predpisi o poklicnem zdravju in varnosti.
- **Izpostavljenost vibracijam lahko poškoduje živce in prepreči pretok krvi v roke ter zgornje ude.** Nosite topla oblačila in roke ohranjajte tople ter suhe. V primeru da pride do otrplosti, ščemenja, bolečin ali beljenja kože, prenehajte uporabljati to orodje, obvestite delodajalca in se posvetujte z zdravnikom.
- **Orodje držite lahkotno vendar trdno, saj je tveganje zaradi vibracij načeloma večje, če orodje držite močneje.** Kjer je možno, podprite težo orodja z balanserjem.
- **Da preprečite nepotrebno povečanje ravni hrupa in vibracij:**
    - Orodje upravljajte in vzdržujte, dodatke in potrošni material pa izberite, vzdržujte in menjajte skladno s tem priročnikom z navodili;

- Uporabite blažilne materiale, da preprečite «zvonjenje« obdelovancev.

Nevarnosti na delovnem mestu

- **Glavni vzroki za resne poškodbe ali smrt so zdrs/spotik/padec.** Razmetana območja in delovne mize vabijo nezgode.
- **Izogibajte se vdihavanju prahu ali hlapov in obdelavi ostankov delovnega procesa, saj to lahko ogrozi vaše zdravje (na primer razvoj raka, prirojene napake, astma in/ali dermatitis).** Kadar delate z materiali, ki ustvarjajo leteče delce, uporabite sistem za odsesavanje prahu in nosite zaščito za dihala.
- **Možno je, da bo prah, ki nastane pri peskanju, žaganju, brušenju, vrtanju ali drugih gradbenih dejavnostih, vseboval kemikalije, za katere je znano, da povzročajo raka, prirojene napake ali druga tveganja za razmnoževanje.** Nekateri primeri teh kemikalij so:
  - Svinec iz barv na svinčeni osnovi
  - Kristalinične kremenove opeke in cement ter drugi zidarski proizvodi
  - Arzen in krom s kemijsko obdelane gume

  Vaše tveganje pri teh izpostavljanjih je odvisno od tega, kako pogosto opravljate to vrsto dela. Da boste zmanjšali izpostavljenost tem kemikalijam: delajte v dobro prezračenem prostoru ter uporabljajte odobreno zaščitno opremo, kot so maske za prah, ki so izrecno namenjena za filtriranje mikroskopskih delcev.
- **V nepoznanih okoliščinah bodite izjemno previdni.** Možno je, da obstajajo skrite nevarnosti, na primer električni ali drugi servisni vodi. To orodje ni izolirano pred stikom z viri električnega toka.
- **Uporaba tega orodja ni priporočena v prostorih, kjer obstaja možnost eksplozije.**

Dodatna varnostna opozorila

OPOZORILO

Pred vkopom naprave vedno preverite, ali je gumb za zaklep vretena popolnoma sproščen.

- **Ročaji in prijemalne površine morajo biti suhe, čiste in brez olja ter maščob.** Drseči ročaji in prijemalne površine ne dopuščajo varnega rokovanja z orodjem ter njegovega nadzora v nepričakovanih situacijah.
- **Baterijskega paketa ali orodja ne izpostavite ognju ali čezmerni temperaturi.** Izpostavljanje ognju ali temperaturi nad 130 °C lahko povzroči eksplozijo.
- Upoštevajte vsa navodila za polnjenje in baterijskega paketa ali orodja ne polnite izven temperaturnega razpona, ki je določen v navodilih. Nepravilno polnjenje ali polnjenje izven temperaturnega razpona lahko poškoduje baterijo ter poveča tveganje za nastanek požara. Poškodovane ali predelane baterije se lahko obnašajo nepredvidljivo in predstavljajo tveganje za nastanek požara, eksplozije ali poškodb.
- Ne dovolite, da bi zaradi poznavanja orodja, do katerega ste prišli z njegovo pogosto uporabo, postali malomarni in ne bi upoštevali varnostnih načel dela z orodjem. Neprevidno dejanje lahko povzroči hude poškodbe v delčku sekunde.

Dodatna tveganja

Tudi če se kotni brusilnik uporablja na predpisan način, ni mogoče popolnoma odpraviti določenih dejavnikov tveganja. Uporabnik mora biti posebej pozoren, da se izogne naslednjim tveganjem:

- Poškodbe zaradi izvrženih delcev.
  - Kovinski ali abrazivni delci, ki pridejo v stik z očmi, lahko povzročijo hude trajne poškodbe. Med uporabo izdelka vedno nosite očala, predvidena za zaščito oči med brušenjem.
- Poškodbe zaradi vibracij.
  - Omejite izpostavljenost. Poglejte razdelek Zmanjševanje tveganja.
- Poškodbe zaradi prahu.
  - Nosite ustrezno zaščitno respiracijsko masko s filtri, primerno za zaščito pred delci iz materiala, ki se ga obdeluje, ter pred abrazivnimi delci brusilnega diska. V delovnem območju ne smete jesti, piti ali kaditi. Zagotovite ustrezno prezračevanje.
- Poškodbe zaradi stika z brusilnim diskom.
  - Disk in obdelovanec se med uporabo naprave segrejeta. Med menjavo diska ali med dotikanjem obdelovanca nosite zaščitne rokavice. Z rokami se nikoli ne približujte področju brušenja. Če je mogoče, obdelovanec vedno vpnite.
- Poškodbe zaradi hrupa.

© Chicago Pneumatic - 8940175118

- Podaljšana izpostavljenost hrupu poveča tveganje za poškodbe sluha. Učinki so kumulativni. Ob vsaki dolgotrajnejši uporabi električnega orodja uporabite zaščito za sluh.

Dolgotrajna uporaba orodja lahko povzroči ali poslabša poškodbe. Ob dolgotrajnejši uporabi katerega koli orodja morate zagotoviti redne premore.

Predvidena uporaba

Kotni brusilnik se lahko uporablja za rezanje, brušenje in ščetkanje z žično ščetko, in sicer različnih materialov, kot sta kovina ali kamen. V primeru dvomov preučite navodila proizvajalca dodatkov.

Izdelek lahko uporabljate le v skladu z namenom uporabe in na noben drug način.

Simboli

	PREVIDNO! OPOZORILO! NEVARNOST!
	Pred začetkom del na stroju odstranite paket baterij.
	Pred zagonom stroja skrbno preberite navodila.
	Med uporabo stroja vedno nosite zaščitna očala.
	Nosite zaščitne rokavice!
	Ne uporabljajte sile.
	Samo za brušenje.
	Samo za rezanje.
	Dodatna oprema – ni priložena standardni opremi in je na voljo samo za dokup.
	Električnih orodij ne odstranjujte skupaj z gospodinjskimi odpadnimi materiali. Električna orodja in elektronska oprema, ki so dosegli konec svoje življenjske dobe, je treba ločeno zbirati in oddati okolju prijaznemu obratu za recikliranje. Pri lokalnih oblasteh ali prodajalcu se pridobite informacije glede zbirnega mesta za recikliranje.
CE	Evropska oznaka skladnosti
TR 066	Nacionalni znak skladnosti Ukrajine
EAC	Evrazijska oznaka skladnosti.
	Korejska oznaka skladnosti
n	Nazivna hitrost

Koristne informacije

Spletno mesto

Prijavite se na Chicago Pneumatic: www.cp.com.

Tu lahko najdete informacije o naših izdelkih, dodatkih, rezervnih delih in izdanem materialu na naši spletni strani.

Država izvora

Kitajska

Avtorske pravice

© Copyright 2017, CHICAGO PNEUMATIC Tool Co. LLC, 1815 Clubhouse Road, Rock Hill, SC 29730

Vse pravice pridržane. Vsaka nepooblaščena uporaba ali razmnoževanje vsebine ali delov vsebine je prepovedano. To še posebej velja za blagovne znamke, označbe modelov, številke delov in slike. Uporabite samo pooblaščene dele. Garancija ali jamstvo za izdelek ne krije nobenih poškodb ali nepravilnega delovanja, ki ga povzroči uporaba nepooblaščenih delov.

Date tehnice

Date despre unealtă

	CP8345	CP8350 EU / US
Turația liberă (rpm)	8500	8500
Dimensiune disc (in)	4,5"	5"
Greutate (kg)	2,5	2,6
Filet ax	5/8”	M14 / 5/8”
Capacitate (W)	750	750
Capacitate (cp)	1	1
Voltaj baterie (V)	20	20
Dimensiune disc (mm)	115	125
Greutate (lb)	5,5	5,7
Grosimea discului de șlefuit (mm)	6	6
Tip accesoriu		
Disc polizor		Tip 27
Disc tăiere		Tip 41

Declaraţii

DECLARAŢIE DE CONFORMITATE UE

Noi, Compania **CHICAGO PNEUMATIC Tool Co. LLC**, 1815 Clubhouse Road, Rock Hill, SC 29730, declarăm pe propria răspundere că produsul (cu denumirea, tipul şi numărul de serie - a se vedea prima pagină) este conform cu următoarea Directivă/ următoarele Directive:
Directiva 2006/42/CE, Directiva EMC 2014/30/UE, Directiva RoHS 2011/65/UE

Standarde armonizate aplicate:
EN 60745-1:2009+A11:2010,

EN60745-2-3:2011+A2:2013+A11:2014+A12:2014 +A13:2015, EN55014-1:2017,

EN 55014-2:2015, EN 50581:2012

Informaţiile tehnice corespunzătoare pot fi solicitate de către autorităţi exclusiv de la:
Pascal Roussy, R&D Manager, CP Technocenter, 38 rue Bobby Sands, BP10273 44800 Saint Herblain, France

Locul și data: Saint-Herblain, 04/2017

Pascal ROUSSY
Semnătura emitentului

Zgomot şi vibraţie

	CP8345	CP8350
Nivelul presiunii sunetului (dB(A))		78
Nivelul de putere acustică (dB (A))		89
Incertitudine K = 3 dB (A)	UL 60745-2-3	EN 60745-2-3

	CP8345	CP8350
Standard vibraţii	UL 60745-2-3	EN 60745-2-3
Valoarea vibraţiei (m/s²)		6,8
Incertitudine vibraţie (K) (m/s²)		1,5

Emisia de vibrații prezentată în această fișă informativă a fost măsurată în conformitate cu testul standardizat prevăzut în EN 60745 și poate fi utilizată pentru compararea a diverse unelte. Aceasta poate fi utilizată pentru evaluarea preliminară a expunerii.

Nivelul declarat al emisiilor de vibrații se referă la principalele aplicații ale uneltei. Cu toate acestea, dacă unealta este utilizată pentru diverse aplicații, cu accesorii diferite sau prost întreținute, emisia de vibrații poate varia. Acest lucru poate crește semnificativ nivelul de expunere pe durata întregii perioade de lucru.

Estimarea nivelului de expunere la vibrații trebuie să țină seama, de asemenea, de momentele când unealta este oprită sau când este în funcțiune, dar nu este, de fapt, utilizată la efectuarea lucrărilor. Acest lucru poate reduce semnificativ nivelul de expunere pe durata întregii perioade de lucru.

Identificați măsuri de siguranță suplimentare pentru a proteja operatorul de efectele vibrațiilor, cum ar fi: întreținerea uneltei și a accesoriilor, menținerea caldă a mâinilor, organizarea modelelor de lucru.

Aceste valori declarate au fost obținute prin teste de laborator, în conformitate cu standardele menționate și pot fi comparate cu valorile declarate ale altor unelte testate în conformitate cu aceleași standarde. Nu se recomandă utilizarea acestor valori declarate în evaluările de risc, iar valorile măsurate în locurile de muncă individuale pot fi mai ridicate. Valorile reale de expunere și riscurile de vătămare experimentate de către un utilizator individual anume sunt unice și depind de modul în care utilizatorul execută lucrările,

© Chicago Pneumatic - 8940175118

de piesa de lucru și de modelul stației de lucru, precum și de durata timpului de expunere și de starea fizică a utilizatorului.

Noi, Compania **CHICAGO PNEUMATIC Tool Co. LLC**, nu putem fi consideraţi răspunzători de consecinţele utilizării valorilor declarate în locul celor ce reflectă o expunere reală, în cadrul unei evaluări individuale a riscurilor, în condiţii de lucru asupra cărora nu avem control.

Această unealtă poate produce sindromul de vibraţie mână-braţ dacă nu este utilizată în mod adecvat. Ghidul UE privind gestionarea vibraţiilor mână-braţ poate fi găsit prin accesarea http://www.pneurop.eu/index.php şi selectarea opţiunii „Tools” (Unelte), apoi „Legislation” (Legislaţie).

Vă recomandăm un program de monitorizare a sănătăţii pentru a detecta simptomele timpurii care pot apărea ca urmare a expunerii la zgomot şi vibraţii, astfel încât procedurile de management să poată fi modificate pentru a ajuta la prevenirea agravării situaţiei.

Dacă acest echipament este destinat aplicaţiilor fixe:
Emisia de zgomot este precizată ca un ghid pentru constructorul de maşini. Datele pentru emisia de zgomot şi vibraţii pentru întreaga maşină trebuie prezentate în manualul de instrucţiuni al maşinii.

Siguranţa

ATENŢIE Risc de deteriorare a obiectelor deţinute sau de vătămare gravă

Asiguraţi-vă că aţi citit, aţi înțeles și că sunt respectate toate instrucțiunile înainte de a utiliza unealta. Nerespectarea în totalitate a instrucţiunilor poate cauza electrocutare, incendiu, pagube materiale şi/sau vătămări corporale grave.

- ► Citiţi toate Informaţiile referitoare la siguranţă, livrate împreună cu diferitele componente ale sistemului.
- ► Citiţi toate Instrucţiunile referitoare la produs pentru instalarea, utilizarea şi întreţinerea diferitelor componente ale sistemului.
- ► Citiţi toate reglementările locale în vigoare privind siguranţa sistemului şi componentelor acestuia.
- ► Păstraţi toate Informaţiile şi instrucţiunile privind siguranţa, pentru consultări ulterioare.

Scopul preconizat

Uneltele cu polizare unghiulară sunt destinate a fi utilizate numai de persoane adulte care au citit și au înțeles instrucțiunile și avertismentele din acest manual și pot fi considerate responsabile pentru acțiunile lor. Polizorul unghiular este proiectat pentru șlefuirea și tăierea metalelor și tăierea betonului. Numai discurile de șlefuire sau de tăiere adecvate și dispozitivele de protecție corespunzătoare (protecția de șlefuire sau protecția de tăiere), așa cum este descris în secțiunea specificațiilor produsului din acest manual, trebuie să fie montate pe polizorul unghiular. Uneltele cu polizare unghiulară sunt concepute pentru utilizarea manuală; acestea nu trebuie montate pe dispozitive de fixare sau bancuri de lucru.

Nu utilizați produsul în niciun alt mod decât cel indicat pentru scopul preconizat.

Declaraţie privind utilizarea

Acest produs este destinat îndepărtării de material prin intermediul abrazivilor. Nu este permis niciun alt scop de utilizare. Exclusiv pentru utilizarea profesională.

Instrucţiuni specifice privind produsul

Acumulatorul

Acumulatoarele care nu au fost folosite un timp trebuie reîncărcate înainte de utilizare.
Temperaturile care depășesc 50°C (122°F) reduc performanţa acumulatorului. Evitaţi expunerea îndelungată la căldură sau soare (risc de supraîncălzire).
Punctele de contact ale încărcătoarelor şi ale acumulatoarelor trebuie păstrate curate.
Pentru o durată de viață optimă, după utilizare, acumulatoarele trebuie încărcate complet. Pentru a avea cea mai lungă durată de viață posibilă pentru acumulator, scoateţi acumulatorul din încărcător după ce acesta s-a încărcat complet.

Transportarea și depozitarea

Acumulatoarele litiu-ion fac obiectul prevederilor legislației privind bunurile periculoase. Transportarea acestor acumulatoare trebuie efectuată în conformitate cu prevederile şi reglementările locale, naţionale şi internaţionale.

- Utilizatorul poate transporta acumulatoarele pe cale rutieră fără să fie necesară îndeplinirea altor cerinţe.

- Transportarea comercială a acumulatoarelor litiu-ion de către părți terțe este supusă reglementărilor privind mărfurile periculoase. Pregătirea şi transportarea trebuie efectuate exclusiv de persoane instruite corespunzător, iar procesul trebuie să fie însoţit de specialişti în domeniu.

La transportarea acumulatoarelor:

- Asiguraţi-vă că bornele de contact ale acumulatoarelor sunt protejate şi izolate pentru a preveni scurtcircuitarea.
- Asiguraţi-vă că acumulatorul este asigurat împotriva deplasării în interiorul ambalajului.

În cazul depozitării acumulatorului pe o perioadă mai mare de 30 de zile:

- Depozitaţi acumulatorul în locuri cu temperatura sub 27°C şi ferite de umiditate
- Păstraţi acumulatoarele într-o stare de încărcare de 30% - 50%.
- La fiecare şase luni de depozitare, încărcaţi acumulatorul cum aţi face-o în mod obişnuit

Utilizarea

- Pentru accesoriile dotate cu disc cu găuri filetate, asiguraţi-vă că filetul discului este suficient de lung pentru lungimea axului.
- Utilizaţi şi depozitaţi întotdeauna discurile de tăiere și șlefuire conform instrucţiunilor producătorului.
- Utilizaţi întotdeauna protecţia corespunzătoare pentru tăiere şi polizare. Utilizaţi întotdeauna protecţia cu ghidaj de tăiere din gama de accesorii pentru tăierea pietrei.
- Suprafaţa de șlefuire a discurilor cu centru presat trebuie montată la min. 2 mm sub planul buzei de protecţie.
- Utilizaţi întotdeauna mânerul auxiliar. Piesa de lucru trebuie fixată, dacă nu este suficient de grea, pentru a rămâne stabilă.
- Piulița de reglare trebuie strânsă înainte de a începe să operaţi maşina.

  Nu deplasaţi niciodată cu mâna piesa de prelucrat către discul rotativ.

Instrucţiuni de întreţinere

- **Pentru manevrarea şi casarea în siguranţă a tuturor componentelor, urmaţi reglementările de mediu în vigoare în ţara respectivă.**
- Lucrările de întreținere și reparații trebuie efectuate de personal calificat, folosind numai piese de schimb originale. Contactaţi producătorul sau cel mai apropiat distribuitor autorizat pentru consultanță cu privire la serviciul tehnic sau dacă aveţi nevoie de piese de schimb.
- Pentru evitarea pornirii accidentale, trebuie verificat întotdeauna dacă echipamentul a fost deconectat de la sursa electrică.
- Dacă echipamentul este utilizat zilnic, acesta trebuie dezasamblat şi verificat trimestrial. Înlocuiţi piesele deteriorate sau uzate.
- Pentru reducerea la minimum a timpilor morţi se recomandă utilizarea următoarei truse de service: **Trusă de reglaj**
- Nu lăsaţi pentru niciun moment lichide de frână, benzină, produse pe bază de petrol, uleiuri penetrante etc. să intre în contact cu componentele din plastic. Produsele chimice pot deteriora, slăbi sau distruge materialul plastic, ceea ce ar putea duce la vătămări corporale grave.
- Evitaţi folosirea solvenţilor atunci când curăţaţi componentele din plastic. Majoritatea materialelor plastice sunt sensibile la diferite tipuri de solvenţi comerciali și pot fi deteriorate prin utilizarea acestora. Folosiţi cârpe curate pentru a îndepărta murdăria, praful, uleiul, grăsimile etc.

Instrucţiuni privind siguranţa

Obiectivul nostru este fabricarea de unelte care să vă ajute să lucraţi în siguranţă şi eficient. Cel mai important dispozitiv de siguranţă pentru utilizarea oricărei unelte sunteţi DUMNEAVOASTRĂ. Grija şi o judecată bună sunt cele mai bune măsuri de protecţie împotriva accidentelor. Nu putem detalia aici toate situaţiile periculoase, dar am încercat să evidenţiem câteva dintre cele mai importante. Această unealtă electrică trebuie asamblată, reglată şi utilizată exclusiv de către operatori având pregătirea şi calificarea necesară.

Pentru informaţii suplimentare referitoare la siguranţă consultaţi:

- Celelalte documente şi informaţiile incluse împreună cu unealta.
- Firma, sindicatul şi/sau asociaţia profesională din care faceţi parte.
- Informaţii suplimentare referitoare la riscurile ocupaţionale şi la siguranţă puteţi obţine de pe următoarele site-uri web:
  - http://www.osha.gov (SUA)
  - https://osha.europa.eu/ (Europa)

© Chicago Pneumatic - 8940175118

A NU SE ARUNCA - A SE PREDA UTILIZATORULUI

Avertismente generale privind siguranţa uneltelor electrice

⚠ **AVERTISMENT Citiţi toate avertismentele şi instrucţiunile referitoare la siguranţă. În cazul nerespectării avertismentelor şi instrucţiunilor este posibilă producerea unei electrocutări, incendiu şi/sau unei vătămări corporale grave.**

Păstraţi toate avertismentele şi instrucţiunile pentru consultări ulterioare.

Termenul „unealtă electrică" din avertismente se referă la unealta electrică alimentată de la reţea (prin cablu) sau cu baterii (fără cablu).

Siguranţa zonei de lucru

- **Păstraţi zona de lucru curată şi bine luminată.** Zonele aglomerate şi întunecate facilitează producerea de accidente.
- **Nu utilizaţi uneltele electrice în medii explozive, ca de exemplu în prezenţa unor lichide, gaze sau prafuri explozive.** Uneltele acţionate electric creează scântei care pot aprinde praful sau vaporii.
- **În timpul utilizării unei unelte electrice, ţineţi la distanţă copiii şi persoanele neimplicate în procedură.** Distragerea atenţiei poate cauza pierderea controlului asupra uneltei.

Siguranţa electrică

- **Ştecherele uneltelor electrice trebuie să se potrivească prizelor. Nu modificaţi în niciun mod ştecherul. Nu utilizaţi adaptoare împreună cu uneltele electrice (împământate).** Ştecherele nemodificate şi prizele corespunzătoare reduc riscul de electrocutare.
- **Evitaţi contactul corpului cu suprafeţele împământate, precum conducte, radiatoare, maşini de gătit şi frigidere.** Riscul de electrocutare sporeşte în cazul împământării sau legării la masă a corpului.
- **Nu expuneţi uneltele electrice la ploaie sau umezeală.** Pătrunderea apei într-o unealtă electrică sporeşte riscul de electrocutare.
- **Nu utilizaţi cablul de alimentare în mod abuziv. Nu folosiţi cablul de alimentare pentru transport, tragerea sau decuplarea uneltei electrice de la reţea. Ţineţi cablul la distanţă de sursele de căldură, ulei, muchii ascuţite sau piese în mişcare.** Cablurile deteriorate sau încurcate sporesc riscul de electrocutare.
- **Atunci când utilizaţi o unealtă electrică în spaţiu deschis, folosiţi un prelungitor pentru exterior.** În scopul reducerii riscului de electrocutare, folosiţi un prelungitor pentru exterior.
- **Dacă utilizarea unei unelte electrice într-o locaţie umedă este inevitabilă, utilizaţi o sursă electrică protejată cu dispozitiv de curent rezidual (RCD).** Utilizarea unui RCD reduce riscul de electrocutare.

Siguranţa personală

- La utilizarea unei unelte electrice, procedaţi cu atenţie, acordaţi atenţie deosebită acţiunilor dvs. şi folosiţi-vă simţul practic. **Nu utilizaţi o unealtă electrică dacă sunteţi obosit sau sub influenţa drogurilor, alcoolului sau medicamentelor.** Un singur moment de neatenţie în timpul folosirii uneltei poate cauza leziuni serioase.
- **Folosiţi echipamente de protecţie personală. Purtaţi întotdeauna ochelari de protecţie.** Echipamentele de protecţie precum masca de praf, încălţămintea antiderapantă, casca sau tampoanele auditive folosite în condiţii corespunzătoare reduc vătămările personale.
- **Evitaţi pornirea accidentală a uneltelor. Anterior conectării unei unelte electrice la sursa electrică şi/sau la baterie, anterior ridicării sau transportării acesteia, asiguraţi-vă că întrerupătorul uneltei este în poziţia dezactivat.** Transportarea uneltelor electrice ţinând degetul pe comutatorul de pornire/oprire sau branşarea acestora la sursa electrică având comutatorul în poziţia activat facilitează producerea de accidente.
- **Anterior pornirii uneltei electrice, trebuie îndepărtate eventualele chei utilizate la reglarea acesteia.** O cheie lăsată ataşată pe o componentă rotativă a uneltei electrice poate produce vătămări corporale.
- **Nu lucraţi în poziţii dificile! Menţineţi permanent sprijinul şi echilibrul.** Astfel veţi fi în măsură să controlaţi mai bine unealta electrică în situaţii dificile.
- **Purtaţi îmbrăcăminte corespunzătoare. Nu purtaţi haine prea largi sau bijuterii. Ţineţi părul, îmbrăcămintea şi mănuşile la distanţă de piesele în mişcare.** Hainele largi, bijuteriile sau părul lung pot fi prinse de aceste piese.

- **Dacă există dispozitive de conectare a sistemelor de extracţie şi colectare a prafului, acestea trebuie cuplate şi utilizate corespunzător.** Utilizarea sistemelor de colectare a prafului reduce pericolele asociate pulberilor.

Utilizarea şi întreţinerea uneltei electrice

- **Nu forţaţi unealta electrică. Utilizaţi unealta corespunzătoare aplicaţiei.** Unealta corespunzătoare va efectua activitatea mai bine şi mai sigur, la viteza pentru care a fost proiectată.
- **Nu utilizaţi o unealtă electrică al cărei comutator de pornire/oprire este nefuncţional.** Orice unealtă electrică ce nu poate fi controlată cu ajutorul comutatorului este periculoasă şi trebuie reparată.
- **Anterior efectuării de reglaje, înlocuirii accesoriilor sau depozitării uneltelor electrice, deconectaţi-le de la sursa electrică şi/sau scoateţi bateria din acestea.** Aceste măsuri de precauţie reduc riscul pornirii accidentale a uneltei electrice.
- **Nu lăsaţi la îndemâna copiilor uneltele electrice aflate în repaus şi nu permiteţi utilizarea acestora de către persoane care nu cunosc uneltele respective sau aceste instrucţiuni.** Uneltele electrice sunt periculoase dacă sunt utilizate de persoane nepregătite.
- **Întreţinerea uneltelor electrice. Verificaţi dacă piesele în mişcare nu sunt aliniate sau aderă, identificaţi eventualele piese fisurate sau aflate în orice altă stare ce poate afecta funcţionarea uneltei electrice. Dacă o unealtă electrică este defectă, aceasta trebuie reparată anterior utilizării.** Multe accidente sunt provocate de unelte electrice cu o întreţinere inadecvată.
- **Păstraţi uneltele de tăiere ascuţite şi curate.** Uneltele de tăiere cu margini ascuţite, întreţinute corespunzător, sunt mai puţin expuse posibilităţii de aderare şi sunt mai uşor de controlat.
- **Utilizaţi uneltele electrice, accesoriile şi părţile mici etc. ale acesteia în conformitate cu aceste instrucţiuni, având în vedere condiţiile de lucru şi sarcina ce trebuie efectuată.** Utilizarea uneltelor electrice într-un alt scop decât cel pentru care au fost proiectate poate genera situaţii periculoase.

Utilizarea şi întreţinerea uneltei cu baterie

- **Încărcaţi bateria numai cu încărcătorul specificat de producător.** Un încărcător potrivit unui anumit tip de baterie poate constitui un risc de incendiu dacă este utilizat la încărcarea unei alte baterii.
- **Utilizaţi sculele electrice exclusiv împreună cu acumulatoarele proiectate special pentru acestea.** Utilizarea unui tip diferit de baterii poate genera pericol de vătămare şi incendiu.
- **Atunci când acumulatorul nu este utilizat, acesta trebuie păstrat la distanţă de alte obiecte metalice, precum agrafe de birou, monede, chei, cuie, şuruburi şi alte obiecte mici din metal, care pot stabili o conexiune între borne.** Scurtcircuitarea bornelor poate provoca arsuri sau incendiu.
- **În condiţii de utilizare abuzivă, este posibilă scurgerea de lichid din baterie; evitaţi contactul cu acesta. Dacă se produce accidental contactul, clătiţi-vă cu apă. În cazul în care lichidul intră în contact cu ochii, clătiţi-vă cu apă şi solicitaţi asistenţă medicală.** Lichidul scurs din baterie poate provoca iritaţii sau arsuri.

Service

- **Uneltele electrice trebuie supuse procedurilor de service de către persoane calificate, care trebuie să folosească doar piese de schimb identice.** Astfel se menţine siguranţa uneltei electrice.

Avertismente privind siguranţa, specifice operaţiilor de polizare şi debitare abrazivă:

- **Această unealtă electrică a fost concepută să funcţioneze ca instrument de polizare sau tăiere. Citiţi toate avertismentele, instrucţiunile, ilustraţiile şi specificaţiile furnizate împreună cu unealta.** În cazul nerespectării tuturor instrucţiunilor de mai jos, este posibilă producerea unei electrocutări, unui incendiu şi/sau a unei vătămări grave.
- **Nu se recomandă efectuarea unor operaţii precum polizarea sau debitarea cu această unealtă.** Operaţiile pentru care unealta nu a fost proiectată pot prezenta pericol şi provoca vătămări corporale.
- **A nu se utiliza accesorii care nu sunt proiectate şi recomandate special de către producătorul uneltei.** Simplul fapt că un accesoriu poate fi ataşat la unealtă nu implică funcţionarea sigură a acestuia.
- **Turaţia nominală a accesoriului trebuie să fie cel puţin egală cu turaţia maximă marcată pe unealtă.** Accesoriile cu o turaţie mai mare decât cea nominală se pot sparge şi împrăştia.
- **Diametrul exterior şi grosimea accesoriului trebuie să se afle în intervalul de capacitate a uneltei.** Accesoriile cu dimensiuni incorecte nu pot fi protejate şi controlate corespunzător.

© Chicago Pneumatic - 8940175118

- **Montarea cu filet a accesoriilor trebuie să se potrivească cu filetul axului polizorului. Pentru accesoriile montate cu flanşe, orificiul arborelui accesoriului trebuie să se potrivească cu diametrul de localizare al flanşei.** Accesoriile care nu se potrivesc componentelor de montare ale uneltei se vor dezechilibra, vor vibra excesiv şi pot provoca pierderea controlului.
- **Nu utilizaţi un accesoriu deteriorat. Anterior fiecărei utilizări, verificaţi accesoriile precum discurile abrazive, pentru a identifica eventualele ciobituri sau fisuri, verificaţi dacă există fisuri în suporturi, dacă periile din sârmă prezintă fire libere sau rupte. Dacă unealta electrică sau accesoriul este scăpat(ă) pe jos, verificaţi dacă există deteriorări sau montaţi un accesoriu nedeteriorat. După verificarea şi instalarea unui accesoriu, poziţionaţi-vă, împreună cu celelalte persoane, la distanţă de planul accesoriului aflat în rotaţie şi turaţi unealta la turaţia maximă în gol, timp de minimum un minut.** În mod normal, accesoriile deteriorate se sparg în timpul acestui test.
- **Purtaţi echipamente personale de protecţie. În funcţie de aplicaţie, folosiţi o mască şi ochelari de protecţie. Dacă este cazul, purtaţi mască de praf, protecţii pentru urechi, mănuşi şi şorţ de atelier, capabile să prevină contactul cu fragmentele mici provenite din abraziv sau din piesa de prelucrat.** Protecţia pentru ochi trebuie să poată împiedica contactul cu sfărâmăturile proiectate, produse de diferite operaţiuni. Masca de praf sau de protecţie trebuie să poată filtra particulele generate de acţiunea pe care o întreprindeţi. Expunerea îndelungată la zgomot cu intensitate ridicată poate provoca pierderea auzului.
- **Ţineţi la distanţă de zona de lucru eventualele persoane din apropiere. Toţi cei care accesează zona de lucru trebuie să poarte echipament de protecţie.** Fragmentele din piesa de prelucrat sau dintr-un accesoriu spart pot fi proiectate şi pot provoca vătămări dincolo de zona imediată de utilizare.
- **Atunci când executaţi operaţiuni în care unealta de debitare ar putea intra în contact cu cabluri ascunse, apucaţi unealta electrică exclusiv de suprafeţele izolate.** Contactul cu un cablu aflat sub tensiune va pune părţile metalice ale uneltei sub tensiune şi astfel poate provoca electrocutarea operatorului.

  Nu lăsaţi din mână unealta până la oprirea completă a accesoriului. Este posibil ca accesoriul aflat în rotaţie să prindă suprafaţa şi să imprime o mişcare necontrolată uneltei.
- **Nu porniţi unealta în timp ce o transportaţi în lateral.** Contactul accidental cu accesoriul aflat în rotaţie vă poate apuca îmbrăcămintea şi înfige accesoriul în corp.
- **Curăţaţi regulat prizele de aer ale uneltei.** Ventilatorul motorului atrage praful în carcasă, iar acumularea excesivă a pulberii metalice poate reprezenta pericol de natură electrică.
- **Nu folosiţi unealta electrică în apropierea materialelor inflamabile.** Scânteile pot aprinde aceste materiale.
- **Nu folosiţi accesorii ce necesită lichide de răcire.** Folosirea apei sau a altor lichide poate provoca electrocutarea sau un scurt-circuit.

Avertismente privind reacţia şi problemele asociate

Reacţia este o acţiune bruscă a unui disc, suport, unei perii sau oricărui alt accesoriu ciupit sau apucat. Ciupirea sau apucarea provoacă blocarea rapidă a accesoriului aflat în rotaţie, care la rândul său forţează unealta să se rotească în sens opus celui de rotaţie al accesoriului, în punctul de contact.

De exemplu, dacă un disc abraziv este ciupit sau apucat de piesa de prelucrat, muchia discului care intră în punctul de apucare poate săpa în suprafaţa materialului provocând ridicarea discului sau reacţia acestuia. Este posibil ca discul să sară spre operator sau în sens opus acestuia, în funcţie de sensul rotaţiei discului în punctul de apucare. În aceste condiţii există şi posibilitatea cedării discurilor abrazive.

Reacţia este rezultatul unei utilizări incorecte a uneltei electrice şi/sau unor proceduri sau condiţii de utilizare incorecte şi poate fi evitată prin adoptarea unor măsuri de precauţie corespunzătoare, aşa cum se arată mai jos.

- **Menţineţi o priză fermă pe unealtă şi poziţionaţi-vă corpul şi braţul astfel încât să vă permită să rezistaţi forţelor de reacţie. Folosiţi întotdeauna un mâner auxiliar, dacă este disponibil, pentru un control maxim asupra forţei de reacţie sau a reacţiei cuplului din timpul pornirii.** Operatorul poate controla forţele de reacţie sau reacţiile cuplului dacă sunt adoptate măsuri de precauţie.
- **Nu puneţi niciodată mâna adiacent unui accesoriu aflat în rotaţie.** Accesoriul poate genera reacţie în mână.
- **Nu vă poziţionaţi corpul în zona în care s-ar deplasa unealta în cazul producerii unei reacţii.** Reacţia imprimă uneltei o mişcare în sens opus celui în care se mişcă discul, în punctul de apucare.
- **Procedaţi cu atenţie sporită la prelucrarea colţurilor, muchiilor ascuţite etc. Evitaţi săltarea şi apucarea accesoriului.** Colţurile, muchiile

ascuţite sau salturile accesoriului au tendinţa de a apuca accesoriul generând pierderea controlului sau reacţia.

- **Nu montaţi un disc de ferăstrău pentru lemn sau un disc cu dinţi.** Aceste discuri provoacă frecvent reacţia şi pierderea controlului.

Avertismente privind siguranţa, specifice operaţiilor de polizare şi debitare abrazivă:

- **Folosiţi exclusiv tipurile de discuri recomandate pentru unealtă şi protecţia specifică proiectată pentru discul selectat.** Discurile pentru care unealta nu a fost proiectată nu pot fi protejate corespunzător şi sunt nesigure.
- **Suprafaţa de șlefuire a discurilor cu centru presat trebuie montată sub planul buzei de protecţie.** Discul montat necorespunzător, care se proiectează prin planul buzei de protecție, nu poate fi protejat în mod corespunzător.
- **Protecţia trebuie să fie ataşată ferm uneltei şi poziţionată pentru a oferi siguranţă maximă, astfel încât operatorul să fie expus unei porţiuni cât mai reduse din disc.** Protecţia ajută la protejarea operatorului împotriva fragmentelor din discul spart. Contactul accidental cu discurile şi scânteile poate provoca aprinderea articolelor de îmbrăcăminte.
- **Discurile trebuie utilizate exclusiv pentru aplicaţiile recomandate. Spre exemplu: nu polizaţi cu partea laterală a discului de debitare.** Discurile abrazive de debitare sunt destinate polizării periferice, iar forţele aplicate acestor discuri poate provoca spargerea lor.
- **Folosiţi întotdeauna flanşe de disc nedeteriorate, cu dimensiunile şi forma corespunzătoare discului selectat.** Flanşele corespunzătoare susţin discul, reducând, astfel, posibilitatea spargerii acestuia. Flanşele pentru discurile de debitare pot diferi de cele pentru discurile de polizor.
- **Nu folosiţi discuri uzate, provenind de la unelte mai mari.** Discurile proiectate pentru unelte mai mari nu corespund turaţiilor ridicate ale uneltelor mici şi se pot sparge.

Avertismente suplimentare privind siguranţa specifică operaţiilor de debitare abrazivă:

- **Nu forţaţi discul de debitare şi nu aplicaţi o presiune excesivă asupra acestuia. Nu încercaţi să faceţi o adâncime de tăiere excesivă.** Suprasolicitarea discului sporeşte sarcina şi posibilitatea de deformare sau agăţare a acestuia în tăietură, precum şi posibilitatea de reacţie sau spargere.
- **Nu vă poziţionaţi corpul în linie cu discul aflat în rotaţie sau în spatele acestuia.** Atunci când discul, în punctul de operare, se roteşte în sens opus poziţiei în care vă aflaţi, posibila reacţie poate proiecta discul aflat în rotaţie şi unealta direct spre dumneavoastră.
- **Dacă discul agaţă sau dacă întrerupeţi tăierea indiferent de motiv, opriţi unealta şi ţineţi-o nemişcată până la oprirea completă a discului. Nu încercaţi să îndepărtaţi niciodată discul de debitare din tăietură dacă discul se roteşte. În caz contrar se poate produce reacţia.** Cercetaţi şi acţionaţi pentru a elimina cauza agăţării discului.
- **Nu reluaţi operaţia de debitare cu discul în piesa de prelucrat. Lăsaţi discul să atingă turaţia maximă, apoi reintroduceţi-l cu atenţie în tăietură.** Dacă porniţi unealta cu discul în piesa de prelucrat este posibil ca discul să se agaţe, ridice sau să apară reacţia.
- **Pentru a minimiza riscul ciupirii discului şi apariţiei reacţiei, susţineţi panourile sau orice altă piesă de prelucrat supradimensionată.** Piesele mari au tendinţa de a se lăsa sub propria greutate. Este necesară plasarea de suporţi sub piesa de prelucrat, în apropierea liniei de debitare şi lângă marginea piesei, de ambele părţi ale discului.
- **Procedaţi cu atenţie deosebită la practicarea unei tăieturi tip „buzunar" în pereţi sau alte locuri ascunse.** Este posibil ca discul să taie ţevi de apă sau gaze, cabluri electrice sau obiecte care pot genera reacţia.

Reguli de siguranţă suplimentare pentru polizoare şi maşini de şlefuit

Pericole în timpul utilizării

- **Operatorii şi personalul de întreţinere trebuie să fie apţi din punct de vedere fizic să controleze volumul, greutatea şi forţa uneltei.**
- **Piesa de prelucrat trebuie fixată ferm.**
- **Asiguraţi-vă că scânteile nu ajung pe îmbrăcăminte. Purtaţi îmbrăcăminte ignifugă şi aveţi la îndemână o găleată cu apă.** Scânteile produse prin polizare pot aprinde îmbrăcămintea provocând arsuri grave.
- **Dacă unealta este utilizată pe plastic sau alte materiale izolatoare, există riscul descărcării electrostatice.**

© Chicago Pneumatic - 8940175118

- **Este posibilă generarea de atmosfere potenţial explozive ca urmare a prafului şi gazelor eliberate prin şlefuire sau polizare.** Utilizaţi sisteme de extragere sau eliminare a pulberii, adecvate pentru tipul de material în lucru.

Pericolele reprezentate de obiectele proiectate

- **Spargerea discului de polizor poate provoca vătămări grave sau chiar decesul.**
- **Cu ajutorul uneltelor furnizate, verificaţi dacă abrazivul este fixat în siguranţă pe polizor.**
- **Este interzisă modificarea în orice fel a uneltei sau accesoriilor sale.**

Pericole asociate dispozitivelor abrazive

- **Nu confundaţi pasul de filet UNC cu cel metric.**
- **Discul de polizor trebuie să se potrivească uşor pe ax, pentru a nu se tensiona la nivelul orificiului. Este interzisă folosirea de bucşe reductoare la utilizarea de discuri cu orificii mai mari.**
- **La montarea discurilor abrazive trebuie folosite exclusiv flanşele livrate cu polizorul. În cazul utilizării de şaibe plate sau a altor elemente de îmbinare, discul se poate tensiona.** Utilizaţi întotdeauna discuri groase din sugativă între flanşele de strângere a discului şi discul abraziv.
- **Dacă sunt furnizate mai multe flanşe pentru a se potrivi cu abrazivi de diferite dimensiuni şi tipuri, montaţi întotdeauna flanşa/flanşele corespunzătoare abrazivului utilizat.**
- **La montarea de cupe, conuri sau dopuri cu orificii filetate, capătul dinspre ax nu trebuie să intre în contact cu partea inferioară a orificiului, deoarece va tensiona abrazivul.**
- **Strângeţi discul pe ax, astfel încât să împiedice alunecarea şi aruncarea discului la oprirea polizorului.**

Pericole asociate mişcărilor repetitive

- **Atunci când utilizează o unealtă electrică pentru activităţi lucrative, operatorul poate resimţi disconfort la nivelul mâinilor, braţelor, umerilor, gâtului sau altor zone ale corpului.**
- **Adoptaţi o poziţie confortabilă, menţineţi-vă sprijinul pe picioare şi evitaţi poziţiile ciudate sau precare.** Modificarea poziţiei în timpul executării unor sarcini prelungite poate evita disconfortul şi oboseala.
- **Nu ignoraţi simptomele precum disconfortul, durerile, tremurăturile, furnicăturile, amorţeala, senzaţiile de arsură sau rigiditatea persistente şi recurente.** Încetaţi utilizarea uneltei, comunicaţi acest lucru angajatorului şi adresaţi-vă unui medic.

Pericole asociate zgomotului şi vibraţiilor

- **Nivelul ridicat al sunetului poate provoca hipoacuzia permanentă şi alte probleme precum acufena.** Folosiţi mijloace de protecţie pentru auz, aşa cum este recomandat de către angajator sau în reglementările de siguranţă şi sănătate ocupaţională.
- **Expunerea la vibraţii poate provoca dizabilităţi la nivelul nervilor şi circulaţiei mâinilor şi braţelor.** Purtaţi îmbrăcăminte călduroasă şi păstraţi-vă mâinile calde şi uscate. Dacă remarcaţi amorţeală, furnicături, durere sau albirea pielii încetaţi utilizarea uneltei, comunicaţi acest lucru angajatorului şi consultaţi un medic.
- **Ţineţi unealta uşor dar sigur, deoarece riscul asociat vibraţiilor este mai mare dacă forţa de apucare este crescută.** Dacă este posibil, susţineţi greutatea uneltei cu un balansier.
- **Pentru prevenirea creşterii accidentale a nivelului de zgomot şi vibraţii:**
  - Utilizaţi şi întreţineţi unealta şi selectaţi, întreţineţi şi înlocuiţi accesoriile şi consumabilele, conform instrucţiunilor prezentate în acest manual.
  - Pentru a preveni „zdrăngănitul" pieselor de prelucrat folosiţi materiale amortizoare.

Riscuri asociate locului de muncă

- **Alunecările/împiedicarea/căzăturile sunt cauze majore de vătămare gravă sau deces.** Zonele şi bancurile de lucru aglomerate favorizează producerea de vătămări.
- **Evitaţi inhalarea pulberilor, vaporilor sau sfărâmăturilor produse în procesul de lucru deoarece pot produce îmbolnăviri (de exemplu cancer, malformaţii la naştere, astm și/sau dermatite).** Folosiți extractoare de praf și purtați echipament de protecție pentru respirație atunci când lucrați cu materiale care produc particule în suspensie în aer.
- **Anumite tipuri de praf produs prin sablare, tăiere, polizare, găurire sau în urma altor activităţi din construcţii conţin substanţe chimice care, după cum se ştie în statul California, sunt cancerigene şi provoacă malformaţii congenitale sau afecţiuni reproductive.** Printre aceste chimicale se numără:
  - Plumbul din vopsele pe bază de plumb

- Cărămizile şi cimentul pe bază de oxid de siliciu cristalizat şi alte produse de zidărie.
- Arsenul şi cromul din cauciucul tratat chimic

Riscul specific acestor expuneri variază în funcţie de frecvenţa efectuării activităţii respective. Pentru a reduce expunerea la aceste chimicale: lucraţi într-o zonă bine aerisită şi dotată cu echipamente de protecţie aprobate, precum măştile de praf proiectate special pentru filtrarea particulelor microscopice.

- **Procedaţi cu atenţie în medii insuficient cunoscute.** Pericolele pot fi ascunse, ca de exemplu cabluri electrice sau conducte de altă natură. Această unealtă nu este izolată în cazul contactului cu surse electrice.
- **Această unealtă nu este destinată utilizării în atmosfere potenţial explozive.**

Avertismente de siguranţă suplimentare

ATENŢIE

Verificaţi întotdeauna ca butonul de blocare a axului să fie complet deblocat înainte de a porni dispozitivul.

- **Menţineţi mânerele şi suprafeţele de apucare uscate, curate şi fără ulei şi vaselină.** Mânerele şi suprafeţele de apucare alunecoase nu permit manevrarea sigură şi controlul uneltei în situaţii neaşteptate.
- **A nu se expune bateriile sau uneltele la foc sau temperaturi excesive.** Expunerea la foc sau temperaturi peste 130°C poate provoca explozia.
- Urmaţi toate instrucţiunile de încărcare şi nu încărcaţi bateriile sau unealta la temperaturi situate în afara intervalului specificat în instrucţiuni. Încărcarea necorespunzătoare sau la temperaturi în afara intervalului specificat poate duce la deteriorarea bateriei și la creșterea riscului de incendiu. Bateriile deteriorate sau modificate pot avea un comportament imprevizibil care poate duce la incendiu, explozie sau risc de rănire.
- Nu deveniţi indiferent şi nu ignoraţi principiile de siguranţă ale uneltelor ca urmare a cunoştinţelor acumulate din utilizarea frecventă a acestora. O acţiune neatentă poate provoca vătămări grave într-o fracţiune de secundă.

Riscuri reziduale

Chiar și atunci când polizorul unghiular este utilizat așa cum este prescris, este totuși imposibil să se elimine complet anumiți factori de risc rezidual. Pot apărea următoarele pericole, iar operatorul trebuie să acorde o atenție specială pentru a evita următoarele:

- Leziuni cauzate de particulele aruncate.
  - Particulele metalice sau abrazive pot pătrunde în ochi și pot provoca vătămări permanente grave. Purtați ochelari de protecție aprobați pentru operațiile de șlefuire ori de câte ori utilizați produsul.
- Leziuni cauzate de vibrații.
  - Limitați expunerea. Consultați Reducerea riscurilor.
- Leziuni cauzate de praf.
  - Purtați o mască potrivită pentru controlul prafului, cu filtre potrivite pentru a proteja împotriva particulelor de pe materialul prelucrat și particulelor abrazive din discul de polizare. Nu mâncați, nu beți și nu fumați în zona de lucru. Asigurați o ventilație corespunzătoare.
- Vătămări cauzate de contactul cu discul de polizat.
  - Discul şi piesa prelucrată se vor încinge în timpul utilizării. Purtați mănuși atunci când schimbați discurile sau atingeți piesa de prelucrat. Ţineţi tot timpul mâinile la distanţă de zona de polizare. Fixați piesa de prelucrat ori de câte ori este posibil.
- Leziuni cauzate de zgomot.
  - Expunerea prelungită la zgomot va crește riscul de afectare a auzului, iar efectele sunt cumulative. Când utilizați unelte electrice pentru o perioadă mai lungă de timp, purtați protecție auditivă.

Accidentele pot fi cauzate sau agravate de utilizarea prelungită a unei unelte. Atunci când utilizați orice unealtă pentru perioade lungi de timp, asigurați-vă că faceți pauze regulate. Leziuni cauzate de praf.

© Chicago Pneumatic - 8940175118

Condiții specifice de utilizare

Polizorul unghiular poate fi utilizat pentru tăierea, șlefuirea și perierea unei game largi de materiale, cum ar fi metalul sau piatra. Dacă aveți îndoieli, consultați instrucțiunile furnizate de producătorul accesoriilor.

Nu utilizați acest produs în niciun alt mod decât cel indicat pentru utilizarea normală.

Simboluri

	ATENŢIE! AVERTISMENT! PERICOL!
	Scoateți acumulatorul înainte de a începe orice operaţiune cu aparatul.
	Citiţi cu atenţie instrucţiunile înainte de a porni aparatul.
	Purtați întotdeauna ochelari de protecție atunci când utilizaţi aparatul.
	Purtaţi mănuşi!
	Nu aplicaţi forţă.
	Exclusiv pentru şlefuire.
	Exclusiv pentru operaţiuni de tăiere.
	Accesoriu - Nu este inclus în echipamentul standard, disponibil ca accesoriu.
	Nu aruncaţi sculele electrice împreună cu deșeurile menajere. Uneltele electrice şi echipamentele electronice care au ajuns la sfârșitul duratei lor de viață trebuie colectate separat și returnate la o unitate de reciclare compatibilă cu mediul. Consultaţi autorităţile locale sau distribuitorii cu amănuntul pentru sfaturi şi informaţii despre punctele de colectare pentru reciclare.
CE	Marcaj de conformitate europeană
TR 066	Marcaj naţional de conformitate Ucraina
EAC	Marcaj de conformitate eurasiatică.
	Marcaj de conformitate coreeană
n	Turaţie nominală

Informaţii utile

Site web

Conectați-vă la Chicago Pneumatic: www.cp.com.

Pe site-ul nostru puteţi găsi informaţii referitoare la produse, accesorii, piese de schimb şi publicaţii.

Ţara de origine

China

Copyright

© Copyright 2017, CHICAGO PNEUMATIC Tool Co. LLC, 1815 Clubhouse Road, Rock Hill, SC 29730

Toate drepturile rezervate. Este interzisă utilizarea sau copierea integrală sau parţială a conţinutului. Acest lucru este valabil pentru mărcile comerciale, denumirile modelelor, numerele componentelor şi schiţe. A se utiliza exclusiv piese autorizate. Eventualele deteriorări sau defecţiuni cauzate prin utilizarea de piese neautorizate nu este acoperită de garanţie nici de certificatul de conformitate.

Teknik veriler

Alet verileri

	CP8345	CP8350 EU / US
Serbest hız (dev/dak)	8500	8500
Tekerlek boyutu (in)	4,5"	5"
Ağırlık (kg)	2,5	2,6
Mil dişleri	5/8"	M14 / 5/8’’
Güç (W)	750	750
Güç (hp)	1	1
Akü voltajı (V)	20	20
Tekerlek boyutu (mm)	115	125
Ağırlık (lb)	5,5	5,7
Taşlama kalınlığı	6	6
tekerlek (mm)		
Aksesuar tipi		
Taşlama diski		Tip 27
Kesme tekerleği		Tip 41

Beyanlar

AB UYGUNLUK BEYANI

Biz **CHICAGO PNEUMATIC Tool Co. LLC**, 1815 Clubhouse Road, Rock Hill, SC 29730 olarak ve sorumluluğun tamamı bize ait olmak üzere, ürünün (adı, tipi ve seri numarasıyla birlikte, ön sayfaya bakın) aşağıdaki Direktif(ler)e uygun olduğunu beyan ederiz:
2006/42/AT, EMU Direktifi 2014/30/AB, RoHS Direktifi 2011/65/AB

Geçerli dengelenmiş standartlar:
EN 60745-1:2009+A11:2010,

EN60745-2-3:2011+A2:2013+A11:2014+A12:2014 +A13:2015, EN55014-1:2017,

EN 55014-2:2015, EN 50581:2012

İlgili teknik bilgiler ancak yetkili makamlar tarafından istenebilir:
Pascal Roussy, AR-GE Müdürü CP Technocenter 38, rue Bobby Sands, BP10273 44800 Saint Herblain, Fransa

Yer ve tarih: Saint-Herblain, 04/2017

Pascal ROUSSY

Yayınlayanın imzası

Ses ve titreşim

	CP8345	CP8350
Ses basınç seviyesi (dB(A))		78
Ses gücü seviyesi (dB(A))		89
	UL 60745-2-3	EN 60745-2-3
Belirsizlik K=3 dB(A)		

	CP8345	CP8350
Titreşim standardı	UL 60745-2-3	EN 60745-2-3
Titreşim değeri (m/sn²)		6,8
Titreşim belirsizliği (K) (m/sn²)		1,5

Bu bilgi sayfasında verilen titreşim emisyonu, EN 60745'te verilen standartlaştırılmış bir teste uygun bir şekilde ölçülmüştür ve bir aleti diğeriyle karşılaştırmak için kullanılabilir. Bir ilk maruziyet değerlendirmesi için kullanılabilir.

Beyan edilen titreşim emisyon seviyesi, aletin ana uygulamalarını temsil eder. Ancak alet, farklı uygulamalar için, farklı aksesuarlarla veya gerekli bakım yapılmadan kullanılırsa, titreşim emisyonu farklılık gösterebilir. Bu, toplam çalışma dönemi boyunca maruziyet seviyesini önemli ölçüde artırabilir.

Titreşime maruziyet seviyesinin bir tahmini, aletin kapandığı veya çalışmakla birlikte aslında işini yapmadığı zamanları da dikkate almalıdır. Bu, toplam çalışma dönemi boyunca maruziyet seviyesini önemli ölçüde azaltabilir.

Operatörü titreşimin etkilerinden korumak için ek güvenlik önlemlerini tanımlayın, örneğin: aletin ve aksesuarlarının bakımını yapın, ellerinizi sıcak tutun, iş kalıplarının organizasyonunu yapın.

Beyan edilen bu değerler, belirtilen standartlara göre yapılan laboratuar tipi testlerle elde edilmiştir ve aynı standartlara göre test edilen diğer aletlerin beyan edilen değerlerini karşılaştırmak için uygundur.

© Chicago Pneumatic - 8940175118

Beyan edilen bu değerler, risk değerlendirmelerinde kullanmak için yeterli değildir ve bireysel iş yerlerinde ölçülen değerler daha yüksek olabilir. Gerçek maruz kalma değerleri ve bireysel kullanıcının görebileceği zarar riski duruma özgüdür ve kullanıcının çalışma şekline, iş parçasına ve iş istasyonu tasarımı ile kullanıcının maruz kalma süresi ve fiziksel durumuna bağlıdır.

Biz **CHICAGO PNEUMATIC Tool Co. LLC** olarak, kontrolümüz olmayan bir iş yerinde risk değerlendirmesi için geçerli maruz kalmayı yansıtan değerler yerine açıklanan değerlerin kullanılmasının sonuçlarından sorumlu tutulamayız.

Bu alet, kullanımı yeterli derecede yönetilmediğinde el-kol titreşimi sendromuna yol açabilir. El-kol vibrasyonunu yönetmekle ilgili AB kılavuzuna http://www.pneurop.eu/index.php sitesinde, 'Tools' (Araçlar) ve 'Legislation' (Mevzuat) seçeneğinden ulaşılabilir.

Yönetme prosedürlerinin gelecekteki hasarı önlemeye yardımcı olacak şekilde değiştirilebilmesi için gürültü ve titreşime maruz kalmayla ilgili olabilecek belirtileri erken tespit etmek için bir sağlık gözetim programı öneriyoruz.

ⓘ Eğer bu ekipman sabitlenen uygulamalara yönelikse:
Gürültü emisyonu makine kurucusu için bir rehber olarak verilir. Tüm makine için gürültü ve titreşim emisyonu verileri makine kullanım kılavuzunda verilmelidir.

Güvenlik

⚠ **UYARI Maddi Hasar veya Ağır Yaralanma Riski**

Aleti kullanmadan önce tüm talimatları okuyup anladığınızdan ve bunlara uyduğunuzdan emin olun. Tüm talimatlara uymamak, elektrik çarpmasına, yangına, maddi hasara ve/veya ciddi yaralanmaya yol açabilir.

- ▸ Sistemin farklı parçalarıyla birlikte sunulan tüm Güvenlik Bilgilerini okuyun.
- ▸ Sistemin farklı parçalarının montajına, kullanımına ve bakımına yönelik tüm Ürün Talimatlarını okuyun.
- ▸ Sistem ve içindeki parçalara ilişkin tüm yerel olarak yasal güvenlik düzenlemelerini okuyun.
- ▸ Tüm Güvenlik Bilgilerini ve talimatlarını ileride kullanmak için saklayın.

Kullanım amacı

Açılı taşlama makinesi ancak bu kılavuzdaki talimat ve uyarıları okuyup anlamış olan ve eylemleri için sorumluluk kabul edebilen yetişkinler tarafından kullanılmak için tasarlanmıştır. Açılı taşlama makinesi, metalleri taşlamak ve kesmek ve beton kesmek için tasarlanmıştır. Açılı taşlama makinesine ancak uygun taşlama veya kesme diskleri ve bu kılavuzun ürün spesifikasyonu kısmında tarif edildiği şekilde ilgili korumalar (taşlama koruması veya kesme koruması) takılmalıdır. Açılı taşlama makinesi, elle kullanmak için tasarlanmıştır; bir bağlantı veya tezgaha takılmak için tasarlanmamıştır.

Ürünü, amacına uygun kullanımda belirtilenlerin dışında herhangi bir şekilde kullanmayın.

Kullanım beyanı

Bu ürün aşındırıcı maddeler kullanılarak talaş kaldırılması için tasarlanmıştır. Diğer her türlü kullanımı yasaktır. Sadece profesyonel kullanım içindir.

Ürüne özel talimatlar

Akü

Bir süredir kullanılmayan akü paketlerinin kullanılmadan önce şarj edilmesi gerekir.
50°C'yi (122°F) aşan sıcaklıklar, akü paketinin performansını düşürür. Isı veya güneş ışınlarına uzun süre maruz kalmaktan kaçının (aşırı ısınma riski vardır).
Şarj cihazlarının ve akü paketlerinin kontaklarının temiz tutulması gerekir.
İdeal bir kullanım ömrü için akünün kullanıldıktan sonra tam şarj edilmesi gerekir. Akünün olabilecek en uzun süreli kullanım ömrüne sahip olması için, şarj olduğunda akü paketini şarj cihazından çıkartın.

Taşıma ve Depolama

Lityum iyon aküler, Tehlikeli Mallar Yönetmeliğinin koşullarına tabidir. Bu aküleri taşıma, yerel, ulusal ve uluslararası kural ve yönetmeliklere göre yapılmalıdır.

- Kullanıcı, aküleri herhangi bir ek koşul gerekmeden karayolundan taşıyabilir.
- Lityum İyon pillerinin üçüncü kişilerce ticari olarak taşınması, Tehlikeli Mallar yönetmeliklerine tabidir. Taşıma hazırlığı ve taşıma özellikle gerekli eğitimi almış olan kişiler tarafından gerçekleştirilmeli ve bu işlem, uygun uzmanların eşliğinde yapılmalıdır.

Aküleri taşırken:

- Kısa devreyi önlemek için, akü kontak uçları korunmuş ve yalıtılmış olduğundan emin olun.
- Akü paketinin ambalaj içinde hareket etmeye karşı korunduğundan emin olun.

Akü paketini 30 günden fazla depolamak için:

- Akü paketini, sıcaklığın 27°C'nin altında olduğu ve nemden uzak yerlerde depolayın
- Akü paketlerini %30 - %50 şarjlı olarak depolayın.
- Depolama süresinin her altı ayında bir, paketi normal olarak şarj edin

Çalıştırma

- Dişli delik çarkıyla takılması planlanan aksesuarlar için, çarktaki dişlinin mil uzunluğu sığabilecek kadar uzun olduğundan emin olun.
- Kesme ve taşlama disklerini her zaman üreticinin talimatlarına göre kullanın ve saklayın.
- Kesme ve taşlama için her zaman doğru korumayı kullanın. Taş kesmek için her zaman aksesuarlar yelpazesindeki kesme kılavuzlu korumayı kullanın.
- Merkezi basık çarkların taşlama yüzeyinin, koruma dudağının düzleminin min. 2 mm altına takılması gerekir.
- Her zaman yardımcı kolu kullanın. Sabit olacak kadar ağır değilse, iş parçasının sabitlenmesi gerekir.
- Makineyle çalışmaya başlamadan önce ayarlama somununun sıkılması gerekir.

  İş parçasını dönen diske doğru asla elinizle kaydırmayın.

Bakım talimatları

- **Bütün bileşenlerin güvenli kullanım ve bertarafı hakkındaki yerel ülkenin çevre yönetmeliklerine uyun.**
- Bakım ve onarım çalışmaları ancak yetkili personel tarafından ve orijinal yedek parçalar kullanılarak gerçekleştirilmelidir. Teknik servis konusunda tavsiye için veya yedek parça gerektiğinde üretici veya size en yakın yetkili bayi ile irtibata geçin.
- Kazara çalışmasını önlemek için her zaman makinenin elektrik bağlantısının kesildiğinden emin olun.
- Alet her gün kullanılıyorsa, aleti her üç 3 ayda bir sökün ve inceleyin. Bozuk veya aşınmış parçaları değiştirin.
- Onarım süresini minimumda tutmak için, aşağıdaki servis kiti tavsiye edilir: **Ayarlama kiti**
- Plastik parçalara asla fren sıvıları, benzin, petrol bazlı ürünler, içeri sızan yağlar, vs. temas etmesine izin vermeyin. Kimyasallar, plastiğe zara verebilir, onu zayıflatabilir veya bozabilir ve bu da ağır yaralanmalara neden olabilir.
- Plastik parçaları temizlerken solvent kullanmaktan kaçının. Plastiklerin çoğu, farklı ticari solvent tiplerinden kaynaklanan hasara karşı hassastır ve bunların kullanılması sonucunda zarar görebilir. Kir, toz, yağ, gres yağı, vs. temizlemek için temiz bez kullanın.

© Chicago Pneumatic - 8940175118

Güvenlik talimatları

Amacımız güvenli ve etkin çalışmanıza yardımcı aletler üretmektir. Bu veya herhangi bir alet için en önemli güvenlik aygıtı SİZSİNİZ. Yaralanmaya karşı en iyi koruma sizin dikkat ve özeninizdir. Tüm olası güvenlik tehlikelerinin burada ele alınması mümkün değildir, ancak bazı önemli noktaları vurgulamaya çalıştık. Bu elektrikli aleti sadece uzman ve eğitimli operatörler monte etmeli, ayarlamalı veya kullanmalıdır.

Ek güvenlik bilgileri için aşağıdakilere başvurun:

- Bu aletle birlikte verilen diğer belgeler ve bilgiler.
- İşvereniniz, sendikanız ve / veya ticari birliğiniz.
- Diğer meslek sağlığı ve güvenlik bilgileri için aşağıdaki web sitelerine bakabilirsiniz:
  - http://www.osha.gov (ABD)
  - https://osha.europa.eu/ (Avrupa)

ATMAYIN – KULLANICIYA VERİN

Genel Elektrikli Alet Güvenlik Uyarıları

⚠ **UYARI Bütün güvenlik uyarılarını ve tüm talimatları okuyun. Uyarılara ve talimatlara uyulmaması elektrik çarpmasına, yangına ve/veya ciddi yaralanmalara yol açabilir.**

Bütün uyarıları ve talimatları ileride kullanmak için saklayın.

Uyarılardaki "elektrikli alet" terimi şebeke elektriği ile çalıştırılan (kablolu) elektrikli aletleri veya akü ile çalıştırılan (kablosuz) elektrik aletleri içermektedir.

Çalışma alanının güvenliği

- **Çalışma alanını temiz tutun ve iyi aydınlatın**. Dağınık veya karanlık alanlar kazalara davetiye çıkarır.
- **Elektrikli aletleri yanıcı sıvılar, gazlar ya da tozların bulunduğu yerler gibi patlayıcı ortamlarda kullanmayın.** Elektrikli aletler, toz veya dumanları tutuşturabilecek kıvılcımlar çıkartır.
- **Elektrikli aletleri kullanırken çocukları ve çevredekileri uzak tutun.** Dikkat dağınıklığı kontrolü kaybetmenize yol açabilir.

Elektrik güvenliği

- **Elektrikli aletlerin fişi prizle uyumlu olmalıdır. Fişi kesinlikle hiçbir şekilde değiştirmeyin. Topraklanmış elektrikli aletlerle hiçbir adaptör fişini kullanmayın.** Değiştirilmemiş fişler ve uygun prizler elektrik çarpması riskini azaltır.
- **Borular, radyatörler, ocak ve buzdolapları gibi topraklanmış yüzeylere vücut temasından kaçının.** Vücudunuz toprağa temas ediyorsa, elektrik çarpma riski daha yüksektir.
- **Elektrikli aletleri yağmura ya da ıslak ortamlara maruz bırakmayın.** Elektrikli bir alete su girmesi, elektrik çarpma riskini arttıracaktır.
- **Kabloyu yanlış kullanmayın. Elektrikli aleti kablosundan tutarak taşımayın, çekmeyin ya da prizden çıkarmayın. Kabloyu ısıdan, yağdan, keskin kenarlardan ya da hareketli parçalardan uzak tutun.** Hasarlı ya da karışmış kablolar elektrik çarpma riskini artırır.
- **Elektrikli bir aleti açık alanda kullanırken, açık havada kullanıma uygun bir uzatma kablosu kullanın.** Açık alanda kullanım için uygun bir kablonun kullanılması, elektrik çarpma riskini azaltır.
- **Elektrikli bir aletin nemli ortamda kullanımı kaçınılmazsa, bir artık akım cihazı (RCD) korumalı kaynak kullanın.** Bir RCD kullanımı, elektrik çarpma riskini azaltır.

Kişisel güvenlik

- **Elektrikli bir aleti kullanırken uyanık kalın, ne yaptığınıza dikkat edin ve sağduyunuzu kullanın. Elektrikli bir aleti yorgunken ya da uyuşturucu, alkol veya ilaç tedavisi etkisi altındayken kullanmayın.** Elektrikli aletleri kullanırken bir anlık dikkatsizlik ciddi kişisel yaralanma ile sonuçlanabilir.
- **Kişisel koruyucu ekipman kullanın. Daima göz koruması takın.** Uygun koşullar için toz maskesi, kaymayan güvenlik ayakkabıları, baret ya da kulaklık gibi koruyucu teçhizat kullanılması kişisel yaralanmaları azaltır.
- **İstem dışı çalıştırmaları önleyin. Güç kaynağına ve/veya akü paketine bağlamadan, aleti kaldırmadan ya da taşımadan önce düğmenin kapalı konumda olduğundan emin olun.** Elektrikli aletleri parmağınız düğme

üzerinde olacak şekilde taşımak ya da açık konumdaki elektrikli aletleri elektriğe bağlamak kazalara davetiye çıkarır.

- **Elektrikli aleti çalıştırmadan önce üzerindeki her türlü ayarlama anahtarını çıkartın.** Elektrikli aletin dönen bir parçasının üzerinde kalan bir anahtar kişisel yaralanmalara neden olabilir.
- **Ulaşılması güç yerlerde kullanmayın. Her zaman ayaklarınızı yere uygun bir şekilde basın ve dengenizi koruyun.** Bu, beklenmeyen durumlarda elektrikli aletin daha iyi kontrol edilebilmesini sağlar.
- **Uygun biçimde giyinin. Takı takmayın veya bol kıyafetler giymeyin. Saçınızı, elbisenizi ve eldivenlerinizi hareketli parçalardan uzak tutun.** Bol giysiler, takılar veya uzun saç hareketli parçalara takılabilir.
- **Cihazlar toz giderme ve toplama aletlerinin bağlanmasına uygunsa, bunların bağlı olduklarından ve düzgün kullanıldığından emin olun.** Toz toplayıcının kullanılması, tozla ilgili tehlikeleri azaltabilir.

Elektrikli alet kullanımı ve bakımı

- **Elektrikli aleti zorlamayın. Uygulamanız için doğru elektrikli aleti kullanın.** Doğru elektrikli alet tasarlandığı hızda işi daha iyi ve daha güvenli yapacaktır.
- **Açma ve kapama düğmesi çalışmıyorsa, elektrikli aleti kullanmayın.** Düğme ile kontrol edilemeyen her elektrikli alet tehlikelidir ve mutlaka tamir edilmelidir.
- **Herhangi bir ayarlama, aksesuar değişimi yapmadan ya da elektrikli aleti saklamadan önce fişi güç kaynağından ve/veya akü paketini elektrikli aletten çıkarın.** Bu tür önleyici güvenlik tedbirleri, elektrikli aletin kazayla çalışması riskini azaltır.
- **Elektrikli aleti çocukların erişemeyeceği yerde saklayın ve elektrikli aleti veya bu talimatları bilmeyen kişilerin elektrikli aleti kullanmalarına izin vermeyin.** Elektrikli aletler, eğitimsiz kullanıcıların ellerinde tehlikelidir.
- **Elektrikli aletlerin bakımını yapın. Hareketli parçaların yanlış hizalanması veya bağlanması, parçaların kopması veya elektrikli aletin çalışmasını etkileyebilecek diğer herhangi bir durum için kontrol edin. Hasarlı ise, elektrikli aleti kullanmadan önce tamir ettirin.** Çoğu kaza elektrikli aletlerin yetersiz bakımından kaynaklanır.
- **Kesici aletleri, keskin ve temiz tutun.** Bakımı düzgün yapılmış keskin ağızlı kesici aletlerin sıkışma ihtimali daha azdır ve kontrol etmesi daha kolaydır.
- **Elektrikli aleti, aksesuarları ve parçaları vb. bu talimatlara uygun olarak, çalışma koşullarını ve yapılacak işi dikkate alarak kullanın.** Elektrikli aletin amaçlanandan farklı işler için kullanılması tehlikeli durumlara neden olabilir.

Akülü aletin kullanımı ve bakımı

- **Sadece üretici tarafından belirtilen şarj cihazıyla şarj edin**. Bir akü paketi türü için uygun olan şarj cihazı, başka bir akü paketi ile birlikte kullanıldığında yangın riski oluşturabilir.
- **Elektrikli aletleri sadece özel olarak belirtilen akü paketleriyle kullanın.** Başka herhangi bir akü paketi kullanılması yaralanma ve yangın riski oluşturabilir.
- **Akü paketi kullanılmadığında, bir terminalle diğer terminal arasında bağlantı oluşturabilecek kağıt ataçlar, bozuk paralar, anahtarlar, çiviler, vidalar gibi diğer küçük metal nesnelerden uzak tutun.**. Akü terminallerinin kısa devre yapılması, yanık veya yangına neden olabilir.
- **Kötü kullanım koşullarında, aküden sıvı çıkabilir; bu sıvıya temas etmeyin. Yanlışlıkla temas edilirse, suyla yıkayın. Sıvı gözlere temas ederse, tıbbi yardım alın**. Aküden çıkan sıvı, tahriş veya yanıklara neden olabilir.

Service

- **Elektrikli aletinizi, sadece orijinal yedek parça kullanan yetkili tamircilere servis ettirin.** Bu, elektrikli aletin güvenle bakımını sağlayacaktır.

Taşlama ve Aşındırıcılı Kesme İşlemleri için Ortak Güvenlik Uyarıları:

- **Bu elektrikli alet bir taşlama veya kesme aleti olarak işlev yapmak üzere tasarlanmıştır. Bu elektrikli alet ile birlikte verilen tüm güvenlik uyarılarını, talimatlarını, resimlerini ve spesifikasyonlarını okuyun.** Aşağıda belirtilen

© Chicago Pneumatic - 8940175118

tüm talimatlara uymamak, elektrik çarpmasına, yangına ve/veya ciddi kişisel yaralanmaya yol açabilir.

- **Taşlama veya kesme gibi işlemlerin bu elektrikli alet ile yapılması önerilmez.** Elektrik aletin yapmasının planlanmadığı işlemler bir tehlike oluşturabilir ve kişisel yaralanmaya yol açabilir.
- **Alet üreticisi tarafından özel olarak tasarlanmayan ve önerilmeyen aksesuarları kullanmayın.** Aksesuarın elektrikli aletinize takılabilmesi, güvenli bir şekilde kullanılacağını garanti etmez.
- **Aksesuarın anma hızı en azından elektrikli alet üzerinde işaretli azami hıza eşit olmalıdır.** Anma hızlarından daha hızlı çalışan aksesuarlar kırılarak fırlayabilir.
- **Aksesuarınızın dış çapı ve kalınlığı elektrikli aletinizin kapasite sınıfı dahilinde olmalıdır.** Yanlış boyutlandırılan aksesuarlar yeterince korunamaz veya kontrol edilemez.
- **Aksesuarların dişli montajının taşlama makinesi milinin dişlisine uygun olması gerekir. Flanşlarla takılan aksesuarlar için, aksesuarın arbor deliğinin, flanşın bulma çapına uyması gerekir.** Elektrikli aletin bağlantı donanımı ile uyumlu olmayan aksesuarlar dengesiz çalışır, aşırı titreşim yapar ve kontrolün kaybedilmesine neden olabilir.
- **Hasarlı bir aksesuarı kullanmayın. Her kullanım öncesinde, aşındırıcı diskler gibi aksesuarları kırılmalara ve çatlaklara karşı, destek yastığını çatlaklara, yarılmalara veya aşırı aşınmaya karşı, tel fırçayı gevşek veya çatlamış tellere karşı inceleyin. Elektrikli alet veya aksesuar düşürülürse, hasar olup olmadığına bakın veya hasarsız bir aksesuar takın. Bir aksesuarı inceleyip taktıktan sonra, kendinizi ve yanınızda duranları dönen aksesuar düzleminden uzakta konumlandırın ve elektrikli aleti azami yüksüz hızda bir dakika çalıştırın.** Hasarlı aksesuarlar normalde bu test süresi içinde koparak ayrılırlar.
- **Kişisel koruyucu ekipman kullanın. Uygulamaya bağlı olarak maske, koruyucu gözlük veya emniyet gözlüğü kullanın. Uygun görüldüğü taktirde toz maskesi, kulak tıkacı, eldiven ve küçük aşındırıcı veya iş parçası kırıntılarına karşı koruma özellikli bir atölye önlüğü kullanın.** Göz koruması çeşitli işlemler tarafından oluşturulan uçan cisimlere karşı koruma özelliğine sahip olmalıdır. Toz maskesi veya solunum aygıtı yaptığınız işlem nedeniyle oluşturulan partikülleri filtreleme özelliğine sahip olmalıdır. Şiddetli gürültüye uzun süreyle maruz kalınması işitme kaybına yol açabilir.
- **Yakında duran kişileri çalışma alanından güvenli bir mesafede tutun. Çalışma alanına giren kişiler kişisel koruyucu ekipman kullanmalıdırlar.** İş parçasına veya kırılan bir aksesuara ait kırıntılar fırlayabilirler ve çalışma alanının ötesindeki kişilerin yaralanmasına neden olabilirler.
- **Kesme aletinin gizlenmiş bir kabloyla temas edebileceği yerlerde bir işlem yaparken, elektrikli aleti sadece yalıtılmış kavrama yüzeylerinden tutun.** "Akım taşıyan" bir tele temas, elektrikli aletin açıktaki metal parçalarını da "akım taşır" hale getirir ve operatöre elektrik çarpmasına neden olabilir.”

  Aksesuar tam olarak durmadan asla elektrikli aleti yere bırakmayın. Dönen aksesuar yüzeye takılabilir ve elektrikli aleti kontrolünüz dışına çıkarabilir.
- **Yan tarafınızda taşırken elektrikli aleti çalıştırmayın.** Dönen aksesuar ile kazara temas edilmesi giysilerinizin takılmasına yol açarak aksesuarı vücudunuza doğru çekebilir.
- **Elektrikli aletin hava çıkışlarını düzenli olarak temizleyin.** Motorun fanı muhafaza içindeki tozu çekecektir ve toz halindeki metalin aşırı birikmesi elektriksel tehlikelere neden olabilir.
- **Elektrikli aleti yanıcı malzemelerin yakınında çalıştırmayın.** Kıvılcımlar bu malzemelerin yanmasına neden olabilir.
- **Sıvı soğutucular gerektiren aksesuarları kullanmayın.** Su veya diğer sıvı soğutucuların kullanılması elektrik çarpmasına neden olabilir.

Geri Tepme ve İlgili Uyarılar

Geri tepme sıkışmış veya takılmış dönen diskin, destek yastığının, fırçanın veya diğer başka bir aksesuara ani bir tepkidir. Sıkışma veya takılma, kontrolsüz elektrikli aletin sıkışma noktasındaki aksesuar dönüşünün ters yönünde zorlanmasına neden olacak şekilde dönen aksesuarın ani durmasına yol açar.

Örneğin, bir aşındırıcı disk iş parçası tarafından engellenir veya sıkıştırılırsa, sıkışma noktasına giren disk kenarı diskin tırmanmasına veya geri tepmesine

neden olacak şekilde malzeme yüzeyine gömülebilir. Sıkışma noktasında diskin hareket yönüne bağlı olarak, disk ya operatöre doğru ya da operatörün uzağına atlayabilir. Aşındırıcı diskler de bu koşullar altında kırılabilir.

Geri tepme elektrikli aletin yanlış kullanımının ve/veya yanlış kullanım prosedürlerinin veya koşullarının bir sonucudur ve aşağıda verildiği şekilde uygun tedbirlerin alınmasıyla önlenebilir.

- **Elektrikli aleti iyice kavrayın ve vücudunuzu ve kolunuzu geri tepme kuvvetlerine karşı koyabilecek şekilde konumlandırın. Çalıştırma sırasında geri tepme veya tork reaksiyonu üzerinde azami kontrol için varsa daima yardımcı kolu kullanın.** Uygun tedbirler alınırsa, operatör tork reaksiyonlarını veya geri tepme kuvvetlerini kontrol edebilir.
- **Elinizi asla dönen aksesuarın yakınına koymayın.** Aksesuar elinizin üzerinde geri tepebilir.
- **Vücudunuzu, geri tepme durumunda elektrikli aletin hareket edeceği alan içine konumlandırmayın.** Geri tepme, takılma noktasında diskin hareketine zıt yönde aleti itecektir.
- **Köşelerde, keskin kenarlarda vb. çalışırken özel dikkat sarf edin. Aksesuarın zıplamasını ve takılmasını önleyin.** Köşeler, keskin kenarlar veya zıplama dönen aksesuarın takılmasına ve dolayısıyla kontrol kaybına veya geri tepmeye neden olurlar.
- **Testere zinciri ahşap oyma bıçağı veya dişli testere bıçağı takmayın.** Bu tür bıçaklar sıklıkla geri tepmeye ve kontrol kaybına neden olurlar.

Taşlama ve Aşındırıcılı Kesme İşlemleri için Özel Güvenlik Uyarıları:

- **Sadece elektrikli aletiniz için önerilen disk türlerini ve seçtiğiniz disk için özel olarak tasarlanmış koruyucuyu kullanın.** Elektrikli alet için tasarlanmamış diskler yeterince korunamaz ve güvensizdir.
- **Merkezi basık çarkların taşlama yüzeyinin, koruma dudağının düzleminin altına takılması gerekir.** Yanlış takılan ve koruma dudağının düzleminden geçen bir tekerlek, yeterince korunamaz.
- **Koruyucu, elektrikli alete sıkıca bağlanmalıdır ve en az miktarda diskin operatörü göreceği şekilde azami güvenlik gözetilerek konumlandırılmalıdır.** Koruyucu, kırılan disk kırıntılarına, disk ile istenmedik temasa ve giysileri tutuşturabilecek kıvılcımlara karşı operatörü korumaya yardımcı olur.
- **Diskler sadece önerilen uygulamalar için kullanılmalıdır. Örneğin: kesme diskinin yan tarafıyla taşlama yapmayın.** Aşındırıcı kesme diskleri çevresel taşlamaya yönelik olup bu disklere uygulanan yan kuvvetler bunların parçalanmasına neden olabilir.
- **Seçtiğiniz disk için daima doğru boyutta ve biçimde olan hasarsız disk flanşlarını kullanın.** Uygun disk flanşları diski destekler ve böylece diskin kırılması olasılığı azaltılır. Kesme disklerine ait flanşlar taşlama diski flanşlarından farklı olabilir.
- **Daha büyük elektrikli aletlere ait aşınmış diskleri kullanmayın.** Daha büyük elektrikli alet için tasarlanmış disk daha küçük bir aletin daha yüksek hızı için uygun değildir ve patlayabilir.

Aşındırıcılı Kesme İşlemleri için Özel İlave Güvenlik Uyarıları:

- **Kesme diskini "sıkıştırmayın" veya aşırı baskı uygulamayın. Aşırı bir kesme derinliği oluşturmaya çalışmayın.** Diskin aşırı zorlanması diskin kesik içindeki yükünü ve burulma veya sıkışmaya yatkınlığını ve geri tepme veya disk kırılması olasılığını arttırır.
- **Vücudunuzu dönen disk ile aynı hizada veya diskin arkasına konumlandırmayın.** Disk, çalışma noktasında, vücudunuzdan uzaklaşırken, muhtemel geri tepme dönmekte olan diski ve elektrikli aleti size doğru itebilir.
- **Disk sıkıştığında veya herhangi bir nedenle kesme yapmadığında, elektrikli aleti kapatın ve disk tam olarak durana kadar elektrikli aleti hareket ettirmeden tutun. Disk hareket halindeyken kesme diskini asla kesik içinden çıkartmaya çalışmayın, aksi taktirde geri tepme olabilir.** Disk sıkışmasının nedenini ortadan kaldırmak için gerekli incelemeyi ve düzeltici işlemi yapın.
- **İş parçasında kesme işlemini yeniden başlatmayın. Diskin tam hıza ulaşmasını bekleyin ve kesiğe dikkatlice yeniden girmesini sağlayın.** Elektrikli alet iş parçası içinde yeniden çalıştırılırsa disk sıkışabilir, üste binebilir veya geri tepebilir.

© Chicago Pneumatic - 8940175118

- **Diskin sıkışma ve geri tepme riskini en aza indirmek için panelleri veya büyük boyutlu iş parçalarını destekleyin.** Büyük iş parçaları kendi ağırlıklarıyla sehim yapma eğilimindedirler. Destekler kesme hattı yakınında iş parçası altına ve diskin her iki yanında iş parçasının kenarı yakınına yerleştirilmelidir.
- **Mevcut cidarların veya diğer kör alanların içine bir "cep kesimi" yaparken ekstra dikkat sarf edin.** Çıkıntı yapan disk geri tepmeye yol açacak şekilde gaz veya su borularını, elektrik kablolarını veya cisimleri kesebilir.

Taşlama ve zımpara makineleri için Ek Güvenlik Kuralları

Kullanım tehlikeleri

- **Operatörler ve bakım personeli, aletin büyüklüğünü, ağırlığını ve gücünü fiziksel olarak taşıyabilecek durumda olmalıdır.**
- **İş parçasının sıkı bir şekilde bağlandığından emin olun.**
- **Kıvılcımların giysilerin üzerine gelmediğinden emin olun. Yangına dayanıklı giysiler kullanın ve yakında bir kova su bulundurun.** Taşlama kıvılcımları giysilerin alev almasına ve ciddi yanıklara neden olabilir.
- **Plastik ve diğer iletken olmayan maddeler üzerinde kullanıldığında elektrostatik deşarj riski bulunmaktadır.**
- **Zımparalamadan veya taşlamadan kaynaklanan toz ve dumanlar patlama tehlikesi taşıyan ortamlara neden olabilirler.** İşlenmekte olan malzemeye uygun toz çekme ya da giderme sistemlerini kullanın.

Fırlama tehlikeleri

- **Parçalanan bir taşlama diski çok ciddi yaralanmaya veya ölüme neden olabilir.**
- **Aşındırıcının taşlama makinesine verilen aletler kullanılarak sıkıca bağlandığından emin olun.**
- **Bu alette ve aksesuarlarında hiçbir şekilde değişiklik yapılmamalıdır.**

Aşındırıcı montaj tehlikeleri

- **UNC ve metrik vida dişleri arasındaki yanlış eşleşmeden kaçının.**
- **Delik üzerinde zorlanmayı önlemek için taşlama diskleri mil üzerine rahatça geçmelidir. Büyük delikli taşlama disklerini uygun duruma getirmek için daraltıcı bilezik kullanmayın.**
- **Taşlama diskini monte etmek için sadece taşlama makinesi ile gelen flanşları kullanın. Yassı pullar ya da diğer adaptörler diske aşırı baskı uygulayabilir.** Flanşlar ile taşlama diski arasında her zaman ağır kurutma kâğıdı diskleri kullanın.
- **Farklı boyut ve tiplerde aşındırıcıya uyacak çok sayıda flanş tedarik edilirse, daima kullanılmakta olan aşındırıcı için doğru flanş(lar)ı takın.**
- **Çanak, konik veya düz parmak diskleri dişli deliklere takarken, aşındırıcıya baskı uygulamaması için mil ucu deliğin alt kısmına temas etmemelidir.**
- **Taşlama makinesi kapalı iken gezinmesini önlemek için mil üzerindeki diski sıkın.**

Tekrarlanan hareket tehlikeleri

- **İşe ilişkin aktivitelerde bulunurken elektrikli bir alet kullanıldığı zaman, operatör ellerde, kollarda, omuzlarda, boyunda ve vücudun diğer kısımlarında rahatsızlık hissedebilir.**
- **Yere sağlam basarak ve uygunsuz veya dengeyi bozacak duruşlardan kaçınarak konforlu bir duruş benimseyin.** Uzun süren işlerde duruşun değiştirilmesi rahatsızlığın ve yorgunluğun önlenmesine yardımcı olabilir.
- **Devamlı veya yinelenen rahatsızlık, acı, çarpıntı, ağrı, karıncalanma, uyuşma, ateş basması veya gerginlik gibi belirtileri göz ardı etmeyin.** Aleti kullanmayı bırakın, işvereninize haber verin ve bir doktora başvurun.

Gürültü ve Titreşim tehlikeleri

- **Yüksek ses düzeyleri kalıcı işitme kaybına veya kulak çınlaması gibi sorunlara neden olabilir.** İşvereniniz tarafından veya meslek sağlığı ve güvenliği yönetmelikleriyle tavsiye edilen işitme korumasını kullanın.
- **Titreşime maruz kalmak ellere ve kollara gelen sinirlerin ve kan akışının zarar görmesine neden olabilir.** Kalın giysiler giyin ve ellerinizi sıcak ve kuru tutun. Ciltte

duyarsızlık, karıncalanma, ağrı veya beyazlama oluşursa, aleti kullanmayı bırakın, işvereninize haber verin ve bir hekime başvurun.

- **Titreşimden kaynaklanan risk, kavrama kuvveti yükseldikçe daha fazla olduğundan, aleti fazla sıkmadan ancak güvenli bir şekilde kavrayın.** Mümkün olan yerlerde, aletin ağırlığını bir dengeleyici ile destekleyin.
- **Gürültü ve titreşim seviyelerinde gereksiz artışları önlemek için:**
  - Aletin kullanımını ve bakımını, ve aksesuarların ve sarf malzemelerinin seçimini, bakımını ve değişimini bu kullanım kılavuzuna göre yapın;
  - İş parçalarının \"çınlama\" yapmasını önlemek için sönümleyici materyaller kullanın.

İşyeri tehlikeleri

- **Kayma/Takılma/Düşme önemli bir yaralanma veya ölüm sebebidir.** Dağınık alanlar ve çalışma tezgahları, yaralanmalara davetiye çıkarır.
- **Çalışma sürecinde hastalığa neden olabilecek (örneğin, kanser, doğum kusurları, astım ve/veya dermatit) tozları veya dumanları solumaktan ya da döküntü/artık ile temastan kaçının.** Havayla taşınan partiküller oluşturan malzemeler ile çalışırken toz çekme işlemi yapın ve solunum koruyucu donanım kullanın.
- **Elektrikli zımparalama, doğrama, bileme, delme ve diğer yapı faaliyetlerinin neden olduğu bazı tozlar, California eyaleti tarafından kansere ve doğum kusurlarına veya diğer üreme rahatsızlıklarına neden olduğu bilinen kimyasallar içermektedir.** Bu kimyasallardan bazıları şunlardır:
  - Kurşun bazlı boyalardaki kurşun
  - Kristalimsi silis tuğla ile çimento ve diğer duvarcılık ürünleri
  - Arsenik ile kimyasal olarak işlenmiş kauçuktaki krom

  Bu maruz kalmalar karşısındaki riskiniz bu tür işleri ne kadar sıklıkla yaptığınıza bağlı olarak değişiklik gösterir. Bu kimyasallara maruz kalma derecesini azaltmak için: iyi havalandırılmış alanlarda çalışın ve özellikle mikroskobik partikülleri filtrelemek üzere tasarlanmış toz maskeleri gibi onaylanmış güvenlik ekipmanı kullanarak çalışın.
- **Bilmediğiniz ortamlarda dikkatli olun.** Elektrik ya da diğer hizmet (gaz) hatları gibi gizli tehlikeler bulunabilir. Bu alet, elektrik gücü kaynaklarına temasa karşı izolasyonlu değildir.
- **Bu alet patlama riski taşıyan ortamlarda kullanıma uygun değildir.**

Ek güvenlik uyarıları

UYARI

Ürünü açmadan önce her zaman mil kilit düğmesi tam çözüldüğünü kontrol edin.

- **Tutamakları ve kavrama yüzeylerini kuru, temiz ve yağ ile gresten arındırılmış halde tutun.** Kaygan tutamaklar ve kavrama yüzeyleri beklenmedik durumlarda aletin güvenli bir şekilde tutulmasını ve kontrolünü olanaksız kılar.
- **Bir akü paketini veya aleti yangın ya da aşırı sıcaklığa maruz bırakmayın.** Ateşe veya 130°C'nin üzerinde sıcaklığa maruz bırakmak patlamaya neden olabilir.
- Tüm şarj etme talimatlarına uyun ve talimatlarda belirtilen sıcaklık aralığının dışında akü paketini veya aleti şarj etmeyin. Yanlış veya belirtilen aralığın dışındaki sıcaklıklarda şarj etmek, aküye zarar verebilir ve yangın riskini artırabilir. Hasarlı veya değiştirilmiş akülerde, yangın, patlama veya yaralanma riskine neden olan beklenmeyen davranışlar görülebilir.
- Aletlerin sık kullanılması sonucunda kazanılan aşinalığın dikkatsizliğe ve aletin güvenlik prensiplerini göz ardı etmenize neden olmasına fırsat vermeyin. Dikkatsizce yapılan bir işlem bir anda ciddi bir yaralanmaya neden olabilir.

Artık Riskler

Açılı taşlama makinesi belirtildiği şekilde kullanıldığında bile, bazı artık riski faktörlerini tamamen ortadan kaldırmak imkansızdır. Aşağıdaki tehlikeler oluşabilir ve aşağıdakileri önlemek için operatörün özellikle dikkat etmesi gerekir:

- Ortalığa fırlatılan parçacıklardan kaynaklanan yaralanma.
  - Gözlere metal veya tahriş edici parçacıklar kaçıp, kalıcı ağır hasara neden olabilir. Ürünü kullandığınızda her zaman taşlama işlemleri için onaylanmış koruyucu gözlük kullanın
- Titreşimden kaynaklanan yaralanma.

© Chicago Pneumatic - 8940175118

- Maruz kalmayı sınırlandırın. Bakın Riski Azaltma.
- Tozdan kaynaklanan yaralanma.
  - Üzerinde çalışılan malzemeye ve taşlama diskinden gelen tahriş edici parçacıklara karşı korunmak için uygun filtreleri bulunan uygun toz kontrol maskesi kullanın. Çalışma alanında yemeyin, içecek ve sigara içmeyin. Yeterli havalandırma sağlayın.
- Taşlama diskine temastan kaynaklanan yaralanma.
  - Disk ve iş parçası kullanım sırasında ısınır. Diskleri değiştirirken veya iş parçasına dokunurken eldiven kullanın. Ellerinizi her zaman taşlama alanından uzak tutun. Mümkünse, iş parçasını sıkıştırın.
- Gürültüden kaynaklanan yaralanma.
  - Gürültüye uzun süre maruz kalma, işitme hasarı riskini artırır ve etkileri kümülatiftir. Elektrikli aletleri uzun süre kullandığınızda her zaman koruyucu kulaklık kullanın.

Alet uzun süre kullanıldığında yaralanmalar oluşabilir veya daha da ağırlaşabilir. Herhangi bir aleti uzun süre kullandığınızda, düzenli olarak mola verin.

Belirtilen kullanım koşulları

Açılı taşlama makinesi, örneğin metal veya taş gibi geniş bir malzeme aralığını kesme, taşlama ve telle fırçalama için kullanılabilir. Herhangi bir şüpheniz varsa, lütfen aksesuar üreticisi tarafından sağlanan talimatlara bakın.

Bu ürünü, normal kullanım için belirtilenin dışında herhangi bir şekilde kullanmayın.

Simgeler

	DİKKAT! UYARI! TEHLİKE!
	Makine üzerinde herhangi bir işe başlamadan önce, akü paketini sökün.
	Lütfen makineyi başlatmadan önce talimatları dikkatli bir biçimde okuyun.
	Makineyi kullanırken her zaman koruyucu gözlük kullanın.
	Eldiven kullanın!
	Güç kullanmayın.
	Sadece taşlama için.
	Sadece kesme işi için.
	Aksesuar - Standart ekipmana dahil değildir, bir aksesuar olarak kullanılabilir.
	Elektrikli aletleri evsel atık malzemeleriyle birlikte atmayın. Kullanım ömürleri dolmuş olan elektrikli aletler ve elektronik ekipmanlar ayrı toplanmalı ve çevre koruma açısından uygun bir geri dönüşüm tesisine geri gönderilmelidir. Geri dönüşüm önerileri ve toplama noktaları için bölgenizdeki yetkili makamlar veya bayinizle irtibata geçin.
CE	Avrupa Uygunluk İşareti
TR 066	Ukrayna Ulusal Uygunluk İşareti
EAC	Avrasya Uygunluk İşareti.
	Kore Uygunluk İşareti
n	Nominal hız

Faydalı bilgiler

Web Sitesi

Chicago Pneumatic'te oturum açın: www.cp.com.

Web sitemizde ürünlerimiz, aksesuarlar, yedek parçalar hakkında bilgileri ve yayınlanmış makaleleri bulabilirsiniz.

Menşei ülke

Çin

Telif hakkı

© Telif Hakkı 2017, CHICAGO PNEUMATIC Tool Co. LLC, 1815 Clubhouse Road, Rock Hill, SC 29730

Tüm hakları saklıdır. İçeriğin veya bir kısmının her türlü yetkisiz kullanımı veya kopyalaması yasaktır. Bu özellikle ticari markalar, model adları, parça numaraları ve çizimler için geçerlidir. Sadece yetkili parçaları kullanın. Onaylanmamış parçaların kullanımı nedeniyle oluşan zararlar veya arızalar Garanti veya Ürün Sorumluluğu kapsamına girmez.

Tehnički podaci

Podaci o alatu

	CP8345	CP8350 EU / US
Slobodna brzina (okr/min)	8500	8500
Veličina ploče (inča)	4,5"	5"
Težina (kg)	2,5	2,6
Navoj osovine	5/8"	M14 / 5/8”
Snaga (W)	750	750
Snaga (ks)	1	1
Napon baterije (V)	20	20
Veličina ploče (mm)	115	125
Težina (lb)	5,5	5,7
Debljina brusne ploče (mm)	6	6
Vrsta pribora		
Brusna ploča		Tip 27
Rezna ploča		Tip 41

Izjave

EU IZJAVA O SUKLADNOSTI

Mi, **CHICAGO PNEUMATIC Tool Co. LLC**, 1815 Clubhouse Road, Rock Hill, SC 29730, izjavljujemo pod vlastitom odgovornošću da je proizvod (s nazivom, vrstom i serijskim brojem, vidi prednju stranicu) u skladu sa sljedećim direktivama: **2006/42/EC, EMC Direktiva 2014/30/EU, RoHS Direktiva 2011/65/EU**

Primijenjene usklađene norme:
EN 60745-1:2009+A11:2010,

EN60745-2-3:2011+A2:2013+A11:2014+A12:2014 +A13:2015, EN55014-1:2017,

EN 55014-2:2015, EN 50581:2012

Relevantne tehničke informacije mogu zatražiti samo nadležna tijela iz:
Pascal Roussy, R&D Manager, CP Technocenter, 38 rue Bobby Sands, BP10273 44800 Saint Herblain, Francuska

Mjesto i datum: Saint-Herblain, 04/2017

Pascal ROUSSY

Potpis izdavatelja

Buka i vibracije

	CP8345	CP8350
Razina zvučnog tlaka (dB(A))		78
Razina zvučne snage (dB(A))		89
	UL 60745-2-3	EN 60745-2-3
Odstupanje K=3 dB(A)		

	CP8345	CP8350
Norma vibracija	UL 60745-2-3	EN 60745-2-3
Vrijednost vibracija (m/s²)		6,8
Odstupanje vibracija (K) (m/s²)		1,5

Emisija vibracija navedena u ovom informativnom listu izmjerena je u skladu sa standardiziranim testom zadanim u normi EN 60745 i može se koristiti za uspoređivanje alata. Mogao bi se koristiti za pripremnu procjenu izlaganja.

Navedena razina emisije vibracija odnosi se na glavnu primjenu alata. Međutim, ako se alat koristi u različite svrhe s različitim priborom ili ako se slabo održava, može se razlikovati emisija vibracija. To bi moglo znatno povećati razinu izlaganja tijekom ukupnog radnog razdoblja.

Procjena razine izlaganja vibracijama također treba uzeti u obzir vremena isključivanja ili rada alata, no ne i stvarnog obavljanja zadatka. To bi moglo znatno smanjiti razinu izlaganja tijekom ukupnog radnog razdoblja.

Ustanovite dodatne sigurnosne mjere zaštite rukovatelja od učinaka vibracija kao što su: održavanje alata i pribora, održavanje topline ruku, organizacija radnih uzoraka.

Ovdje navedene vrijednosti dobivene su ispitivanjima u laboratoriju u skladu s navedenim normama i prikladne su za usporedbu s navedenim vrijednostima drugih alata ispitanih u skladu s istim normama. Ovdje navedene vrijednosti nisu prikladne za uporabu u analizama rizika, a vrijednosti izmjerene na pojedinačnim radnim mjestima mogu biti veće. Stvarne vrijednosti izlaganja i rizik od štetnosti koja može postojati za pojedinačnog korisnika su

© Chicago Pneumatic - 8940175118

jedinstvene i ovise o načinu rada korisnika, radnom komadu i konstrukciji radne stanice te o vremenu izlaganja i fizičkom stanju korisnika.

Mi, **CHICAGO PNEUMATIC Tool Co. LLC**, ne možemo se smatrati odgovornima za posljedice uporabe navedenih vrijednosti umjesto vrijednosti koje odražavaju stvarno izlaganje u pojedinačnoj procjeni rizika na radnom mjestu nad kojim nemamo nadzor.

Ovaj alat može izazvati sindrom vibriranja ruke ako se njime ne rukuje na odgovarajući način. Vodič EU-a o upravljanju vibriranjem ruke možete pronaći tako da posjetite stranicu http://www.pneurop.eu/index.php i odaberete 'Tools (Alati)', a zatim 'Legislation (Zakonodavstvo)'.

Preporučujemo program nadzora zdravlja da se uoče rani simptomi koji mogu biti povezani s izlaganjem buci ili vibracijama tako da se mogu izmijeniti postupci upravljanja vibracijama kako bi se spriječilo buduće oštećenje zdravlja.

ⓘ Ova oprema namijenjena je za postupke pričvršćivanja:
Emisije buke navedene su kao vodič projektantima strojeva. Podaci o emisiji buke i vibracija za cijeli stroj trebaju se navesti u uputama za uporabu stroja.

Sigurnost

⚠ **UPOZORENJE Opasnost od oštećenja imovine ili teške ozljede**

Obavezno pročitajte i pobrinite se da razumijete sve upute prije korištenja alata. U slučaju nepridržavanja svih uputa može doći do strujnog udara, požara, oštećenja imovine i/ili teške ozljede.

- ► Pročitajte sve sigurnosne informacije isporučene s različitim dijelovima sustava.
- ► Pročitajte sve upute o proizvodu za ugradnju, rad i održavanje različitih dijelova sustava.
- ► Pročitajte sve lokalne zakonske sigurnosne propise koji se odnose na sustav i njegove dijelove.
- ► Spremite sve informacije i upute o sigurnosti za buduću uporabu.

Pravilna uporaba

Kutnu brusilicu smiju koristiti samo odrasli koji su pročitali i razumjeli upute i upozorenja u ovom priručniku te mogu odgovorno obavljati svoje zadatke. Kutna brusilica je predviđena za brušenje i rezanje metala i rezanje betona. Na kutnu brusilicu treba ugraditi samo odgovarajuće brusne ili rezne diskove (štit za brušenje ili rezanje) na način opisan u dijelu sa specifikacijom u ovom priručniku. Kutna brusilica predviđena je za ručnu uporabu i ne smije se montirati na pričvršćenje ili radni stol.

Nemojte koristiti proizvod ni na koji nije naveden kao predviđena uporaba.

Izjava o uporabi

Ovaj je proizvod projektiran za uklanjanje materijala primjenom abraziva. Nije dopuštena druga uporaba. Samo za profesionalnu uporabu.

Upute specifične za proizvod

Baterija

Baterije koje neko vrijeme nisu korištene prije uporabe treba ponovno napuniti.
Temperature koje prelaze 50 °C (122 °F) smanjuju performanse baterija. Izbjegavajte dugo izlaganje vrućini ili sunčevom svjetlu (opasnost od pregrijavanja).
Kontakte punjača i baterija treba držati čistima.
Za optimalni vijek trajanja, nakon korištenja baterije treba potpuno napuniti. Kako bi se postigao maksimalno dugi vijek trajanja baterije, uklonite baterije iz punjača nakon što budu potpuno napunjene.

Prijevoz i skladištenje

Litij-ionske baterije podliježu zahtjevima zakona o opasnoj robi. Prijevoz tih baterija treba obavljati u skladu s lokalnim, nacionalnim i međunarodnim propisima i zakonima.

- Korisnik može prevoziti baterije u cestovnom prometu bez dodatnih zahtjeva.
- Komercijalni prijevoz litij-ionskih baterija preko trećih strana podliježe zakonima o opasnoj robi. Priprema za prijevoz i prijevoz isključivo treba obavljati kvalificirana osoba, a proces trebaju nadzirati stručnjaci.

Kod prijevoza baterija:

- Pobrinite se da priključci kontakta baterije budu zaštićeni i izolirani kako bi se spriječio kratki spoj.
- Pobrinite se da su baterije zaštićene od pomicanja unutar ambalaže.

Kod skladištenja baterija dulje od 30 dana:

- Baterije držite na mjestu na kojem je temperatura niža od 27 °C i dalje od vlage
- Baterije držite u stanju napunjenosti od 30 % do 50 %.
- Svakih šest mjeseci skladištenja standardno napunite baterije

Rad

- Za pribor koji je namijenjen za korištenje s kotačićem navojne rupe pobrinite se da je navoj unutar kotačića dovoljno dug da odgovara duljini vretena.
- Uvijek upotrebljavajte i pohranjujte rezne i brusne diskove shodno uputama proizvođača.
- Uvijek upotrebljavajte ispravan štitnik za rezanje i brušenje. Uvijek koristite štitnik s vodilicom za rezanje iz opreme za rezanje kamena.
- Brusna površina središnjih udubljenih kotačića mora biti ugrađen min. 2 mm ispod plohe zaštitnog ruba.
- Uvijek koristite pomoćnu ručku. Obradak mora biti pričvršćen ako nije dovoljno težak da bude stabilan.
- Prilagodna matica mora biti zategnuta prije početka rada strojem.

  Nikada nemojte rukom pomicati obradak prema rotirajućoj ploči.

Upute za održavanje

- **Pridržavajte se lokalnih ekoloških propisa u državi za sigurno rukovanje i zbrinjavanje svih dijelova.**
- Održavanje i popravak mora izvesti kvalificirano osoblje koristeći samo originalne pričuvne dijelove. Kontaktirajte s proizvođačem ili najbližim ovlaštenim trgovcem kako ako vam treba savjet, tehnička podrška ili zamjenski dijelovi.
- Uvijek se uvjerite da je stroj isključen iz izvora napajanja kako biste izbjegli neželjeno uključivanje.
- Rastavite i pregledajte alat svaka 3 mjeseca ako ga koristite svakodnevno. Zamijenite oštećene ili istrošene dijelove.
- Kako biste vrijeme zastoja skratili na najmanju moguću mjeru, preporučuje se sljedeći servisni komplet: **Komplet za podešavanje**
- Nikada ne dopustite da kočne tekućine, benzin, proizvod na bazi petroleja, prodiruća ulja, itd. dođu u kontakt s plastičnim dijelovima. Kemikalije mogu oštetiti, oslabjeti ili uništiti plastiku, što može dovesti do ozbiljne osobne ozljede.
- Izbjegavajte koristiti otapala kod čišćenja plastičnih dijelova. Većinu plastika mogla bi uništiti različita komercijalna otapala te se mogu oštetiti njihovom uporabom. Čistom krpom uklonite prljavštinu, prašinu, ulje, mast, itd.

Sigurnosne upute

Naš je cilj izrađivati alate kojima se radi sigurno i učinkovito. Najvažniji sigurnosni uređaj za ovaj ili neki drugi alat ste VI. Vaša briga i dobra prosudba najbolja su zaštita od ozljeda. Sve moguće opasnosti ovdje se ne mogu obuhvatiti, ali smo pokušali istaknuti neke koje su bitne. Ovaj pneumatski alat smije namještati ili upotrebljavati samo kvalificirano i uvježbano osoblje.

Za dodatne sigurnosne informacije pogledajte u:

- Ostale dokumente i informacije upakirane s ovim alatom.
- Svojem poslodavcu, sindikatu i/ili trgovačkom udruženju.
- Druge informacije o zdravlju i sigurnosti na radnom mjestu možete dobiti na sljedećim internetskim stranicama:
  - http://www.osha.gov (USA)
  - https://osha.europa.eu/ (Europe)

NE BACAJTE - PREDAJTE KORISNIKU

© Chicago Pneumatic - 8940175118

Opća sigurnosna upozorenja o električnim alatima

⚠ **UPOZORENJE Pročitajte sva sigurnosna upozorenja i sve upute. Ako se ne pridržavate upozorenja i uputa, može doći do strujnog udara, požara i/ili teške ozljede.**

Spremite sva upozorenja i sve upute za buduću uporabu.

Izraz “električni alat” u upozorenjima odnosi se na električni alat pogonjen mrežnim naponom (žični) ili na električni alat na baterijski pogon (bežični).

Sigurnost radnog područja

- **Radni prostor održavajte čistim i dobro osvijetljenim**. Neuredna ili neosvijetljena područja mogu biti izvor nesreće.
- **Ne radite s električnim alatima u eksplozivnim atmosferama, npr. u prisutnosti zapaljivih tekućina, plinova ili prašine.** Električni alati mogu stvarati iskre koje mogu zapaliti prašinu ili pare.
- **Tijekom rada s električnim alatom djecu i promatrače držite podalje.** Odvlačenje vaše pažnje može uzrokovati gubitak kontrole nad alatom.

Električna sigurnost

- **Utikači električnih alata moraju odgovarati utičnicama. Nikad ne vršite nikakve izmjene utikača. Ne upotrebljavajte adapterske utikače s uzemljenim električnim alatima.** Neizmijenjeni utikači i odgovarajuće utičnice smanjuju opasnost od električnog udara.
- **Izbjegavajte fizički kontakt s uzemljenim površinama kao što su npr. cijevi, radijatori, štednjaci i hladnjaci.** Postoji povećani rizik od strujnog udara ako je tijelo uzemljeno.
- **Ne izlažite električne alate kiši ili vlazi.** Voda koja prodire u alat povećava opasnost od strujnog udara.
- **Ne djelujte silom na kabel. Nikada ne upotrebljavajte kabel za nošenje, vuču ili izvlačenje utikača električnog alata. Držite kabel daleko od topline, ulja, oštrih rubova ili pokretnih dijelova.** Oštećeni ili zapetljani kabeli povećavaju rizik od strujnog udara.
- **Kad s električnim alatima radite vani upotrijebite produžni kabel prikladan za vanjsku uporabu.** korištenje kabela prikladnog za vanjsku uporabu smanjuje opasnost od električnog udara.
- **Ako ne možete izbjeći rad s električnim alatom na vlažnoj mjestu, upotrijebite napajanje opremljeno zaštitnom strujnom sklopkom (FID).** Primjena zaštitne strujne sklopke (FID) smanjuje opasnost od električnog udara.

Osobna sigurnost

- **Budite uvijek oprezni, gledajte što radite i budite razboriti prilikom rada električnim alatom. Ne koristite električni alat kad ste umorni ili pod utjecajem narkotika, alkohola ili lijekova.** Trenutak nepažnje pri radu s električnim alatom može rezultirati teškom tjelesnom ozljedom.
- **Upotrijebite osobnu zaštitnu opremu. Uvijek nosite zaštitne naočale.** Zaštitna oprema kao što je maska za prašinu, protuklizne zaštitne cipele, kaciga ili zaštita sluha primijenjena u odgovarajućim uvjetima smanjuje ozljede.
- **Spriječite nenamjerno pokretanje. Provjerite je li sklopka u položaju "Isključeno" prije nego što spojite alat na izvor napajanja i/ili na baterije ili prije nošenja alata.** Nošenje električnih alata s prstom na sklopki ili priključivanje napajanja na električne alate kod kojih je sklopka u položaju "Uključeno" može uzrokovati nesreće.
- **Uklonite sve zatike ili ključeve za namještanje prije uključivanja alata.** Ključ koji je ostane pričvršćen za rotirajući dio alata može rezultirati tjelesnom ozljedom.
- **Nemojte se predaleko naginjati. Uvijek održavajte čvrsto uporište i stabilan stav.** To vam omogućuje bolju kontrolu električnog alata u neočekivanim situacijama.
- **Nosite prikladnu odjeću. Ne nosite široku odjeću ili nakit. Držite kosu, odjeću i rukavice podalje od pokretnih dijelova.** Široka odjeća, nakit i duga kosa može biti zahvaćena pokretnim dijelovima.
- **Ako su uređaji opremljeni priključkom za uređaje za odvođenje i prikupljanje prašine, osigurajte njihovo priključivanje i pravilnu**

uporabu. Uporaba uređaja za prikupljanje prašine može smanjiti opasnosti u vezi s prašinom.

Uporaba i održavanje električnih alata

- **Nemojte primjenjivati prejaku silu na električni alat. Upotrijebite ispravan električni alat za vaš zadatak.** Ispravan električni alat bolje i sigurnije će obaviti posao pri brzini za koju je predviđen.
- **Ne upotrebljavajte električni alat ako se sklopka ne uključuje i isključuje.** Svaki električni alat koji se ne može kontrolirati pomoću sklopke je opasan i treba ga popraviti.
- **Izvucite utikač iz utičnice napajanja i/ili odvojite električni alat od baterija prije vršenja bilo kakvih namještanja, promjene dodatne opreme ili skladištenja električnog alata.** Takve preventivne sigurnosne mjere smanjuju opasnost od slučajnog pokretanja električnog alata.
- **Električne alate koje ne upotrebljavate skladištite na mjestu nedostupnom djeci i ne dopuštajte osobama koje nisu upoznate s radom električnim alatom ili ovim uputama da rukuju električnim alatom.** Električni alati su opasni u rukama neosposobljenih korisnika.
- **Održavajte električni alat. Provjerite otklon ili zaglavljenost pokretnih dijelova, lom dijelova ili druga stanja koja mogu utjecati na rad električnog alata. Ako je električni alat oštećen, dajte ga popraviti prije uporabe.** Mnoge nesreće uzrokuju loše održavani električni alati.
- **Održavajte alate za rezanje oštrima i čistima.** Vjerojatnost blokiranja pravilno održavanih alata za rezanje s oštrim reznim rubovima je manja i lakše ih je kontrolirati.
- **Upotrijebite električni alat, dodatnu opremu i nastavke, itd. u skladu s tim uputama, uzimajući u obzir radne uvjete i rad koji treba izvršiti.** Uporaba električnog alata za radove koji odstupaju od predviđenih može uzrokovati opasnu situaciju.

Uporaba i njega alata na bateriju

- **Punite samo punjačem koji je naveo proizvođač.** Punjač prikladan za jednu vrstu baterije može značiti opasnost od požara ako se upotrebljava s drugom vrstom baterije.
- **Upotrebljavajte električne alate samo s navedenim baterijama.** Uporaba drugih baterija može stvoriti opasnost od ozljede i požara.
- **Kada se baterija ne upotrebljava, držite je podalje od drugih metalnih predmeta poput spajalica za papir, kovanica, ključeva, čavala, vijaka ili drugih malih metalnih predmeta koji mogu spojiti jedan terminal s drugim.** Kratko spajanje terminala baterije može izazvati opekline ili požar.
- **U uvjetima zloupotrebe, tekućina može prskati iz baterije i stoga izbjegavajte kontakt. Ako dođe do slučajnog kontakta, isperite vodom. Ako tekućina dođe u kontakt s očima, zatražite i liječničku pomoć.** Tekućina koja prska iz baterije može izazvati nadraženost ili opekline.

Servis

- **Električni alat predajte na servisiranje osobi kvalificiranoj za vršenje popravaka uz uporabu identičnih rezervnih dijelova.** To će osigurati održavanje sigurnosti električnog alata.

Sigurnosna upozorenja specifična za brušenje ili radnje brušenja i rezanja:

- **Ovaj električni alat ima funkciju brusilice ili alata za rezanje. Pročitajte sva sigurnosna upozorenja, sve upute, ilustracije i specifikacije isporučene uz ovaj električni alat.** Ako se ne pridržavate svih dolje navedenih uputa, može doći do strujnog udara, požara i/ili teške ozljede.
- **Radnje kao što su brušenje ili rezanje ne preporučuju se obavljati ovim električnim alatom.** Radnje za koje električni alat nije projektiran mogu izazvati opasnost i ozljedu.
- **Ne upotrebljavajte pribor koji nije izričito projektirao i preporučio proizvođač alata.** Samo zato što se pribor može priključiti na električni alat, to ne znači da je zajamčen siguran rad.
- **Procijenjena brzina pribora mora biti najmanje jednaka maksimalnoj brzini navedenoj na električnom alatu.** Pribor koji radi brže od procijenjene brzine može puknuti i odletjeti.

© Chicago Pneumatic - 8940175118

- **Vanjski promjer i debljina pribora moraju biti u okviru specifikacija kapaciteta vašeg električnog alata.** Pribor neodgovarajućih dimenzija ne može se odgovarajuće zaštititi ili nadzirati.
- **Navojna montaža pribora mora odgovarati navoju vretena brusilice. Kod pribora koji se montira prirubnicama, rupa trna pribora mora odgovarati promjeru namještanja prirubnice.** Pribor koji ne odgovara ugradbenom hardveru električnog alata izgubit će ravnotežu, previše vibrirati i može dovesti do gubitka kontrole.
- **Ne upotrebljavajte oštećeni pribor. Prije svake uporabe pregledajte pribor kao što su brusne ploče da utvrdite ima li strugotina, podložnu ploču da utvrdite ima li napuknuća, trošenja ili prekomjernog trošenja, žičanu četku da utvrdite ima li labavih ili napuknutih žica. Ako električni alat ili pribor padne, provjerite ima li oštećenja ili ugradite neoštećeni pribor. Nakon pregleda i ugradnje pribora pozicionirajte sebe i posjetitelje daleko od ravnine okretnog pribora i upotrebljavajte električni alat na maksimalnoj brzini bez opterećenja tijekom jedne minute.** Oštećeni alat će se obično raspasti tijekom ovog probnog vremena.
- **Nosite osobnu zaštitnu opremu. Ovisno o primjeni, upotrijebite zaštitu za lice, zaštitne male naočale ili zaštitne naočale. Po potrebi nosite masku za prašinu, štitnike za uši, rukavice i radioničku pregaču koja može zaustaviti male brusne komadiće ili ostatke radnog komada.** Zaštita očiju mora imati mogućnost zaustavljanja letećih ostataka nastalih različitim radnjama. Maska za prašinu ili maska za disanje mora imati mogućnost filtriranja čestica nastalih vašom radnjom. Produljeno izlaganje buci velikog intenziteta može izazvati gubitak sluha.
- **Držite posjetitelje na sigurnoj udaljenosti od radnog područja. Svatko tko ulazi u radno područje mora nositi osobnu zaštitnu opremu.** Ostaci radnog materijala ili napuknutog pribora mogu odletjeti i izazvati ozljedu izvan izravnog područja rada.
- **Držite električni alat samo za izolirane prihvatne površine kada obavljate rad pri kojem alat za rezanje može dotaknuti skriveno ožičenje.** Kontakt sa žicom "pod naponom" dovest će "pod napon" izložene metalne dijelove električnog alata i rukovatelj može doživjeti strujni udar.

  Nikada ne stavljajte električni alat dolje dok se pribor potpuno ne zaustavi. Okretni pribor može zahvatiti površinu i povući električni alat izvan vaše kontrole.
- **Ne upotrebljavajte električni alat dok ga nosite bočno.** Slučajan kontakt s okretnim priborom može zahvatiti odjeću i povući pribor prema tijelu.
- **Redovito čistite odzračne otvore električnog alata.** Ventilator motora povlači prašinu u kućište, a prekomjerno nakupljanje metalne prašine može izazvati električnu opasnost.
- **Ne upotrebljavajte električni alat blizu zapaljivih materijala.** Iskre mogu zapaliti takve materijale.
- **Ne upotrebljavajte pribor koji zahtijeva rashladne tekućine.** Uporaba vode ili druge rashladne tekućine može izazvati strujni udar ili šok.

Povratni udar i povezana upozorenja

Povratni udar reakcija je na probušenu ili zarezanu okretnu ploču, podložnu ploču, četku ili drugi pribor. Bušenje ili zarezivanje izaziva brzo zaustavljanje okretnog pribora koje dovodi do toga da se nekontrolirani električni alat gurne u smjer suprotan od okretanja pribora na točki vezanja.

Na primjer, ako se brusna ploča probuši ili zareže radnim komadom, rub ploče koji ulazi na točki bušenja može se ukopati u površinu materijala i izazvati da ploča iziđe van ili izleti van. Ploča može skočiti prema rukovatelju ili u smjeru suprotnom od njega, što ovisi o smjeru kretanja ploče u točki bušenja. Brusne ploče mogu također napuknuti u takvim uvjetima.

Povratni udar rezultat je zlouporabe alata i/ili neodgovarajućih radnih postupaka ili uvjeta i može se izbjeći tako da se uvedu dolje navedene mjere opreza.

- **Čvrsto držite električni alat i pozicionirajte tijelo i ruku tako da omogućite otpor silama povratnog udara. Uvijek upotrijebite pomoćnu ručku ako ona postoji za maksimalni nadzor nad reakcijom pri povratnom udaru ili zakretnom reakcijom za vrijeme pokretanja.** Rukovatelj može nadzirati zakretne reakcije ili sile povratnog udara ako poduzme odgovarajuće mjere opreza.

- **Nikada ne stavljajte ruku blizu okretnog pribora.** Pribor može povratno udariti vašu ruku.
- **Ne pozicionirajte tijelo u području u kojem se električni alat pomiče ako dođe do povratnog udara.** Povratni udar gurnut će alat u smjeru suprotnom od okretanja ploče u točki blokiranja.
- **Budite posebno oprezni kada obrađujete uglove, oštre vrhove itd. Izbjegavajte odskakanje ili blokiranje alata.** Uglovi, oštri rubovi ili odskakanje imaju tendenciju blokirati okretni alat i izazvati gubitak kontrole ili povratni udar.
- **Ne pričvršćujte nož za zarezivanje drveta na lancu pile ili nož na nazupčanoj pili.** Takvi noževi izazivaju česte povratne udare i gubitak kontrole.

Sigurnosna upozorenja specifična za brušenje i radnje brušenja i rezanja:

- **Upotrebljavajte samo vrste ploča koje se preporučuju za vaš električni alat i specifični štitnik projektiran za odabranu ploču.** Ploče za koje električni alat nije projektiran ne mogu se odgovarajuće zaštititi i nisu sigurne.
- **Brusna površina središnjih udubljenih kotačića mora biti ugrađen ispod plohe zaštitnog ruba.** Nepravilno ugrađena ploča koja prelazi plohu zaštitnog ruba ne može biti odgovarajuće zaštićena.
- **Štitnik mora biti sigurno pričvršćen na električni alat i pozicioniran za maksimalnu sigurnost tako da minimalna količina ploče bude izložena prema rukovatelju.** Štitnik pomaže u zaštiti rukovatelja od napuknutih komadića ploče, slučajnog kontakta s pločom i iskri koje mogu izazvati zapaljenje odjeće.
- **Ploče se smiju upotrebljavati samo za preporučene primjene. Na primjer: Ne brusite s bočnom stranom rezne ploče.** Brusne ploče za rezanje namijenjene su perifernom brušenju, a bočne sile primijenjene na takve ploče mogu izazvati njihovo vibriranje.
- **Uvijek upotrebljavajte neoštećene prirubnice ploče ispravne veličine i ispravnog oblika za odabranu ploču.** Odgovarajuće prirubnice ploče podupiru ploču i tako smanjuju mogućnost njezina pucanja. Prirubnice za rezne ploče mogu se razlikovati od prirubnica za brusne ploče.
- **Ne upotrebljavajte istrošene ploče iz većih električnih alata.** Ploče namijenjene većim električnim alatima nisu prikladne za veću brzinu manjeg alata i mogu puknuti.

Dodatna sigurnosna upozorenja specifična za radnje brušenja i rezanja:

- **Ne "zaglavljujte" reznu ploču i ne primjenjujte prekomjerni pritisak. Ne pokušavajte postići preveliku dubinu zareza.** Prenaprezanje ploče povećava opterećenje i osjetljivost na savijanje ili vezanje ploče u urezu i mogućnost povratnog udara ili napuknuća ploče.
- **Ne pozicionirajte tijelo u ravnini s okretnom pločom i iza nje.** Kada se ploča u točki radnje odmiče od tijela, mogući povratni udar može gurnuti okretnu ploču i električni alat izravno prema vama.
- **Kada se ploča zaglavi ili kada prekidate rezanje iz bilo kojeg razloga, isključite električni alat i držite ga bez pomicanja dok se ploča potpuno ne zaustavi. Nikada ne pokušavajte ukloniti reznu ploču iz ureza dok se ploča pomiče zato što može doći do povratnog udara.** Istražite uzrok i poduzmite korektivne radnje da uklonite uzrok zaglavljivanja ploče.
- **Nemojte ponovno pokretati radnju rezanja na radnom komadu. Ostavite ploču da postigne punu brzinu i pažljivo ponovno uđite u urez.** Ploča se može zaglaviti, podići ili imati povratni udar ako ponovno pokrenete električni alat u radnom komadu.
- **Poduprite panele ili preveliki radni komad da smanjite opasnost od priklještenja i povratnog udara ploče.** Veliki radni komadi imaju tendenciju ulijeganja pod vlastitom težinom. Potpornje morate postaviti ispod radnog komada blizu ravnine ureza i blizu ruba radnog komada na obje strane ploče.
- **Upotrijebite dodatni oprez kada izrađujete "džepni urez" u postojeće stijenke ili druga slijepa područja.** Ploča koja proviruje može zarezati plinske ili vodovodne cijevi, električno ožičenje ili predmete koji mogu izazvati povratni udar.

© Chicago Pneumatic - 8940175118

Dodatni sigurnosni propisi za brusilice i pneumatske brusilice

Opasnosti pri radu

- **Rukovatelji i osoblje za održavanje moraju biti u stanju fizički podnijeti veličinu, težinu i snagu ovog alata.**
- **Pazite da je radni komad dobro pričvršćen.**
- **Spriječite da iskre dođu na odjeću. Nosite vatrostalnu odjeću i držite kanticu s vodom u blizini.** Iskre pri brušenju mogu zapaliti odjeću i izazvati teške opekline.
- **Postoji opasnost od elektrostatičkog pražnjenja ako se upotrebljava na plastičnim ili drugim neprovodljivim materijalima.**
- **Potencijalno eksplozivne sredine mogu nastati zbog prašine i para koje se stvaraju kod finog brušenja brusnim papirom ili brušenja.** Uvijek koristite sustave za uklanjanje ili smanjenje prašine koji su prikladni za obrađivani materijal.

Opasnosti od projektila

- **Ako se brusna ploča rasprsne, može uzrokovati vrlo teške ozljede ili smrt.**
- **Osigurajte da brusna ploča bude dobro pričvršćena na brusilicu primjenom isporučenih alata.**
- **Ovaj alat i njegov pribor ne smiju se mijenjati ni na koji način.**

Opasnosti pri montaži brusnog alata

- **Izbjegavajte neusklađenost između UNC-a i metričkih navoja.**
- **Brusne ploče moraju slobodno nalijegati na vratilo da se spriječi naprezanje u otvoru. Nemojte upotrebljavati adaptere za namještanje brusnih ploča s velikim otvorom.**
- **Za montažu brusne ploče upotrijebite isključivo prirubnice koje se isporučuju s brusilicom. Ravne podloške ili drugi adapteri mogu prenapregnuti brusnu ploču.** Uvijek upotrebljavajte diskove od teškog upijajućeg papira između prirubnica i brusne ploče.
- **Ako je isporučeno nekoliko prirubnica koje odgovaraju različitim veličinama i vrstama brusnih ploča, uvijek postavite odgovarajuće prirubnice za brusnu ploču koja se upotrebljava.**
- **Kada postavljate sferične, stožaste ili priključne ploče s navojnim rupama, kraj osovine ne smije doći u kontakt s dnom rupe zato što će napregnuti brusnu ploču.**
- **Zategnite ploču na osovinu da spriječite okretanje pri isključivanju brusilice.**

Opasnosti od ponavljanih kretnji

- **Kod korištenja električnog alata za izvođenje radova, rukovatelj može osjetiti neugodu u rukama, ramenima, vratu ili drugim dijelovima tijela.**
- **Zauzmite udoban položaj, zadržavajući siguran stav i izbjegavajući neprikladne položaje ili položaje koji su van ravnoteže.** Promjena položaja tijekom izvođenja dugotrajnih zadataka može pomoći izbjegavanju osjećaja neugode i umora.
- **Nemojte zanemarivati simptome poput stalne ili ponavljajuće neugode, boli, pulsiranja, bolnosti, trnjenja, neosjetljivosti, osjećaja pečenja ili krutosti.** U tom slučaju prestanite koristiti alat, obavijestite svojeg poslodavca i potražite savjet liječnika.

Opasnosti od buke i vibracija

- **Visoka razina buke može izazvati trajno oštećenje sluha i druge probleme kao npr. tinitus.** Upotrijebite zaštitu za uši prema preporukama poslodavca ili u skladu s propisima o sigurnosti na radu i zaštiti zdravlja.
- **Izlaganje vibracijama može dovesti do oštećivanja živaca i sprječavanja dotoka krvi do šaka i ruka.** Nosite toplu odjeću i čuvajte ruke toplima i suhima. Ako se pojavi ukočenost, zujanje u ušima, bol ili izbjeljenje kože, prestanite s uporabom alata, obavijestite svojeg poslodavca i potražite savjet liječnika.
- **Držite alat laganim, ali čvrstim prihvatom, jer je opasnost od vibracija u pravilu veća ako je sila prihvata veća.** Kada je to moguće poduprite težinu alata podupiračem.
- **Kako biste spriječili nepotrebna povećanja razina buke i vibracije:**
    - Upotrebljavajte i održavajte alat te odaberite, održavajte i mijenjajte pribor i potrošni materijal u skladu s ovim uputama za uporabu.
    - Upotrebljavajte prigušni materijal da spriječite zvonjavu radnih komada.

Opasnosti na radnom mjestu

- **Klizanje, spoticanje i pad glavni su uzroci teški ozljeda ili smrti.** Neuredna područja i klupe stvaraju rizik od ozljeda.
- **Izbjegavajte udisanje prašine ili dima ili rukovanje ostacima iz radnog procesa koji mogu ugroziti zdravlje (na primjer, uzrokovati rak, urođene mane, astmu i/ili dermatitis).** Upotrijebite opremu za uklanjanje prašine i nosite zaštitnu opremu za disanje kada radite s materijalima koji stvaraju čestice u zraku.
- **Neke prašine koje nastaju brušenjem brusnim papirom, rezanjem, brušenjem, bušenjem ili drugim proizvodnim aktivnostima sadrže kemikalije koje su u državi Kalifornija poznate kao izazivači raka i urođenih mana ili štetno djeluju na reproduktivnost.** Neki primjeri takvih kemikalija su:
  - Olovo od boja na bazi olova
  - Cigle od silikatnih materijala, cement i drugi zidarski proizvodi
  - Arsen i krom iz kemijski tretirane gume

  Vaš rizik od ovih izlaganja mijenja se ovisno o načinu na koji obavljate ovu vrstu posla. Da smanjite svoju izloženost ovim kemikalijama: Radite u dobro provjetravanim područjima i radite s odobrenom sigurnosnom opremom kao što su maske za zaštitu od prašine koje su posebno projektirane da filtriraju mikroskopske čestice.
- **U nepoznatim sredinama radite pažljivo.** Mogu postojati skrivene opasnosti kao što su električna energija ili druge instalacije. Ovaj alat nije izoliran u slučaju kontakta s izvorima električnog napajanja.
- **Ovaj alat nije namijenjen uporabi u potencijalno eksplozivnim atmosferama.**

Dodatna sigurnosna upozorenja

UPOZORENJE

Uvijek provjeravajte je li gumb za blokadu vretena potpuno otpušten prije uključivanja proizvoda.

- **Ručke i prihvatne površine održavajte suhima, čistima i podalje od ulja i masnoća.** Klizave ručke i prihvatne površine ne omogućavaju sigurno rukovanje i kontrolu nad alatom u izvanrednim situacijama.
- **Nemojte izlagati baterije ili alat požaru ili previsokoj temperaturi.** Izlaganje požaru ili temperaturi iznad 130 °C može prouzročiti eksploziju.
- Pridržavajte se svih uputa za punjenje i nemojte puniti baterije ili alat izvan raspona temperature određenog u uputama. Nepravilno ili punjenje na temperaturama izvan navedenog raspona može oštetiti bateriju ili povećati opasnost od požara. Oštećene ili promijenjene baterije mogu nepredvidivo reagirati te izazvati požar, eksploziju ili opasnost od ozljede.
- Nemojte dozvoliti da vam poznavanje alata, uslijed njegova čestog korištenja, dade lažnu sigurnost na način da zanemarite načela sigurnog rada s alatom. Nepažljiva radnja može dovesti do teške ozljede u djeliću sekunde.

Sekundarni rizici

Čak i kada se kutna brusilica koristi na predviđeni način, i dalje se ne mogu potpuno ukloniti određeni faktori sekundarnih rizika. Moguće su sljedeće opasnosti i operater treba izbjeći sljedeće:

- Ozljedu izazvanu izbačenim česticama.
  - Metalne ili abrazivne čestice mogu ući u oko i uzrokovati ozbiljno trajno oštećenje. Nosite naočale odobrene za brušenja kada god koristite proizvod
- Ozljeda uzrokovana vibracijom.
  - Ograničite izlaganje. Pogledajte dio Smanjivanje rizika.
- Ozljeda uzrokovana prašinom.
  - Nosite odgovarajuću masku za zaštitu od prašine s filtrima prikladnima za zaštitu od čestica materijala koji se obrađuje te abrazivnih čestica brusnog diska. Nemojte jesti, piti ni pušiti unutar radne zone. Omogućite prikladnu ventilaciju.
- Ozljeda pri kontaktu s brusnim diskom.
  - Disk i obradak zagrijavaju se tijekom uporabe. Nosite rukavice kada mijenjate disk ili dodirujete obradak. Ruke uvijek držite podalje od područja brušenja. Kada god je to moguće, stegnite obradak.
- Ozljeda uzrokovana bukom.

© Chicago Pneumatic - 8940175118

- Dugotrajno izlaganje buci povećat će opasnost od oštećenja sluha, a učinci se zbrajaju. Kod duljeg korištenja električnih alata nosite zaštitu sluha.

Ozljede mogu biti uzrokovane ili pogoršane duljim korištenjem alata. Kod duljeg korištenja bilo kojeg alata redovito radite stanke.

Specifični uvjeti uporabe

Kutna brusilica može se koristiti za rezanje, brušenje i brušenje brusnim papirom velikog izbora materijala, npr. metala ili kamena. Ako imate bilo kakvih sumnji, pogledajte upute koje je isporučio proizvođač pribora.

Nemojte koristiti ovaj proizvod ni na koji način koji nije naveden kao normalna uporaba.

Simboli

	OPREZ! UPOZORENJE! OPASNOST!
	Uklonite bateriju prije početka bilo kojeg rada na stroju.
	Pažljivo pročitajte upute prije pokretanja stroja.
	Uvijek nosite zaštitne naočale kada koristite stroj.
	Nosite zaštitne naočale!
	Ne upotrebljavajte silu.
	Samo za brušenje.
	Samo za radove rezanja.
	Pribor - nije sadržan u standardnoj opremi, koja je dostupna kao pribor.
	Nemojte zbrinjavati električni alat zajedno s otpadom iz domaćinstva. Električni alat i elektroničku opremu koji su dostigli kraj njihova vijeka treba sakupiti zasebno i vratiti postrojenju za ekološki sigurnu reciklažu. Od lokalnih nadležnih službi ili prodavaonica saznajte informacije o reciklaži i mjestu sakupljanja.
CE	Europska oznaka sukladnosti
TR 066	Ukrajinska nacionalna oznaka sukladnosti
EAC	Euroazijska oznaka sukladnosti.
	Korejska oznaka sukladnosti
n	Nazivna brzina

Korisne informacije

Web stranica

Prijavite se na Chicago Pneumatic: www.cp.com.

Možete pronaći informacije o proizvodima, priboru, zamjenskim dijelovima i izdanjima na našoj internetskoj stranici.

Zemlja podrijetla

Kina

Autorsko pravo

© Copyright 2017, CHICAGO PNEUMATIC Tool Co. LLC, 1815 Clubhouse Road, Rock Hill, SC 29730

Sva su prava pridržana. Svaka neovlaštena uporaba ili kopiranje sadržaja ili njegovog dijela je zabranjeno. To se posebno odnosi na zaštitne znakove, oznake modela, brojeve dijelova i crteže. Upotrebljavajte samo odobrene dijelove. Jamstvo ili odgovornost za proizvod ne obuhvaćaju bilo kakva oštećenja ili kvarove izazvane uporabom neodobrenih dijelova.

Tehnilised andmed

Tööriista andmed

	CP8345	CP8350 EU / US
Pöörlemissagedus tühikäigul (p/min)	8500	8500
Ratta mõõtmed (tolli)	4,5”	5”
Kaal (kg)	2,5	2,6
Spindli keere	5/8”	M14 / 5/8”
Võimsus (W)	750	750
Võimsus (hj)	1	1
Akupinge (V)	20	20
Ratta mõõtmed (mm)	115	125
Kaal (lb)	5,5	5,7
Lihvketta	6	6
paksus (mm)		
Tarviku tüüp		
Lihvimisketas		Tüüp 27
Lõikeketas		Tüüp 41

Deklaratsioon

EL-I VASTAVUSDEKLARATSIOON

Meie, **CHICAGO PNEUMATIC Tool Co. LLC**, 1815 Clubhouse Road, Rock Hill, SC 29730, deklareerime oma täielikul vastutusel, et toode (nime, tüübi ja seerianumbri leiate esilehelt) on kooskõlas järgmis(t)e direktiivi(de)ga:
2006/42/EÜ, elektromagnetilise ühilduvuse direktiiv 2014/30/EL, RoHS direktiiv 2011/65/EL

Kohalduvad harmoneeritud standardid:
EN 60745-1:2009+A11:2010,

EN60745-2-3:2011+A2:2013+A11:2014+A12:2014+A13:2015, EN55014-1:2017,

EN 55014-2:2015, EN 50581:2012

Ajaomast tehnilist teavet saavad taotleda ainult riiklikud institutsioonid ainult järgnevalt:
Pascal Roussy, Teadus- ja arendustegevuse juht, CP Technocenter, 38 rue Bobby Sands, BP10273 44800 Saint Herblain, Prantsusmaa

Asukoht ja kuupäev: Saint-Herblain, 04/2017

Pascal ROUSSY

Väljaandja allkiri

Müra ja vibratsioon

	CP8345	CP8350
Helirõhutase (dB(A))		78
Helivõimsustase (dB(A))		89
	UL 60745-2-3	EN 60745-2-3
Mõõtemääramatus K = 3 dB(A)		

	CP8345	CP8350
Vibratsioonistandard	UL 60745-2-3	EN 60745-2-3
Vibratsiooniväärtus (m/s²)		6,8
Vibratsiooni mõõtemääramatus (K) (m/s²)		1,5

Käesoleval teabelehel toodud vibratsiooni emissiooni andmed on mõõdetud kooskõlas standardis EN 60745 nimetatud standardkatsega ning andmeid võib kasutada ühe tööriista teisega võrdlemiseks. Neid võib kasutada kokkupuute kohta esialgse hinnangu andmiseks.

Deklareeritud vibratsiooni emissiooni tase osutab tööriista põhirakendustele. Tööriista erineva rakenduse tarbeks ja erinevate tarvikutega kasutamise või siis halvasti hooldamise korral võib vibratsiooni emissiooni väärtus olla erinev. See võib töötamise ajal kokkupuute taset oluliselt suurendada.

Vibratsiooniga kokkupuute taseme hindamisel tuleks arvestada ka aega, mil tööriist on välja lülitatud, või siis aega, mil tööriist on sisse lülitatud, kuid seda tegelikult töö tegemiseks ei kasutata. See võib töötamise ajal kokkupuute taset oluliselt langetada.

Tuvastada täiendavad ohutusmeetmed, et operaatorit kaitsta vibratsiooni mõju eest:, nagu näiteks tööriista ja tarvikute hooldamine, käte soojas hoidmine, töötegevuste organiseeritus.

© Chicago Pneumatic - 8940175118

Nimetatud deklareeritud väärtused saadi laboritüüpi katsetuste käigus kooskõlas nimetatud standarditega ja asjaomaseid väärtusi saab kasutada teiste kooskõlas samade standarditega testitud tööriistade deklareeritud väärtuste võrdlemiseks. Asjaomased deklareeritud väärtused ei sobi riskihindamiseks ja konkreetses töökohas mõõdetud väärtused võivad olla suuremad. Konkreetse kasutaja tegelikud kokkupuuteväärtused ja kahjustuste oht on ainulaadsed ja sõltuvad sellest, kuidas kasutaja töötab, tööldavast detailist ja töökoha lahendusest, kokkupuute ajast ja ka kasutaja füüsilisest seisundist.

Meie, **CHICAGO PNEUMATIC Tool Co. LLC**, ei kanna vastutust võimalike tagajärgede eest, mis võivad tekkida deklareeritud väärtuste kasutamise korral üksikisiku töökeskkonna riskihindamisel tegelikku olukorda kajastavate väärtuste asemel tööolukorras, kui meil puudub võimalus töökeskkonna tingimusi määrata.

See tööriist võib põhjustada käe ja käsivarre vibratsioonisündroomi, kui selle kasutamist asjakohaselt ei hallata. ELi juhised kätele mõjuva vibratsiooniga toime tulemiseks leiate, kui külastate veebilehte http://www.pneurop.eu/index.php ning valite „Tools“ ja seejärel „Legislation“.

Soovitame regulaarselt tervist kontrollida, et tuvastada vibratsioonist tingitud haiguste varajasi sümptomeid. Selle põhjal tuleb juhtimistoiminguid kohandada nii, et need aitaksid ennetada võimalikke edaspidiseid tervisekahjustusi.

ⓘ Kui antud seadet kasutatakse kinnitatud rakendustes:
Masinatootja poolt antud müraemissioon on indikatiivne. Komplektse masina müra- ja vibratsiooniemissiooni andmed peavad olema välja toodud masina kasutusjuhendis.

Ohutus

⚠ **HOIATUS Vara kahjustamise või tõsiste vigastuste oht**

Enne tööriista kasutamist veenduge, et olete lugenud kõiki juhiseid, olete neist aru saanud ja järgite neid. Kasvõi mõne juhise eiramine võib tuua kaasa elektrilöögi, süttimise, kahjustusi varale ja/või tõsise kehavigastuse.

- ▸ Lugege läbi kogu ohutusteave, mis tarniti koos süsteemi erinevate osadega.
- ▸ Lugege läbi kõik süsteemi erinevate osade paigaldamise, kasutamise ja hooldamisega seotud tootejuhised.
- ▸ Lugege läbi kõik kohalikult jõustatud ohutuseeskirjad seoses süsteemi ja selle osadega.
- ▸ Hoidke kogu ohutusteave ja juhised hilisemaks uuesti läbivaatamiseks alles.

Kavandatud kasutus

Nurklihvmasin on ette nähtud kasutamiseks ainult täiskasvanutele, kes on lugenud ja mõistnud käesolevas juhendis esitatud juhiseid ja hoiatusi ning keda võib pidada oma tegude eest vastutavaks. Nurklihvmasin on mõeldud metallide lihvimiseks ja lõikamiseks ning betooni lõikamiseks. Nurklihvmasinale võib paigaldada ainult sobivaid lihvimis- või lõikekettaid ning nendega seotud kaitseid (lihvimiskaitse või lõikekaitse), nagu on kirjeldatud käesoleva juhendi tootekirjelduse jaotises. Nurklihvmasin on mõeldud kasutamiseks käes hoides, seda ei tohi paigaldada alusele või tööpingile.

Ärge kasutage toodet kasutuseesmärgist erinevaks otstarbeks.

Avaldus kasutamise kohta

See toode on mõeldud abrasiivkettaid kasutades materjalide eemaldamiseks. Muu kasutamine on keelatud. Ainult professionaalseks kasutamiseks.

Tootespetsiifilised juhised

Aku

Akupanka, mida ei ole mõnda aega kasutatud, tuleb enne kasutamist laadida.
Akupanga jõudlus langeb temperatuuril üle 50 °C (122 °F). Vältige pikaaegset kokkupuudet kuumuse või päikesepaistega (ülekuumenemisoht).
Laadija ja akupanga kontaktid tuleb hoida puhtad.
Optimaalse kasutusaja tagamiseks tuleb akupank pärast kasutamist täis laadida. Aku pikima võimaliku kasutusaja tagamiseks eemaldage akupank laadijast alles siis, kui akupank on korralikult täis laetud.

Transport ja hoiundamine

Liitiumioonakudele kohalduvad ohtlikke kaupasid käsitlevate õigusaktide nõuded. Nimetatud akude transportimine peab toimuma kooskõlas kohalike-, riiklike- ja rahvusvaheliste sätete ja eeskirjadega.

- Akude mööda maanteed transportimiseks ei pea kasutaja täiendavaid eeskirju täitma.
- Liitiumioonakude kolmandate isikute poolt ärilisele transportimisele kehtivad ohtlikke kaupasid käsitlevad eeskirjad. Transportimiseks ettevalmistamist peavad teostama ja transportima vastava väljaõppe saanud isikud ning vastava toimingu juures peavad viibima ka asjaomased eksperdid.

Akude transportimisel toimige järgmiselt.

- Veenduge, et aku kontaktklemmid oleksid kaitstud ja lühise tekkimise ennetamiseks isoleeritud.
- Veenduge, et akupank ei saaks pakendi sees liikuda.

Akupanga üle 30 päeva hoiundamisel toimige järgmiselt.

- Hoiundage akupanka kohas, kus temperatuur on alla 27 °C ja mis on niiskuse eest kaitstud.
- Hoiundatav akupank peab olema 30%–50% ulatuses laetud.
- Iga kuuekuulise hoiundamisperioodi järel laadige akupanka tavapäraselt.

Kasutamine

- Keermestatud avaga kettaga sobitatavate tarvikute korral veenduge, et ketta keere oleks spindli pikkusele vastav.
- Lõike- ja lihvketaste kasutamisel ja hoiundamisel tuleb alati järgida tootja juhiseid.
- Lõikamiseks ja lihvimiseks tuleb alati kasutada sobivat kaitsepiiret. Kasutage alati kivi lõikamiseks mõeldud tarvikute hulka kuuluvat kaitsepiirdega lõikejuhikut.
- Kausja keskosaga ketta lihvimispind tuleb paigaldada kaitsepiirde servast vähemalt 2 mm võrra madalamale.
- Kasutage alati lisakäepidet. Kui töödeldav detail ei ole piisavalt raske, et paigal püsida, tuleb detail fikseerida.
- Enne masinaga tööle hakkamist tuleb reguleermutter kinni keerata.

  Töödeldavat detaili ei tohi kunagi käega pöördketta poole nihutada.

Hooldusjuhised

- **Kõikide komponentide ohutu käsitsemise ja kõrvaldamise osas järgige kohalikke keskkonnaeeskirju.**
- Hooldus - ja remonditöid tohivad teha ainult kvalifitseeritud töötajad, kasutades üksnes originaalvaruosi. Kui vajate varuosi või tehnilist nõu, siis võtke ühendust tootja või oma lähima volitatud edasimüüjaga.
- Juhusliku käivitumise vältimiseks veenduge, et masin oleks alati energiaallikast lahutatud.
- Kui tööriista kasutatakse igapäevaselt, võtke tööriist lahti ja kontrollige seda iga 3 kuu möödudes. Asendage kõik kahjustatud või kulunud osad
- Seisuaja minimeerimiseks on soovitatav kasutada järgmist hoolduskomplekti: **Häälestuskomplekt**
- Ärge laske pidurivedelikel, bensiinidel, naftapõhistel toodetel, immutusõlidel jms kokku puutuda seadme plastosadega. Kemikaalid võivad plastosi kahjustada, nõrgestada või purustada, mis võib põhjustada tõsiseid kehavigastusi.
- Ärge kasutage plastosade puhastamiseks lahusteid. Enamik plaste on tundlikud eri tüüpi kaubanduslike lahustite suhtes ning võivad nende kasutamisel kahjustada saada. Kasutage mustuse, tolmu, õli, määrete jne eemaldamiseks puhast lappi.

© Chicago Pneumatic - 8940175118

Ohutuseeskirjad

Meie eesmärk on valmistada tööriistu, mis aitavad teil töötada ohutult ja tõhusalt. Kõige olulisem ohutusvahend nii selle kui ka muude tööriistade puhul olete te ise. Teie ettevaatlikkus ja hea otsustusvõime on parim kaitse vigastuste vastu. Kõiki võimalikke ohte ei suuda me siin hõlmata, kuid toome esile mõned olulisemad. Mootortööriista võivad paigaldada, reguleerida ja kasutada üksnes kvalifitseeritud ja väljaõppinud töötajad.

Lisateabe saamiseks ohutuse kohta küsige nõu või tutvuge:

- tööriistaga kaasasolevate muude dokumentide ja teabega;
- oma tööandjalt, ühingult ja/või ametühingult.
- Lisateavet töötervishoiu ja ohutuse kohta saate veebisaitidelt:
  - http://www.osha.gov (USA)
  - https://osha.europa.eu/ (Euroopa)

ÄRGE VISAKE ÄRA - ANDKE KASUTAJALE

Mootortööriista üldised ohutushoiatused

⚠ **HOIATUS Lugege kõik ohutushoiatused ja kõik juhised läbi. Hoiatustest ja juhistest kinni mitte pidamine võib tuua kaasa elektrilöögi, süttimise ja/või tõsise kehavigastuse.**

Hoidke kõik hoiatused ja juhised hilisemaks uuesti läbi vaatamiseks alles.

Hoiatustes viidatud termin „mootortööriist“ tähistab teie vooluvõrgust töötavat (juhtmega) mootortööriista või akutoitega (juhtmeta) mootortööriista.

Tööala ohutus

- **Hoidke tööala puhta ja hästi valgustatuna**. Asju täis ja hämarates piirkondades on õnnetuste tõenäosus suurem.
- **Ärge kasutage mootortööriistu plahvatusohtlikus keskkonnas, näiteks kergesti süttivate vedelike, gaaside või tolmu olemasolu korral.** Mootortööriistad tekitavad sädemeid, mis võivad tolmu või aurud süüdata.
- **Hoidke lapsed ning kõrvalised isikud mootortööriista kasutamise ajal eemal.** Tähelepanu hajumine võib viia kontrolli kadumiseni.

Elektriohutus

- **Mootortööriistade pistikud peavad sobima pistikupesadega. Mitte mingil juhul ärge muutke pistikut. Ärge kasutage maandatud mootortööriistadega adapterpistikuid.** Muutmata pistikud ning sobivad pistikupesad vähendavad elektrilöögi ohtu.
- **Vältige kehalist kontakti maandatud pindadega, näiteks torude, radiaatorite, pliitide ja külmikutega.** Elektrilöögi oht suureneb, kui teie keha on maandatud.
- **Ärge jätke mootortööriistu vihma kätte või märgadesse tingimustesse.** Mootortööriista tungiv vesi suurendab elektrilöögi ohtu.
- **Ärge kasutage toitejuhet mittesihipäraselt. Ärge kasutage juhet mootortööriista kandmiseks, tõmbamiseks või pistikupesast eraldamiseks. Hoidke juhe eemal kuumusest, õlist, teravatest servadest või liikuvatest osadest.** Kahjustatud või sassis juhtmed suurendavad elektrilöögiohtu.
- **Mootortööriistaga õues töötades kasutage välitingimustesse sobivat pikendusjuhet.** Välitingimustesse sobiva juhtme kasutamine vähendab elektrilöögi ohtu.
- **Juhul, kui mootortööriista kasutamine niiskes kohas on vältimatu, kasutage jääkvoolu kaitsmega (RCD) kaitstud vooluvarustust.** RCD kasutamine vähendab elektrilöögi ohtu.

Isiklik ohutus

- **Olge tähelepanelikud, jälgige, mida te teete ning rakendage mootortööriista kasutamisel tervet mõistust. Ärge kasutage mootortööriista, kui olete väsinud või ravimite, alkoholi või mõnuainete mõju all.** Hetk tähelepanematust mootortööriista kasutamise ajal võib tuua kaasa tõsise kehavigastuse.
- **Kasutage isikukaitsevahendeid. Kandke alati kaitseprille.** Asjakohastes tingimustes kasutatavad kaitsevahendid, näiteks tolmumask, mittelibisevad turvajalatsid, kiiver või kuulmiskaitsevahendid vähendavad vigastuste ohtu.
- **Ettekavatsemata käivitamise vältimine. Veenduge enne vooluallikaga ja/või akupaketiga ühendamist, tööriista kätte võtmist või kandmist, et lüliti on väljalülitatud asendis.** Mootortööriistade kandmine, hoides sõrme päästikul või lülitiga mootortööriistade vooluvõrku ühendamine suurendab õnnetuste ohtu.

- **Eemaldage enne mootortööriista sisselülitamist kõik reguleerimisvõtmed või mutrivõtmed.** Mootortööriista liikuva osa külge kinnitatud mutrivõti või võti võib tuua kaasa kehavigastuse.
- **Ärge küünitage liiga kaugele. Säilitage igas olukorras tasakaal ja hea jalgade asend.** Selliselt on teil võimalik mootortööriista ootamatutes olukordades paremini kontrollida.
- **Riietuge sobivalt. Ärge kandke lahtisi riideid või ehteid. Hoidke oma juuksed, riided ja kindad liikuvatest osadest eemal.** Lahtised riided, ehted või pikad juuksed võivad jääda liikuvate osade külge.
- **Kui seadmed on varustatud tolmu eraldamise ja kogumise liitmikega, veenduge, et need oleksid külge ühendatud ning asjakohaselt kasutatud.** Tolmukogumise kasutamine võib vähendada tolmuga seotud ohte.

Mootortööriista kasutamine ja hooldamine

- **Ärge rakendage mootortööriista kasutamisel jõudu. Kasutage oma töö jaoks sobivat mootortööriista.** Õige mootortööriist teeb töö paremini ja ohutumalt talle ette nähtud kiirusel.
- **Ärge kasutage mootortööriista, kui lüliti ei lülita seda sisse ja välja.** Kõik tööriistad, mida ei saa lülitiga kontrollida, on ohtlikud ning tuleb ära remontida.
- **Ühendage pistik vooluallikast ja/või akupakett mootortööriistast lahti enne seadme reguleerimist, tarvikute vahetamist või mootortööriista hoiundamist.** Sellised ennetavad turvameetmed vähendavad mootortööriista ettekavatsematu käivitumise ohtu.
- **Hoidke kasutuses mitteolev mootortööriist lastele kättesaamatus kohas ning ärge lubage mootortööriista kasutada isikutel, kes ei tunne mootortööriista või ei ole tutvunud käesolevate juhistega.** Mootortööriistad on koolitamata kasutajate käes ohtlikud.
- **Mootortööriistade hooldamine. Kontrollige liikuvate osade kõrvalekallet joondusest, osade purunemist ja kõiki teisi olukordi, mis võivad mõjutada'mootortööriista tööd. Kahjustuse korral laske mootortööriist enne kasutamist ära remontida.** Paljud õnnetused on põhjustatud halvasti hooldatud mootortööriistadest.
- **Hoidke lõiketööriistad teravate ja puhastena.** Õigesti hooldatud teravate lõikeservadega lõiketööriistad jäävad harvemini kinni ning neid on lihtsam kontrollida.
- **Kasutage mootortööriista, tarvikuid, otsakuid jms kooskõlas käesolevate juhistega, arvestades töötingimusi ning käsilolevat tööd.** Mootortööriista kasutamine ettenähtud tegevustest erinevate ülesannete jaoks võib tekitada ohtliku olukorra.

Akutööriista kasutamine ja hooldamine

- **Laadige ainult tootja määratud laadijaga**. Ühte tüüpi akupaketile sobiv laadija võib teist tüüpi akupaketi laadimisel süttida.
- **Kasutage mootortööriistu ainult spetsiaalselt ettenähtud akupakettidega.** Teiste akupakettide kasutamine võib tuua kaasa vigastuste ja süttimise ohu.
- **Kui akupaketti ei kasutata, hoidke see kaitstuna metallist esemete, näiteks kirjaklambrite, müntide, võtmete, naelte, kruvide jt väikeste metallist esemete eest, mis võivad ühte klemmi teisega ühendada**. Akuklemmide lühistamine võib põhjustada põletusi või süttimise.
- **Aku väärkasutamise korral võib sellest paiskuda välja akuvedelikku; vältige sellega kokkupuutumist. Kui kokkupuude ikkagi toimub, loputage ohtra veega. Kui vedelik satub silma, pöörduge abi saamiseks ka arsti poole**. Akust välja paiskuv vedelik võib põhjustada ärritust või põletusi.

Hooldus

- **Laske oma tööriista hooldada kvalifitseeritud remonditehnikul, kasutades ainult identseid varuosi.** Selliselt on tagatud mootortööriista ohutuse säilimine.

Lihvimist ja lihvkettaga lõiketöid puudutavad üldised ohutushoiatused:

- **See mootortööriist on mõeldud kasutamiseks lihvimis- või lõiketööriistana. Lugege läbi kõik mootortööriistaga kaasas olevad ohutushoiatused, juhised, joonised ja tehnilised andmed.** Järgnevalt loetletud hoiatuste mittejärgimine võib tuua kaasa elektrilöögi, süttimise ja/või raske vigastuse.

© Chicago Pneumatic - 8940175118

- **Seda mootortööriista ei soovitata kasutada lihvimiseks ega lõikamiseks.** Toimingud, milleks tööriist ei ole ette nähtud, võivad põhjustada ohtu ja kehavigastusi.
- **Ärge kasutage tarvikuid, mis ei ole tööriistatootja poolt spetsiaalselt loodud ja soovitatud.** Pelgalt see, et tarvikut on võimalik teie mootortööriistaga ühendada, ei taga veel ohutut töötamist.
- **Tarviku nimikiirus peab olema vähemalt võrdne mootortööriistal märgitud maksimaalse kiirusega.** Oma nimikiirusest kiiremini töötavad tarvikud võivad puruneda ja laiali lennata.
- **Teie tarviku välisläbimõõt ja paksus peab jääma mootortööriista nimivõimsuse piiridesse.** Vale suurusega tarvikuid ei ole võimalik piisavalt kaitsta või juhtida.
- **Tarviku keermestatud kinnitus peab vastama lihvija spindli keermele. Äärikute abil kinnitatavate tarvikute puhul peab tarviku võlliava sobima ääriku lukustusläbimõõduga.** Mootortööriista kinnitusvahenditega mittesobivad tarvikud lähevad tasakaalust välja, vibreerivad ülemääraselt ja te võite kaotada kontrolli nende üle.
- **Ärge kasutage kahjustatud tarvikut. Kontrollige tarvikut enne iga kasutamist, näiteks lihvketast mõrade ja kildude, tugiplaati mõrade, rebendite või ülemäärase kulumise, traatharja lahtiste või mõranenud traatide suhtes. Mootortööriista või tarviku mahakukkumisel uurige ja kontrollige kahjustuse tekkimist või paigaldage uus ja kahjustamata tarvik. Pärast tarviku kontrollimist või paigaldamist hoidke ennast ja kõrvalseisjaid väljaspool pöörleva tarviku tasapinda ja laske mootortööriistal töötada ühe minuti vältel maksimaalsel koormuseta kiirusel.** Kahjustatud tarvikud purunevad tavaliselt sellise katsetusaja käigus.
- **Kandke isikukaitsevahendeid. Kandke kasutusest sõltuvalt näokaitset, kaitseprille või turvaprille. Kui on asjakohane, kandke tolmumaski, kuulmiskaitsevahendeid, kindaid ja töökojapõlle, mis suudab peatada väikeseid abrasiivseid ja töödeldavalt esemelt lahti tulnud fragmente.** Silmakaitsevahendid peavad suutma peatada erinevate toimingute käigus tekkiva lendava prahi. Tolmumask või respiraator peab suutma filtreerida välja teie toimingute käigus tekkivad osakesed. Pikk kokkupuude suure intensiivsusega müraga võib põhjustada kuulmiskadu.
- **Hoidke kõrvalseisjad tööpiirkonnast ohutus kauguses. Kõik tööpiirkonda sisenevad isikud peavad kandma isikukaitsevahendeid.** Töödeldava eseme või purunenud tarviku fragmendid võivad paiskuda laiali ja põhjustada vigastusi ka kasutamise vahetust lähedusest eemal.
- **Hoidke mootortööriista ainult isoleeritud haardepinnast, kui tehakse toimingut, kus lõiketööriist võib puutuda vastu varjatud juhtmeid.** Kokkupuude pingestatud juhtmega võib muuta mootortööriista katmata metallpinnad samuti pingestatuks ja operaator võib saada elektrilöögi.**”**

  Ärge asetage mootortööriista maha enne, kui tarvik on täielikult seiskunud. Pöörlev tarvik võib haakuda pinnaga ja tõmmata tööriista teie kontrolli alt välja.
- **Ärge käitage mootortööriista, kui kannate seadet enda kõrval.** Pöörleva tarvikuga kogemata kokkupuutumisel võib see haakuda teie riietega ja tungida teie kehasse.
- **Puhastage mootortööriista õhuavasid regulaarselt.** Mootori ventilaator tõmbab tolmu korpusesse ja ülemäärane metallitolmu kogunemine võib põhjustada elektriga seotud ohte.
- **Ärge kasutage mootortööriista tuleohtlike materjalide lähedal.** Sellised materjalid võivad sädemete tõttu süttida.
- **Ärge kasutage tarvikuid, mille puhul tuleb kasutada jahutusvedelikku.** Vee või mõne teise vedelikjahuti kasutamine võib põhjustada elektrilöögi.

Tagasilöögid ja muud hoiatused

Tagasilöök on järsk reaktsioon kinnijäänud pöörlevale kettale, tugipadjale, harjale või mõnele muule tarvikule. Kinnijäämine toob kaasa pöörleva tarviku järsu seiskumise, mis omakorda põhjustab kontrolli alt väljas oleva mootortööriista liikumise tarviku pöörlemissuunale vastassuunas.

Kui näiteks lihvketas jääb töödeldavasse esemesse kinni, võib kinnijäämispunkti sisenev ketas kaevuda materjali pinda, põhjustades ketta väljatulemise või löögiga väljumise. Ketas võib hüpata kas operaatori suunas või temast eemale, sõltuvalt ketta liikumissuunast kinnijäämiskohas. Samuti võivad lihvkettad sellistes tingimustes puruneda.

Tagasilöök on mootortööriista väärkasutamise ja/ või valede kasutustoimingute või -tingimuste tagajärg ning seda on võimalik alljärgnevate õigete ettevaatusabinõude kasutamisel vältida.

- **Hoidke mootortööriista käepidemest kindlalt kinni ning paigutage oma keha ja käsi selliselt, et saaksite tagasilöögi jõule vastu seista. Kui on olemas lisakäepide, kasutage seda alati tagasilöögi- või käivitamise ajal väändejõu reaktsiooni maksimaalseks kontrollimiseks.** Õigete ettevaatusabinõude rakendamisel suudab operaator seista vastu pöördejõu reaktsioonidele või tagasilöögi jõule.
- **Ärge asetage kätt pöörleva tarviku lähedale.** Tarviku tagasilöök võib toimuda üle teie käe.
- **Ärge olge oma kehaga piirkonnas, kuhu mootortööriist võib tagasilöögi korral liikuda.** Tagasilöök paneb tööriista liikuma kokkupuutepunktist ketta liikumissuunale vastassuunas.
- **Olge nurkade, teravate servade jms juures töötades eriti ettevaatlik. Vältige tarviku põrkumist või haakumist.** Nurkade, teravate servade või põrkumise puhul on oht, et pöörlev tarvik võib haakuda ning põhjustada kontrolli kaotamist või tagasilööki.
- **Ärge kinnitage seadme külge saeketti, puidu graveerimistera ega hammastega saelehte.** Sellised terad põhjustavad sageli tagasilööke ja kontrolli kaotamist.

Lihvimist ja lihvkettaga lõiketöid puudutavad ohutushoiatused:

- **Kasutage ainult teie mootortööriistale soovitatud kettatüüpe ja valitud kettale ettenähtud kaitset.** Kettaid, mille jaoks mootortööriist ei ole ette nähtud, ei ole võimalik adekvaatselt kaitsta ja need on ohtlikud.
- **Kausja keskosaga ketta lihvimispind tuleb paigaldada kaitsepiirde servast madalamale.** Üle kaitsepiirde serva tasapinna ulatuvat, valesti paigaldatud ketast ei saa nõuetekohaselt kaitsta.
- **Kaitsepiire tuleb kinnitada kindlalt mootortööriista külge ja paigutada maksimaalse ohutuse saavutamiseks selliselt, et operaatori suunas oleks paljastatud võimalikult väike osa kettast.** Kaitsekate aitab kaitsta operaatorit purunenud kettafragmentide, juhusliku kettaga kokkupuutumise ja sädemete eest, mis võiksid muidu riided süüdata.
- **Kettaid võib kasutada ainult neile ettenähtud otstarbel. Näiteks: ärge lihvige lõikeketta küljega.** Abrasiivsed lõikekettad on ettenähtud äärega lihvimiseks; sellistele ketastele külgjõu rakendamine võib põhjustada nende purunemise.
- **Kasutage alati kahjustamata kettaäärikuid, mis on valitud ketta jaoks õige suuruse ja kujuga.** Õiged kettaäärikud toetavad ketast ja vähendavad sellega ketta purunemise tõenäosust. Lõikeketaste puhul kasutatavad äärikud võivad olla lihvketaste juures kasutatavatest erinevad.
- **Ärge kasutage suurematelt mootortööriistadelt pärit kulunud kettaid.** Suuremate mootortööriistade jaoks ettenähtud ketas ei ole väiksema tööriista suurema kiiruse jaoks sobiv ja võib puruneda.

Lihvkettaga lõikamistoiminguid puudutavad täiendavad ohutushoiatused:

- **Ärge laske lõikekettal kinni jääda ja ärge rakendage liigset jõudu. Ärge üritage teha ülemäärase sügavusega lõiget.** Kettale ülemäärase pinge rakendamine suurendab koormust ja ketta väändumise või lõikesoonde kinnijäämise ning tagasilöögi või ketta purunemise ohtu.
- **Ärge asetage oma keha pöörleva kettaga ühele joonele ega selle taha.** Kui ketas liigub töötamiskohas suunaga teie kehast eemale, paiskab võimalik tagasilöök pöörleva ketta ja mootortööriista otse teie suunas.
- **Kui ketas on kinni jäänud või peate mingil põhjusel lõikamise katkestama, lülitage mootortööriist välja ja hoidke seda liikumatult, kuni tööriist on täielikult seiskunud. Mitte mingil juhul ärge eemaldage lõikeketast lõikesoonest, kui ketas veel pöörleb, kuna vastasel juhul võib toimuda tagasilöök.** Uurige, mis põhjustas ketta kinnijäämist ja kõrvaldage põhjused.
- **Ärge alustage lõiketegevust ajal, kui ketas on töödeldavas detailis. Laske kettal saavutada täiskiirus ja sisestage alles siis ketas lõikesoonde.** Kui mootortööriist käivitatakse uuesti töödeldava eseme sees, võib ketas kinni jääda ja üles või tagasi paiskuda.

© Chicago Pneumatic - 8940175118

- **Ketta kinnijäämis- ja tagasilöögiohu vähendamiseks toestage paneelid või muud ülemõõdulised töödeldavad detailid.** Suured töödeldavad esemed võivad omaenda raskuse mõjul kokku vajuda. Toed tuleb asetada kettast mõlemale poole töödeldava eseme alla lõikejoone ja töödeldava eseme ääre lähedale.
- **Olge olemasolevatesse seintesse või teistesse pimedatesse aladesse „taskulõiget“ tehes eriti ettevaatlik.** Väljaulatuv ketas võib lõigata gaasi- või veetorudesse, elektrijuhtmetesse või esemetesse, mis võib põhjustada tagasilööki.

Täiendavad ohutusreeglid lihvijatele ja lihvimisvahenditele

Kasutamisega seotud ohud

- **Operaatorid ning hooldustehnikud peavad olema füüsiliselt võimelised käsitsema tööriista suurust, kaalu ja võimsust.**
- **Veenduge, et töödeldav detail oleks kindlalt fikseeritud.**
- **Jälgige, et sädemed ei satuks riietele. Kandke tulekindlat riietust ja hoidke läheduses ämber veega.** Lihvimissädemed võivad riided süüdata ja põhjustada raskeid põletusi.
- **Plastikul ja teistel elektrit mittejuhtivatel materjalidel kasutamise korral eksisteerib elektrostaatilise laengu oht.**
- **Lihvimise tagajärjel tekkiv tolm ja suits võivad põhjustada potentsiaalselt plahvatusohtlikke õhustikke.** Kasutage alati töödeldavate materjalidega sobivaid tolmuärastus- või tolmu teket piiravaid süsteeme.

Lendavatest osakestest tulenevad ohud

- **Purunev lihvketas võib põhjustada raske vigastuse või surma.**
- **Veenduge, et lihvketas oleks kaasasolevate tööriistadega kindlalt lihvija külge kinnitatud.**
- **Käesolevat tööriista ega selle tarvikuid ei tohi muuta.**

Abrasiivketta paigaldamisega seotud ohud

- **Vältige UNC (tollkeerme) ja meeterkeermete omavahelist mittesobimist.**
- Avale pinge tekkimise vältimiseks peavad lihvkettad vabalt spindlile sobima. **Ärge kasutage suurema avaga lihvketaste paigaldamiseks vähendavaid pukse.**
- **Kasutage lihvketta paigaldamiseks ainult lihvijaga koos tarnitud äärikuid. Lameseibid ja teised adapterid võivad ketta ülemäärase pinge alla seada.** Kasutage äärikute ja lihvketta vahel alati tugevaid paberkettaid.
- **Kui seadmega on kaasas mitu äärikut erineva suurusega ja erinevat tüüpi lihvketaste paigaldamiseks, paigaldage alati kasutatava lihvketta jaoks õige(d) äärik(ud).**
- **Keermestatud avadega poolkerade, koonuste või korkide paigaldamisel ei tohi spindli ots puutuda vastu ava põhja, kuna see avaldab lihvkettale liigset pinget.**
- **Pingutage spindlil olevat ketast, et vältida lihvija väljalülitamisel selle lahti tulemist.**

Korduva liigutusega seotud ohud

- **Mootortööriista tööga seotud tegevusteks kasutamisel võib operaator kogeda kätes, käsivartes, õlgades, kaelas ja teistes kehaosades ebamugavustunnet.**
- **Võtke võimalikult mugav ja samas kindel asend ning hoiduge ebaloomulikest või tasakaalust väljas olevatest asenditest.** Pikemate toimingute ajal võib asendi muutmine aidata vältida ebamugavustunnet ja väsimust.
- **Ärge ignoreerige selliseid sümptomeid nagu püsiv või korduv ebamugavustunne, valu, tuikamine, surin, tuimus, põletustunne või kangus.** Lõpetage tööriista kasutamine, rääkige oma tööandjale ja pidage nõu arstiga.

Müra ja vibratsiooniga seotud ohud.

- **Vali heli võib põhjustada püsivat kuulmiskaotust või teisi probleeme, näiteks kõrvade kumisemist.** Kasutage oma tööandja või tööterviskoiu ja -ohutuse eeskirjadega ettenähtud kuulmiskaitsevahendeid.
- **Kokkupuude vibratsiooniga võib käte ja käsivarte närve ja verevarustust jäädavalt kahjustada.** Kandke soojasid riideid ning hoidke oma käed soojade ja kuivadena. Kui täheldate tuimust, surinat, valu või naha kahvatuks muutumist, lõpetage tööriista kasutamine, rääkige oma tööandjaga ja võtke ühendust arstiga.

- **Hoidke tööriista kerges, kuid kindlas haardes, kuna tugevalt haaramise korral on vibratsioonioht tavaliselt suurem.** Võimaluse korral toetage tasakaalustaja abil tööriista raskust.
- **Müra- vibratsioonitasemete tarbetu suurenemise vältimiseks toimige järgmiselt.**
  - Kasutage ja hooldage tööriista ning valige, hooldage ja vahetage tarvikuid ja kulumaterjale kooskõlas käesoleva kasutusjuhendiga.
  - Kasutage summutavaid materjale, et töödeldavad detailid ei hakkaks „tirisema“.

Töökohaga seotud ohud

- **Libisemine, vääratamine või kukkumine on peamised tõsiste vigastuste või surma põhjused.** Risustatud alad või pingid on ohtlikud.
- **Vältige tööprotsessi käigus tekkiva tolmu või suitsu sissehingamist või prahi käsitsemist, kuna see võib olla tervist kahjustav (näiteks vähk, sünnidefektid, astma ja/või dermatiit).** Kasutage lendavaid osakesi tekitavate materjalidega töötamisel tolmuärastust ja kandke hingamisteid kaitsvat varustust**.**
- **Osa mootorseadmega lihvimisel, saagimisel, puurimisel ja teiste ehitustööde käigus tekkivat tolmu sisaldab kemikaale, mis California osariigile teada olevatel andmetel põhjustab vähki ja sünnidefekte või muud reproduktiivset kahju.** Mõned selliste kemikaalide näited on:
  - pliipõhistes värvides sisalduv plii;
  - kristalse räni tellised ja tsement ning teised müüritistooted;
  - keemiliselt töödeldud kummist eralduv arseen ja kroom.

  Teile nende kokkupuudete tulemusel osaks saava ohu suurus sõltub sellest, kui sageli te sellist tüüpi tööd teete. Nende kemikaalidega kokkupuudete vähendamiseks: töötage hästi tuulutatud piirkonnas ning kandke töötamisel heakskiidetud ohutusvarustust, näiteks tolmumaske, mis on mõeldud spetsiaalselt mikroskoopiliste osakeste välja filtreerimiseks.
- **Tegutsege tundmatus ümbruskonnas ettevaatlikult.** Eksisteerida võivad varjatud ohud, näiteks elektri- ja muud kommunikatsiooniliinid. Antud tööriist ei ole vooluallikatega kokkupuutumise puhuks isoleeritud.
- **See tööriist ei ole ettenähtud potentsiaalselt plahvatusohtlikes keskkondades kasutamiseks.**

Täiendavad ohutushoiatused

HOIATUS

Ette toote sisselülitamist kontrollige alati, kas spindli lukustusnupp on vabastatud.

- **Hoidke käepidemed ja haardepinnad kuiva, puhta ning õli- ja määrdevabana.** Libedad käepidemed ja haardepinnad ei lase tööriista ootamatutes olukordades ohutult käsitseda ja juhtida.
- **Ärge laske akupaketil ega tööriistal puutuda kokku lahtise leegi või kõrgete temperatuuridega.** Lahtise leegi või üle 130 °C temperatuuriga kokkupuutumine võib põhjustada plahvatuse.
- Järgige kõiki laadimisjuhiseid ja ärge laadige akupaketti ega tööriista väljaspool juhistes märgitud temperatuurivahemikku. Laadimine ebaõigel viisil või väljaspool määratud temperatuurivahemikku võib kahjustada akut ja suurendada tulekahju ohtu. Kahjustatud või muudetud akud võivad käituda etteaimamatult, mille tulemuseks võib olla tulekahju-, plahvatus- või vigastusoht.
- Ärge laske tööriista sagedase kasutamise tulemusel tekkinud vilumusel muutuda enesega rahuloluks ja ärge eirake tööriista ohutuspõhimõtteid. Hooletu tegevus võib vaid murdosa sekundi vältel põhjustada raske vigastuse.

Jääkriskid

Isegi kui nurklihvmasinat kasutatakse ettenähtud viisil, on endiselt võimatu välistada teatud jääkriski tegureid. Ilmneda võivad järgmised ohud ja kasutaja peaks olema eriti tähelepanelik, et vältida järgmist.

- Eemalepaiskuvatest osakestest põhjustatud vigastused.
  - Metalli- või abrasiivsed osakesed võivad sattuda silma ja põhjustada tõsiseid püsivaid kahjustusi. Kui kasutate toodet, kandke lihvimise jaoks heakskiidetud kaitseprille

© Chicago Pneumatic - 8940175118

- Vibratsioonist põhjustatud vigastused.
  - Piirake kasutusaega. Vt Riskide vähendamine.
- Tolmust põhjustatud vigastused.
  - Kandke filtritega tolmukaitsemaski, mis sobib kaitseks töödeldavast materjalist eralduvate osakeste ja lihvketta abrasiivsete osakeste vastu. Ärge sööge, jooge ega suitsetage tööalal. Tagage piisav ventilatsioon.
- Lihvkettaga kokkupuutest tingitud vigastused.
  - Ketas ja töödeldav detail muutuvad kasutamisel kuumaks. Kandke ketta vahetamisel ja tooriku katsumisel kaitsekindaid. Hoidke käed kogu aeg lihvimispiirkonnast eemal. Võimalusel kinnitage toorik alati klambriga.
- Mürast põhjustatud vigastused.
  - Pikaajaline kokkupuude müraga suurendab kuulmiskahjustuste riski ja mõju on kumulatiivne. Kui kasutate mootortööriistu pikema aja vältel, siis kandke kuulmiskaitsevahendeid.

Tööriista pikaajaline kasutamine võib tekitada või süvendada vigastusi. Kui kasutate mõnda tööriista pikaajaliselt, siis veenduge, et teete regulaarseid pause.

Spetsiaalsed kasutustingimused

Nurklihvmasinat võib kasutada paljude erinevate materjalide, nt metalli või kivi lõikamiseks, lihvimiseks ja terasharjamiseks. Kahtluste korral lugege tarviku tootja poolt kaasa pandud juhiseid.

Ärge kasutage toodet tavapärase kasutamise eesmärgist erineval otstarbel.

Sümbolid

	ETTEVAATUST! HOIATUS! OHT!
	Enne masinaga tööle asumist eemaldage akupank.
	Enne masina käivitamist lugege tähelepanelikult juhiseid .
	Masinat kasutades tuleb alati kanda kaitseprille.
	Kandke kaitsekindaid!
	Ärge kasutage jõudu.
	Ainult lihvimiseks.
	Ainult lõiketöödeks.
	Tarvik – ei kuulu standardvarustusse, on tarvikuna saadaval.
	Ärge kõrvaldage elektritööriistu koos kodumajapidamisjäätmetega. Kasutamiseks ebasobivad elektritööriistad ja elektroonikaseadmed tuleb eraldi kokku koguda ja viia keskkonnasõbalikku ringlussevõtukohta. Ümbertöötlemise juhiseid või kogumispunkti teavet küsige kohalikult asutuselt või jaemüüjalt.
CE	CE-vastavusmärgis
TR 066	Ukraina riiklik vastavusmärgis
EAC	Euraasia vastavusmärgis
	Korea vastavusmärgis
n	Nimipöörlemissagedus

Kasulik teave

Veebisait

Logige sisse: Chicago Pneumatic: www.cp.com.

Meie veebilehelt leiate teavet meie toodete, tarvikute, tagavaraosade ja avaldatud materjalide kohta.

Päritolumaa

Hiina

Autoriõigus

© Copyright 2017, CHICAGO PNEUMATIC Tool Co. LLC, 1815 Clubhouse Road, Rock Hill, SC 29730

Kõik õigused kaitstud. Volitamata kasutamine või sisu või selle osa kopeerimine on keelatud. See puudutab konkreetselt just kaubamärke, mudelite nimetusi, detailide numbreid ja jooniseid. Kasutage ainult heakskiidetud osi. Autoriseerimata osade kasutamisest põhjustatud kahjustused või tõrked pole garantii või toote vastutuse poolt kaetud.

Techniniai duomenys

Įrankio duomenys

	CP8345	CP8350 EU / US
Laisvosios eigos greitis (aps./min.)	8500	8500
Disko dydis (col.)	4,5“	5“
Svoris (kg)	2,5	2,6
Veleno sriegis	5/8“	M14 / 5/8“
Galia (W)	750	750
Galia (AG)	1	1
Akumuliatoriaus įtampa (V)	20	20
Disko dydis (mm)	115	125
Svoris (lb)	5,5	5,7
Šlifavimo disko storis (mm)	6	6
Priedo tipas		
Šlifavimo diskas		27 tipas
Pjovimo diskas		41 tipas

Deklaracijos

ES ATITIKTIES DEKLARACIJA

Mes, bendrovė **CHICAGO PNEUMATIC Tool Co. LLC**, įsikūrusi adresu 1815 Clubhouse Road, Rock Hill, SC 29730, JAV, vienašališkos atsakomybės pagrindu pareiškiame, kad gaminys (pavadinimą, tipinį ir serijos numerį žr. pirmame puslapyje), atitinka šią (-as) Direktyvą (-as):
2006/42/EB, EMC direktyva 2014/30/ES, RoHS direktyva 2011/65/ES

Taikyti darnieji standartai:
EN 60745-1:2009+A11:2010,

EN60745-2-3:2011+A2:2013+A11:2014+A12:2014 +A13:2015, EN55014-1:2017,

EN 55014-2:2015, EN 50581:2012

Atitinkamos techninės informacijos institucijos gali prašyti čia:
Pascal Roussy, tyrimų ir plėtros vadovas, CP Technocenter 38, rue Bobby Sands, BP10273 44800 Saint Herblain, Prancūzija

Vieta ir data: Sent Herblenas, 2017-04

Pascal ROUSSY

Išdavėjo parašas

Triukšmas ir vibracija

	CP8345	CP8350
Garso slėgio lygis (dB(A)		78
Garso galios lygis (dB(A)		89
	UL 60745-2-3	EN 60745-2-3
Neapibrėžtis K=3 dB(A)		

	CP8345	CP8350
Standartinė vibracija	UL 60745-2-3	EN 60745-2-3
Vibracijos vertė (m/s²)		6,8
Vibracijos neapibrėžtis (K) (m/s²)		1,5

Vibracijos spinduliuotė, nurodyta šiame informaciniame lape, buvo išmatuota atliekant standartizuotą bandymą, nurodytą EN 60745. Šį dydį galima naudoti lyginant įrankius tarpusavyje. Jį taip pat galima naudoti preliminariam poveikio vertinimui.

Nurodyta vibracijos spinduliuotės vertė atitinka pagrindinius įrankio panaudojimo būdus. Tačiau, jei įrankis naudojamas kitaip, su kitokiais priedais arba nėra tinkamai prižiūrėtas, vibracijos spinduliuotė gali būti ir kitokia. Dėl to poveikio lygis per visą darbo laikotarpį gali ženkliai išaugti.

Apskaičiuojant vibracijos poveikio lygį taip pat reiktų atsižvelgti į situacijas, kai įrankis yra išjungtas, arba yra įjungtas, tačiau tuo metu juo nedirbama. Dėl to poveikio lygis per visą darbo laikotarpį gali ženkliai sumažėti.

Identifikuokite papildomas saugos priemones, kuriomis operatorius būtų apsaugotas nuo vibracijos poveikio, pavyzdžiui: deramai prižiūrėkite įrankį ir jo priedus, pasirūpinkite, kad rankos būtų šiltos, atitinkamai organizuokite darbo laiką.

Čia deklaruotos vertės buvo gautos laboratoriniais bandymais, atliktais pagal nurodytus standartus. Jas galima lyginti su deklaruotomis kitų įrankių vertėmis, nustatytomis atlikus bandymus pagal tokius pat

© „Chicago Pneumatic“ – 8940175118

standartus. Šios deklaruotos vertės netinka naudoti vertinant riziką, nes konkrečioje darbo vietoje apskaičiuotos vertės gali būti ir didesnės. Faktinės poveikio vertės ir žalos, kurią gali patirti konkretus naudotojas, rizika yra unikalios ir priklauso nuo darbo būdo, ruošinio ir darbo vietos išplanavimo, taip pat – nuo poveikio trukmės ir naudotojo fizinės būklės.

Mes, bendrovė **CHICAGO PNEUMATIC Tool Co. LLC**, neprisiimame atsakomybės už deklaruotų verčių naudojimo padarinius, jei šias vertes naudosite vietoje faktinį poveikį atitinkančių verčių, naudojamų konkrečios darbo vietos (kuriai mes neturime įtakos) rizikai vertinti.

Netinkamai valdomas šis įrankis gali sukelti rankos–plaštakos vibracijos sindromą. Plaštakos ir rankos vibracijos valdymo ES vadovas yra svetainės http://www.pneurop.eu/index.php skyrelio „Tools“ (įrankiai), poskyryje „Legislation“ (teisės aktai).

Ankstyviems simptomams, kurie gali būti susiję su vibracijos eksponavimu, nustatyti ir valdymo procedūroms keisti taip, kad išvengtumėte pakenkimo ateityje, mes rekomenduojame sveikatos priežiūros programą.

ⓘ Jei ši įranga yra skirta naudoti sutvirtinus: Triukšmo spinduliuotė pateikiama kaip orientyras mašinos gamintojui. Visos mašinos triukšmo ir vibracijos spinduliuotės duomenys turi būti pateikiami mašinos instrukcijų vadove.

Sauga

⚠ **ĮSPĖJIMAS Turto sugadinimo arba sunkaus sužalojimo rizika**

Prieš eksploatuodami įrankį, būtinai perskaitykite ir supraskite visas instrukcijas bei jomis vadovaukitės. Jei bus nesilaikoma visų instrukcijų, galite patirti elektros smūgį, gali kilti gaisras, būti sugadintas turtas ir (arba) patirtas sunkus sužalojimas.

- ▶ Perskaitykite visą saugos informaciją, gautą su įvairiomis sistemos dalimis.
- ▶ Perskaitykite visas įvairių sistemos dalių sumontavimo, naudojimo ir techninės priežiūros produktų instrukcijas.
- ▶ Perskaitykite visas vietos saugos taisykles, susijusias su sistema ir jos dalimis.
- ▶ Išsaugokite visą saugos informaciją ir instrukcijas, kad prireikus vėliau galėtumėte pasiskaityti.

Numatytoji paskirtis

Naudoti šį kampinį šlifuoklį leidžiama tik suaugusiesiems, kurie perskaitė ir suprato šiame vadove pateiktus nurodymus bei įspėjimus, ir kurie gali būti laikomi atsakingais už savo veiksmus. Šis kampinis šlifuoklis yra skirtas šlifuoti bei pjauti metalui, taip pat – pjauti betonui. Ant šio kampinio šlifuoklio leidžiama dėti tik tinkamus šlifavimo arba pjovimo diskus bei gaubtus (atitinkamai – šlifavimo arba pjovimo), kaip tai nurodyta šio vadovo gaminio specifikacijų skyriuje. Šis kampinis šlifuoklis sukurtas naudoti jį laikant rankose, jis netinka montuoti ant laikiklio ar darbastalio.

Naudotis šiuo gaminiu leidžiama tik pagal jo numatytąją paskirtį.

Naudojimo deklaracija

Šis gaminys skirtas šalinti medžiagas naudojant šlifuojamąjį priedą. Draudžiama naudoti jį bet kam kitam. Leidžiama naudoti tik profesionalams.

Specialios gaminio instrukcijos

Akumuliatorius

Jei akumuliatoriai kurį laiką nebuvo eksploatuojami, prieš pradedant naudoti juos reiktų įkrauti.
Kai temperatūra yra aukštesnė nei 50 °C (122 °F), akumuliatoriaus eksploatacinės savybės pablogėja.
Saugokite nuo ilgalaikio saulės spindulių arba karščio poveikio (kitaip gali perkaisti).
Kroviklių ir akumuliatorių kontaktai turi visada būti švarūs.
Tam, kad užtikrintumėte optimalią eksploatavimo trukmę, po naudojimo akumuliatorius visiškai įkraukite. Ilgiausia veikimo trukmė pasiekiama tada, kai visiškai įkrautas akumuliatorius iš kroviklio iškart išimamas.

Transportavimas ir sandėliavimas

Ličio jonų akumuliatoriams taikomi teisės aktų reikalavimai dėl pavojingų prekių. Šie akumuliatoriai turi būti transportuojami laikantis vietinių, nacionalinių ir tarptautinių nuostatų bei taisyklių.

- Automobilių keliais naudotojas šiuos akumuliatorius gali pervežti nesilaikydamas jokių papildomų reikalavimų.
- Jei ličio jonų akumuliatoriai pervežami trečiųjų šalių komerciniu transportu, taikomos taisyklės dėl pavojingų krovinių. Tokį transportą paruošti ir atlikti pačius transportavimo veiksmus leidžiama tik atitinkamai parengtiems asmenims, o procesą turi prižiūrėti atitinkami specialistai.

Kai akumuliatoriai transportuojami:

- pasirūpinkite, kad, siekiant išvengti trumpojo jungimo, akumuliatorių kontaktai būtų apsaugoti ir izoliuoti;
- pasirūpinkite, kad pakuotėse akumuliatoriai negalėtų judėti.

Jei akumuliatorius ketinama sandėliuoti ilgiau nei 30 dienų:

- akumuliatorius sandėliuokite nuo drėgmės apsaugotoje aplinkoje, kurios temperatūra nesiekia 27 °C;
- padedami sandėliuoti akumuliatoriai turi būti įkrauti iki 30–50 %;
- kas šešis mėnesius juos vėl įkraukite, kaip įprasta.

Eksploatavimas

- Jei priedai tvirtinami ratuku su sriegine anga, įsitikinkite, kad ratuko sriegio ilgis pakankamas, kad apimtų visą veleno ilgį.
- Pjovimo bei šlifavimo diskus visada naudokite bei laikykite pagal gamintojo nurodymus.
- Atlikdami pjovimo ir šlifavimo darbus visada naudokite tinkamą apsauginį gaubtą. Kai atliekate akmens pjovimo darbus, visada naudokite apsauginį gaubtą su pjovimo kreiptuvu.
- Jei ratukas yra įspaustu centru, jo šlifuojamasis paviršius turi būti bent jau 2 mm žemiau apsauginio gaubto krašto.
- Visada naudokite pagalbinę rankeną. Jei ruošinys per mažas, kad būtų stabilus savaime, jį būtina įtvirtinti.
- Prieš pradedant dirbti šiuo įrenginiu būtina priveržti reguliavimo veržlę.

  Ranka judinti ruošinį link besisukančio disko griežtai draudžiama.

Techninės priežiūros instrukcijos

- **Laikykitės šalyje galiojančių vietinių aplinkosaugos taisyklių, reglamentuojančių saugų visų komponentų tvarkymą ir šalinimą.**
- Bet kokie techninės priežiūros ar remonto darbai turėtų būti pavesti kvalifikuotiems specialistams, naudojantiems originalias atsargines dalis. Jei prireikė patarimo dėl techninės priežiūros arba atsarginių dalių, susisiekite su gamintoju ar artimiausiu įgaliotuoju prekybos atstovu.
- Kad įrenginys nesuveiktų netikėtai, visada patikrinkite, ar jis atjungtas nuo energijos šaltinio.
- Jei įrankis naudojamas kasdien, jį išardykite ir apžiūrėkite kas 3 mėnesius. Pakeiskite visas pažeistas arba nusidėvėjusias dalis.
- Siekiant išvengti prastovų, rekomenduojama naudoti šį priežiūros rinkinį: **Derinimo rinkinys**
- Visas plastikines dalis visada saugokite nuo kontakto su stabdžių skysčiu, benzinu, naftos produktais, skvarbiosiomis alyvomis ir pan. Tokios cheminės medžiagos plastiką gali pažeisti, susilpninti arba sunaikinti. Dėl to gali būti patirti sunkūs sužalojimai.

© „Chicago Pneumatic“ – 8940175118

- Kai valote plastikines dalis, venkite tirpiklių. Daugelį plastikinių detalių komercinės paskirties tirpikliai gali pažeisti. Jei norite pašalinti nešvarumus, dulkes, alyvą, tepalą ar pan., naudokite švarias medžiagines šluostes.

Saugos instrukcijos

Mes siekiame gaminti įrankius, su kuriais būtų galima dirbti saugiai ir efektyviai. JŪS esate labiausiai atsakingas už šio ar bet kuriuo kito prietaiso saugų naudojimą. Nuo bet kokių traumų geriausiai apsaugo atsargumas ir sveikas protas. Čia negalime aptarti visų galimų pavojų, bet pabrėžiame keletą svarbiausių. Tiktai kvalifikuoti ir apmokyti operatoriai turi instaliuoti, derinti ar naudotis šiuo elektriniu įrankiu.

Papildomos saugos informacijos ieškokite:

- kituose dokumentuose ir informacijoje, pateiktoje kartu su šiuo įrankiu;
- kreipdamiesi į darbdavį, profesinę sąjungą ir (arba) pramonės asociaciją.
- daugiau darbų saugos informacijos rasite šiose interneto svetainėse:
  - http://www.osha.gov (JAV)
  - https://osha.europa.eu (Europa)

NEIŠMESTI – ATIDUOTI NAUDOTOJUI

Bendrieji elektrinio įrankio saugos įspėjimai

⚠ **ĮSPĖJIMAS Perskaitykite visus saugos įspėjimus ir visas instrukcijas. Jei nesilaikysite įspėjimų ir instrukcijų, gali įvykti elektros smūgis, gaisras ir (arba) galimi rimti sužalojimai.**

Išsaugokite visus įspėjimus ir nurodymus, kad prireikus vėliau galėtumėte pasiskaityti.

Įspėjimuose minima sąvoka „elektrinis įrankis“ taikoma elektra iš tinklo (laidiniam) ar akumuliatoriaus (akumuliatoriniam) maitinamiems elektriniams įrankiams.

Darbo vietos sauga

- **Darbo vieta turi būti švari ir gerai apšviesta**. Netvarkingose ar tamsiose vietose galimi nelaimingi atsitikimai.
- **Elektriniais įrankiais nedirbkite sprogiose atmosferose, pavyzdžiui, ten, kur yra degių skysčių, dujų ar dulkių.** Elektriniai įrankiai sukelia kibirkštis, kurios gali uždegti dulkes ar garus.
- **Dirbdami elektriniais įrankiais pasirūpinkite, kad pašaliniai asmenys ir vaikai būtų kuo atokiau.** Dėl dėmesio atitraukimo galite prarasti įrankio valdymo kontrolę.

Elektros sauga

- **Elektrinių įrankių kištukai turi tikti lizdui. Niekada niekaip nekeiskite kištuko. Su įžemintais elektriniais įrankiais nenaudokite jokių adapterio kištukų.** Elektros smūgio pavojus bus mažesnis naudojant nepakeistus kištukus ir tinkančius lizdus.
- **Stenkitės nesiliesti prie įžemintų paviršių, pavyzdžiui, vamzdžių, radiatorių, viryklių ir šaldytuvų.** Jei kūnas įžemintas, padidėja elektros smūgio pavojus.
- **Saugokite elektrinius įrankius nuo lietaus ar drėgmės.** Į elektrinį įrankį patekęs vanduo padidina elektros smūgio pavojų.
- **Atsargiai elkitės su laidu. Niekada nevilkite, netraukite elektrinio įrankio už laido, neatjunkite jo nuo elektros lizdo traukdami už laido. Laikykite laidą atokiai nuo karščio, alyvos, aštrių briaunų ar judančių dalių.** Dėl apgadintų ar susipainiojusių laidų padidėja elektros smūgio pavojus.
- **Jei elektriniu įrankiu dirbate lauke, naudokite ilgintuvą, pritaikytą lauko sąlygoms.** Naudojant pritaikytą darbui lauke laidą sumažėja elektros smūgio pavojus.
- **Jei elektriniu įrankiu tenka dirbti drėgnoje vietoje, naudokite maitinimo šaltinį su apsaugine srovės nuotėkio rele.** Naudojant nuotėkio relę sumažėja elektros smūgio pavojus.

Asmeninė sauga

- **Dirbdami su elektriniu įrankiu būkite budrūs, stebėkite ką darote ir vadovaukitės sveiku protu. Nenaudokite elektrinio įrankio pavargę, apsvaigę nuo narkotikų, alkoholio ar vaistų.** Dirbant su elektriniu įrankiu užtenka vienos neatidumo akimirkos ir galima sunkiai susižeisti.
- **Naudokite asmeninę apsaugos įrangą. Visada naudokite akių apsaugos priemones.** Susižalojimo pavojų sumažins apsauginė įranga,

pavyzdžiui, apsaugos nuo dulkių kaukės, neslystantys apsauginiai batai, šalmas ar klausos apsauga.

- **Saugokitės netyčinio paleidimo. Prieš prijungdami įrankį prie maitinimo šaltinio ir (arba) akumuliatorių pakuotės, prieš imdami ar nešdami įrankį patikrinkite, ar jungiklis yra išjungtoje padėtyje.** Jei įrankį nešite pirštą laikydami ant jungiklio arba įjungsite įrankių, kurių jungiklis yra įjungtoje padėtyje, maitinimą, galimi nelaimingi atsitikimai.
- **Prieš įjungdami elektrinį įrankį, nuimkite reguliavimo raktą arba veržliaraktį.** Jei veržliaraktis ar raktas liks pritvirtintas prie elektrinio įrankio besisukančios dalies, galite susižaloti.
- **Nepersisverkite. Visuomet tvirtai stovėkite ant žemės, išlaikykite pusiausvyrą.** Taip galėsite geriau valdyti elektrinį įrankį netikėtose situacijose.
- **Apsirenkite tinkamai. Nesegėkite papuošalų ir nevilkėkite laisvų drabužių. Pasirūpinkite, kad plaukai, drabužiai ir pirštinės būtų atokiai nuo judančių dalių.** Laisvi drabužiai, papuošalai ar ilgi plaukai gali užsikabinti už judančių dalių.
- **Jei yra įrenginiai, skirti prijungti dulkių išsiurbimo ir surinkimo įtaisams, užtikrinkite, kad jie prijungti ir tinkamai naudojami.** Surenkant dulkes mažėja pavojai, susiję su dulkėmis.

Elektrinio įrankio naudojimas ir priežiūra

- **Dirbdami su elektriniu įrankiu nenaudokite perteklinės jėgos. Darbui atlikti naudokite tinkamą įrankį.** Tinkamu elektriniu įrankiu geriau ir saugiau atliksite darbą tokiu greičiu, kuriam jis yra numatytas.
- **Nenaudokite elektrinio įrankio, jei jo jungiklis neįsijungia arba neišsijungia.** Bet kuris elektrinis įrankis, kurio negalima valdyti jungikliu, yra pavojingas – jį privaloma pataisyti.
- **Prieš atlikdami bet kokius pakeitimus, keisdami priedus arba padėdami elektrinius įrankius sandėliuoti, atjunkite kištuką nuo maitinimo šaltinio ir (arba) akumuliatorių bloką nuo elektrinio įrankio.** Tokios apsauginės priemonės sumažina pavojų netyčia įjungti elektrinį įrankį.
- **Nenaudojamus elektrinius įrankius laikykite vaikams nepasiekiamoje vietoje ir neleiskite dirbti su elektros įrankiu asmenims, nesusipažinusiems su įrankiu arba šiomis instrukcijomis.** Naudojami nekvalifikuotų vartotojų, elektriniai įrankiai yra pavojingi.
- **Prižiūrėkite elektrinius įrankius. Patikrinkite, ar gerai sulygiuotos ir nesukimba judančios dalys, ar dalys nesulūžę ar įrankio eksploatacinė būklė visapusiškai tinkama. Jeigu elektrinis įrankis sugadintas, prieš naudojant jį reikia pataisyti.** Dėl netinkamai prižiūrimų elektrinių įrankių gali įvykti nelaimingų atsitikimų.
- **Pjovimo įrankiai turi būti aštrūs ir švarūs.** Tinkamai techniškai prižiūrimi pjovimo įrankiai aštriais pjovimo galais mažiau strigs, juos bus lengviau valdyti.
- **Elektrinį įrankį, priedus, antgalius ir pan. naudokite pagal šias instrukcijas, atsižvelgdami į darbo sąlygas ir darbą, kurį reikia atlikti.** Naudojant elektrinį įrankį kitiems darbams nei numatytieji, gali susidaryti pavojingų situacijų.

Akumuliatoriaus įrankio naudojimas ir priežiūra

- **Įrankius įkraukite tik naudodami gamintojo nurodytą kroviklį.** Vieno tipo akumuliatorių pakuotei tinkantis kroviklis, naudojamas kitai akumuliatorių pakuotei krauti, gali kelti gaisro pavojų.
- **Elektrinius įrankius naudokite tik su specialiai jiems skirtais akumuliatoriais.** Jei naudosite kitokius akumuliatorius, gali kilti susižalojimo ar gaisro pavojus.
- **Nenaudojamus akumuliatorius laikykite atokiau nuo kitų metalinių daiktų, pavyzdžiui, sąvaržėlių, monetų, raktų, vinių, varžtų ar kitokių metalinių daiktų, kurie gali sujungti vieną kontaktą su kitu.** Sulietę akumuliatoriaus gnybtus galite nusideginti arba sukelti gaisrą.
- **Jei su akumuliatoriumi elgiamasi netinkamai, iš jo gali ištrykšti skystis; venkite sąlyčio su šiuo skysčiu. Jei taip netyčia nutiktų, nuplaukite su vandeniu. Jei skysčio patektų į akis, be minėtų priemonių kreipkitės pagalbos į gydytoją.** Iš akumuliatoriaus ištekėjęs skystis gali sudirginti arba nudeginti odą.

© „Chicago Pneumatic“ – 8940175118

Priežiūra

- **Elektrinį įrankį turi prižiūrėti kvalifikuoti remontininkai, naudojantys tik identiškas atsargines dalis.** Taip bus užtikrintas elektrinio įrankio saugumas.

Šlifavimo ir abrazyvinio pjovimo darbų saugos įspėjimai:

- **Šis elektrinis įrankis skirtas naudoti kaip šlifuoklis arba pjovimo įrankis. Perskaitykite visus su šiuo elektriniu įrankiu pateikiamus įspėjimus, instrukcijas, iliustracijas ir specifikacijas.** Jei bus nesilaikoma visų toliau pateiktų instrukcijų, gali kilti elektros smūgio, gaisro ir (arba) sunkaus sužeidimo pavojus.
- **Šiuo įrankiu nerekomenduojama atlikti šlifavimo arba pjovimo darbų.** Atliekant darbus, kuriems elektrinis įrankis neskirtas, sukeliamas pavojus ir galima susižaloti.
- **Nenaudokite priedų, kurie nėra specialiai skirti įrankiui ir nėra rekomenduojami įrankio gamintojo.** Vien faktas, kad priedas gali būti pritvirtinamas prie elektrinio įrankio, dar neužtikrina jo saugaus veikimo.
- **Priedo vardinis greitis turi būti lygus bent jau didžiausiam vardiniam greičiui, pažymėtam ant elektrinio įrankio.** Greičiau negu nurodyti vardiniai sūkiai besisukantys priedai gali sulūžti ir atsiskirti.
- **Priedo išorės skersmuo ir storis turi atitikti elektrinio įrankio leidžiamą apkrovą.** Netinkamo dydžio priedų negalima tinkamai apsaugoti ir valdyti.
- **Jei priedai tvirtinami sriegine jungtimi, jos sriegis turi atitikti šlifuoklio veleno sriegį. Jei priedai tvirtinami jungėmis, jų atraminių angų dydžiai turi atitikti jungės skersmenį.** Priedai, neatitinkantys elektrinio įrankio tvirtinimo įrangos, išsibalansuos, labai smarkiai vibruos, dėl jų galite nebegalėti valdyti įrankio.
- **Nenaudokite apgadintų priedų. Prieš kiekvieną naudojimą patikrinkite priedus: ar ant abrazyvinių diskų nėra išdaužų ar įskilimų, ar atraminiai blokai yra ne su įskilimais, neįplyšę ar smarkiai nenusidėvėję, ar vielinio šepečio vielos nėra atsilaisvinusios ar nulūžusios. Jei elektrinis įrankis ar priedas buvo nukritęs, patikrinkite, ar jis neapgadintas arba sumontuokite neapgadintą priedą. Po patikros ir priedo sumontavimo pasitraukite ir patraukite aplinkinius nuo besisukančio priedo plotmės ir leiskite elektriniam įrankiui vieną minutę veikti didžiausiais sūkiais be apkrovos.** Per šį laiko tarpą apgadinti priedai paprastai atitrūks.
- **Dėvėkite asmenines apsaugos priemones. Priklausomai nuo atliekamo darbo naudokite veido kaukę, apsauginius akinius ar stiklus. Jei reikia, dėvėkite kaukę nuo dulkių, apsaugines ausines, pirštines ar darbinę prijuostę, kuri gali sustabdyti smulkius abrazyvinius ar ruošinio fragmentus.** Akių apsauga turi gebėti sustabdyti atliekant įvairius darbus išskriejančias nuolaužas. Kaukė nuo dulkių ar respiratorius turi gebėti filtruoti darbo metu generuojamas daleles. Per ilgai dirbant labai triukšmingoje aplinkoje, galima netekti klausos.
- **Pasirūpinkite, kad pašaliniai asmenys būtų saugiu atstumu nuo darbo vietos. Visi asmenys, įeidami į darbo vietą turi dėvėti asmeninę apsaugos priemones.** Ruošinio ar sulūžusių priedų fragmentai gali išskrieti ir sužeisti žmones net už tiesioginės darbo vietos ribų.
- **Atlikdami veiksmus, kurių metu pjovimo įrankis gali prisiliesti prie paslėptų laidų, laikykite elektrinį įrankį tik už izoliuotų paėmimo paviršių.** Susilietus su laidu, kuriuo teka elektros srovė, ji gali imti tekėti ir neuždengtomis metalinėmis elektrinio įrankio dalimis, o operatorius gali patirti elektros smūgį.

  Niekada nepadėkite elektrinio įrankio, kol jis visiškai nesustojo. Besisukantis priedas gali atsitrenkti į paviršių ir prarasite elektrinio įrankio kontrolę.
- **Nepaleiskite elektrinio įrankio šalia savęs (pvz., šone).** Netyčia paliestas besisukantis priedas gali įtraukti drabužius, tada priedas gali atsitrenkti į kūną.
- **Reguliariai išvalykite variklinio įrankio vėdinimo angas.** Variklio ventiliatorius gali įtraukti dulkes į korpusą, o pernelyg didelė metalo miltelių sankaupa kelia su elektra susijusių pavojų.
- **Nedirbkite su elektriniu įrankiu šalia degių medžiagų.** Kibirkštys gali uždegti šias medžiagas.
- **Nenaudokite priedų, kuriems reikalingi skysti aušalai.** Naudojant vandenį ar kitus skystus aušalus galimas elektros smūgis.

Atatranka ir susiję įspėjimai

Atatranka yra staigi reakcija į sugnybtą arba užkliuvusį besisukantį diską, atraminį bloką, šepetėlį ar kurį nors kitą priedą. Dėl sugnybimo ar užkliuvimo staiga sustoja besisukantis priedas, savo ruožtu nekontroliuojama elektrinio įrankio galia tvirtinimo vietoje nukreipiama priedo sukimuisi priešinga kryptimi.

Pavyzdžiui, jei abrazyvinis diskas užkliūva arba užstringa už ruošinio, disko kraštas sudūrimo vietoje gali įstrigti medžiagos paviršiuje, o diskas gali iškilti ar iššokti iš vietos. Priklausomai nuo disko judėjimo krypties užstrigimo metu diskas gali šoktelėti į priekį arba atgal nuo operatoriaus. Esant tokioms sąlygoms abrazyviniai diskai gali ir lūžti.

Atatranka yra netinkamo elektrinio įrankio naudojimo ir (arba) netinkamų darbo procedūrų ar sąlygų pasekmė, jos galima išvengti imantis toliau aprašytų tinkamų atsargumo priemonių.

- **Elektrinį įrankį laikykite tvirtai: kūnas ir ranka turi būti tokioje padėtyje, kad galėtumėte atsispirti atatrankos jėgai. Visada naudokite pagalbinę rankeną, jei yra, kad įrankio paleidimo metu galėtumėte maksimaliai suvaldyti atatranką ar sukimo momento atoveiksmį.** Jei imamasi tinkamų atsargumo priemonių, operatorius gali suvaldyti sukimo momento atoveiksmio ar atatrankos jėgas.
- **Niekada nedėkite rankos šalia besisukančio priedo.** Priedo atatrankos jėga gali būti nukreipta į ranką.
- **Kūnas negali būti ten, kur atatrankos metu pajudėtų elektrinis įrankis.** Atatranka pasuks įrankį priešinga kryptimi nei judėjo diskas užstrigimo metu.
- **Būkite labai atsargūs apdorodami kampus, aštrias briaunas ir pan. Stenkitės, kad priedas neatšoktų ir niekur neužkliūtų.** Dėl kampų, aštrių briaunų ar atšokimo besisukantis priedas linkęs užstrigti, taip prarandama kontrolė ir galima atatranka.
- **Netvirtinkite grandininio medžio drožybos peilio ar dantyto pjūklelio.** Dėl tokių pjovimo diskų dažniausiai pasitaiko atatranka ir kontrolės praradimas.

Šlifavimo ir abrazyvinio pjovimo darbų saugos įspėjimai:

- **Naudokite tik jūsų elektriniam įrankiui rekomenduojamų tipų diskus ir atitinkamą gaubtą, skirtą pasirinktam diskui.** Diskų, kurie nėra sukonstruoti naudoti su šiuo elektriniu įrankiu, negalima tinkamai apsaugoti, todėl jie yra nesaugūs.
- **Jei ratukas yra įspaustu centru, jo šlifuojamasis paviršius turi būti žemiau apsauginio gaubto krašto.** Jei diskas sumontuojamas netinkamai ir išsikiša už apsauginio gaubto plokštumos, jo deramai apsaugoti negalima.
- **Gaubtą reikia gerai pritvirtinti prie elektrinio įrankio ir nustatyti jo padėtį taip, kad būtų užtikrinamas maksimalus saugumas, o link operatoriaus būtų išsikišęs kuo mažesnis disko kraštas.** Gaubtas padeda apsaugoti operatorių nuo sulūžusio disko fragmentų, netyčinio sąlyčio su disku ar kibirkščių, kurios gali uždegti drabužius.
- **Diskus reikia naudoti tik rekomenduojamiems darbams atlikti. Pavyzdžiui, nešlifuokite su pjovimo disko šonu.** Abrazyviniai pjovimo diskai yra skirti tik periferiniam šlifavimui, šoninės jėgos gali suskaldyti šiuos diskus.
- **Visada naudokite neapgadintas disko junges, kurių dydis ir forma tinka pasirinktam diskui.** Tinkamos diskų jungės prilaiko diską ir sumažina disko lūžimo galimybę. Pjovimo diskų jungės gali skirtis nuo šlifavimo disko jungių.
- **Nenaudokite nusidėvėjusių didesnių elektrinių įrankių diskų.** Didesniam įrankiui skirtas diskas netiks naudoti su didesniu greičiu veikiančiu mažesniu įrankiu, todėl gali plyšti.

Papildomi abrazyvinio pjovimo saugos įspėjimai:

- **Nestrigdykite pjovimo disko ir per daug nespauskite. Nemėginkite pjauti labai giliai.** Pernelyg didelis disko įtempimas padidina apkrovą, diskas labiau bus linkęs iškrypti ir įstrigti pjūvyje, didėja atatrankos ir disko lūžimo tikimybė.
- **Nestovėkite taip, kad kūnas būtų disko sukimosi linijoje.** Kai darbo metu diskas juda tolyn nuo kūno, galimos atatrankos metu diskas ir elektrinis įrankis judės tiesiai į jus.
- **Jei diskas stringa arba dėl kokios nors priežasties reikia nutraukti pjovimą, išjunkite elektrinį įrankį ir laikykite jį nejudindami, kol diskas visiškai sustos. Niekada nemėginkite nuimti pjovimo disko nuo pjūvio, jei diskas juda. Galima atatranka.** Jei diskas stringa, išsiaiškinkite priežastį ir ją pašalinkite.

© „Chicago Pneumatic“ – 8940175118

- **Nepaleiskite įrankio iš naujo, kai įrankį laikote ruošinyje. Leiskite diskui vėl suktis visu greičiu, tada atsargiai vėl įstumkite į pjūvį.** Jei elektrinis įrankis paleidžiamas iš naujo ruošinyje, diskas gali įstrigti, iškilti, galima atatranka.
- **Atremkite skydus ar labai didelio dydžio ruošinį, kad sumažintumėte disko įstrigimo ar atatrankos tikimybę.** Dideli ruošiniai gali įlinkti dėl savo pačių svorio. Atramos turi būti dedamos po ruošiniu šalia pjūvio linijos ir šalia ruošinio krašto iš abiejų disko šonų.
- **Būkite labai atsargūs darydami „kišenės“ tipo pjūvius sienose ar kitose aklinose vietose.** Diskas gali užkliudyti dujų ar vandens vamzdžius, laidus ar kitus daiktus, kurie gali sukelti atatranką.

Papildomos šlifuoklių ir šlifavimo įrenginių saugos taisyklės

Su darbu susiję pavojai

- **Su įrankiu dirbantys ir jį prižiūrintys darbuotojai turi fiziškai pajėgti išlaikyti atitinkamo dydžio, svorio ir galios įrankį.**
- **Pasirūpinkite, kad ruošinys būtų tvirtai užfiksuotas.**
- **Pasirūpinkite, kad kibirkštys neužkristų ant drabužių. Dėvėkite ugniai atsparius drabužius ir netoliese turėkite kaušą su vandeniu.** Šlifavimo metu susidarančios kibirkštys gali uždegti drabužius ir sunkiai nudeginti.
- **Jei prietaisas naudojamas ant plastiko ar kitų nelaidžių medžiagų, galimas elektrostatinis išlydis.**
- **Šlifavimo sukeltos dulkės ir dūmai gali aplinką paversti potencialiai sprogia.** Gali būti tokių nepastebimų pavojų, tokių kaip elektra arba kitos aptarnaujamosios linijos.

Rizikos atvejai, susiję su dalelių lakstymu

- **Sutrūkinėjęs šlifavimo diskas gali labai sunkiai ar net mirtinai sužaloti.**
- **Pasirūpinkite, kad šlifavimo priedas būtų saugiai priveržtas prie šlifuoklio pateikiamais įrankiais.**
- **Šis įrankis ir jo priedai negali būti niekaip modifikuojami.**

Šlifuojamosios dalies montavimo pavojai

- **Venkite nesutapimų tarp UNC ir metrinių sriegių.**
- **Šlifavimo diskai ant veleno turi būti užmaunami laisvai, kad būtų išvengta įtampos angoje. Nesinaudokite siaurinančiomis įvorėmis, norėdami pritaikyti šlifavimo ratą plačioje skylėje.**
- **Naudokite junges, pateiktas su šlifuokliu ir skirtas šlifavimo diskui montuoti. Plokšti tarpikliai ar kiti adapteriai gali pernelyg įtempti diską.** Visuomet dėkite storo sugeriamojo popieriaus diskus tarp jungių ir šlifavimo disko.
- **Jei pateiktos kelios jungės, pritaikytos kelių dydžių ir tipų abrazyvams, visada naudokite tą, kuri atitiktų tuo metu naudojamą abrazyvą.**
- **Kai montuojate lėkšteles, kūgius arba kaiščius su srieginėmis angomis, veleno galas negali liesti angos apačios, nes tokiu atveju bus spaudžiamas abrazyvas.**
- **Diską ant veleno priveržkite, kad išjungus šlifuoklį jis nesusisuktų ir nenuskrietų.**

Pavojai dėl pasikartojančio judesio

- **Dirbdamas elektriniu įrankiu operatorius gali patirti diskomfortą rankose, pečiuose, kakle ar kitose kūno dalyse.**
- **Laikysena dirbant turi būti patogi, o stovėsena – tvirta. Venkite nepatogių padėčių ir pusiausvyros nebuvimo.** Nepatogumo ir nuovargio galima išvengti keičiant kūno padėtį.
- **Neignoruokite simptomų, pavyzdžiui, nuolatinio ar pasikartojančio nepatogumo, skausmo, tvinkčiojimo, spengimo, tirpulio, deginimo jausmo ar sustingimo.** Nustokite dirbti įrankiu, informuokite savo darbdavį ir kreipkitės į gydytoją.

Triukšmo ir vibracijos pavojai

- **Įrankio keliamas didelis triukšmas gali negrįžtamai pakenkti klausai ir sukelti kitų problemų, pavyzdžiui, spengimą ausyse.** Naudokite ausų apsaugas, kurias rekomenduoja jūsų darbdavys ar darbuotojų sveikatos ir saugos teisės aktai.
- **Vibracijos poveikis gali pažeisti nervus ir rankų bei kojų kraujotaką.** Dėvėkite šiltus drabužius ir pasirūpinkite, kad rankos būtų šiltos ir sausos. Jei pajuntate tirpimą, dilgčiojimą, skausmą

arba pabąla oda, nustokite dirbti įrankiu, informuokite savo darbdavį ir kreipkitės į gydytoją.

- **Lengvai tačiau tvirtai laikykite įrankį, kadangi vibracijos pavojus yra didesnis, jei įrankis suimamas stipriai.** Jei įmanoma, kompensuokite įrankio svorį naudodami stabilizatorių.
- **Kad išvengtumėte nereikalingo triukšmo ir vibracijos lygio padidėjimo:**
  - įrankį bei jo priedus ir eksploatacines medžiagas naudokite, prižiūrėkite, rinkitės ir keiskite taip, kaip nurodyta šiose naudojimo instrukcijose;
  - naudokite garsą slopinančias medžiagas, kad būtų išvengta ruošinio „cypimo“.

Pavojai darbo vietoje

- **Paslydimas, suklupimas ar griuvimas yra pagrindinės sunkių ar mirtinų sužeidimų priežastys.** Jei darbo vieta ar darbastalis netvarkingi, galima susižaloti.
- **Dirbdami stenkitės neįkvėpti dulkių ar dūmų, nelieskite atplaišų, nes tai gali būti pavojinga sveikatai (pavyzdžiui, sukelti vėžį, apsigimimus, astmą ir (arba) dermatitą).** Dirbdami su medžiagomis, kurios skleidžia daleles į orą, naudokite dulkių ištraukimo sistemas ir dėvėkite kvėpavimo takų apsaugos priemones.
- **Kai kuriose dulkėse, sukeltose šlifuojant, pjaunant, gręžiant ar atliekant kitokius darbus yra cheminių medžiagų, kurie, kaip žinoma Kalifornijos valstijoje, gali sukelti vėžį, įgimtas ydas arba kitą reprodukcinę žalą.** Kai kurių šių chemikalų pavyzdžiai:
  - Švinas iš dažų, kurių pagrindas yra švinas.
  - Kristalinio silicio plytos ir cementas bei kiti mūriniai gaminiai.
  - Arsenas ir chromas iš chemiškai apdorotos gumos.

  Sąveikos su šiais chemikalais poveikis gali skirtis atsižvelgiant į tai kaip dažnai dirbate šį darbą. Norėdami sumažinti sąveiką su šiais chemikalais: dirbkite gerai vėdinamoje patalpoje ir naudokite patvirtintas saugumo priemones, pvz., dulkių kaukes, kurios specialiai sukurtos tam, kad filtruotų mikroskopines daleles.
- **Nepažįstamoje aplinkoje būkite ypač atsargūs.** Naudokite dulkių ištraukimo arba malšinimo sistemas, kurios tinka apdorojamai medžiagai. Įrankis nėra izoliuotas nuo elektros šaltinių.
- **Šis įrankis neskirtas vartoti potencialiai sprogioje aplinkoje.**

Papildomi įspėjimai dėl saugos

ĮSPĖJIMAS

Prieš įjungdami gaminį visada patikrinkite, ar veleno mygtukas yra visiškai atleistas.

- **Rankenos ir ėmimo paviršiai turi būti sausi, švarūs, netepaluoti ir nealyvuoti.** Dėl slidžių rankenų ar suėmimo paviršiaus nepavyks saugiai naudoti ir valdyti įrankio įvykus netikėtai situacijai.
- **Saugokite akumuliatorius nuo gaisro ar pernelyg aukštos temperatūros.** Dėl aukštesnės negu 130 °C temperatūros poveikio galimas gaisras.
- Laikykitės visų įkrovimo instrukcijų ir neįkraukite akumuliatorių įkroviklio, jei temperatūra neatitinka instrukcijose nurodyto diapazono. Jei kraunama netinkamai arba aplinkos temperatūra neatitinka reikalavimų, akumuliatorius gali sugesti, taip pat išauga gaisro pavojus. Pažeisti ir modifikuoti akumuliatoriai gali veikti neprognozuojamai, užsidegti, sprogti arba sužaloti.
- Net jei įrankius naudojate dažnai, pernelyg neatsipalaiduokite ir neignoruokite saugos principų. Dėl nerūpestingų veiksmų galite sunkiai susižaloti net per sekundės dalį.

Išliekantys pavojai

Net ir tada, kai kampiniu šlifuokliu naudojamasi laikantis nurodymų, tam tikrų rizikos veiksnių visiškai išvengti neįmanoma. Operatoriai turėtų elgtis ypač atsargiai ir apdairiai, nes galimi tokie pavojai:

- Traumos dėl išsviedžiamų dalelių.
  - Metalo ar abrazyvinių medžiagų dalelės gali pakliūti į akis bei sukelti sunkius bei ilgalaikius sužalojimus. Naudotis šiuo gaminiu leidžiama tik užsidėjus apsauginius akinius, pritaikytus šlifavimo darbams.
- Vibracijos sukeliamos traumos.
  - Poveikį apribokite. Žr. skyrelį „Rizikos mažinimas“.

© „Chicago Pneumatic“ – 8940175118

- Dulkių sukeliamos traumos.
  - Dėvėkite deramą apsaugos nuo dulkių kaukę, kurios filtras būtų tinkamas apsaugoti nuo medžiagos, su kuria dirbama, ir nuo šlifavimo disko abrazyvinių dalelių. Darbo vietoje nevalgykite, negerkite ir nerūkykite. Pasirūpinkite pakankamu vėdinimu.
- Traumos dėl kontakto su šlifavimo disku.
  - Naudojamas diskas ir ruošinys gali įkaisti. Keisdami diską ir liesdami ruošinį mūvėkite pirštines. Rankas visada laikykite kuo toliau nuo šlifavimo vietos. Kai tik įmanoma, ruošinį įtvirtinkite.
- Triukšmo sukeliamos traumos.
  - Dėl ilgalaikio triukšmo poveikio gali būti sužalota klausa. Triukšmo poveikis kaupiasi. Jei varikliniais įrankiais naudojatės ilgai, naudokite klausos apsaugos priemones.

Ilgalaikis darbas įrankiu gali sukelti arba sustiprinti klausos pažeidimus. Jei dirbti tenka ilgai, reguliariai darykite pertraukas.

Nurodytos naudojimo sąlygos

Šį kampinį šlifuoklį leidžiama naudoti pjovimo, šlifavimo ir valymo vieliniu šepečiu darbams su įvairiomis medžiagomis, tokiomis kaip metalas arba akmuo. Jei dėl ko nors abejojate, vadovaukitės nurodymais, kuriuos pateikė priedo gamintojas.

Nesinaudokite šiuo gaminiu niekaip kitaip, nei įprastiniu nurodytu būdu.

Simboliai

	ATSARGIAI! ĮSPĖJIMAS! PAVOJUS!
	Prieš imdamiesi bet kokių darbu su šia mašina, išimkite akumuliatorių.
	Prieš mašiną paleisdami, atidžiai perskaitykite nurodymus.
	Naudotis šia mašina leidžiama tik užsidėjus akinius.
	Mūvėkite pirštines!
	Per daug nespauskite.
	Leidžiama tik šlifuoti.
	Leidžiama atlikti tik pjovimo darbus.
	Priedas: į standartinį komplektą neįeina, įsigyjamas atskirai.
	Elektrinius įrankius draudžiama šalinti su buitinėmis atliekomis. Elektrinę ir elektroninę įrangą, nebetinkamą eksploatuoti, reikia surinkti atskirai ir grąžinti į aplinkos apsaugos reikalavimus atitinkančią grąžinamojo perdirbimo įstaigą. Dėl informacijos apie grąžinamąjį perdirbimą ir surinkimo vietas kreipkitės į vietos valdžios instituciją arba mažmeninės prekybos atstovą.
CE	Europos atitikties ženklas
TR 066	Ukrainos nacionalinis atitikties ženklas
EAC	Eurazijos atitikties ženklas.
	Korėjos atitikties ženklas
n	Vardinis greitis

Naudinga informacija

Interneto svetainė

Junkitės prie Chicago Pneumatic: www.cp.com.

Čia rasite informacijos apie mūsų gaminius, priedus, atsargines dalis ir paskelbtą medžiagą.

Kilmės šalis

Kinija

Autorių teisės

© 2017, CHICAGO PNEUMATIC Tool Co. LLC, 1815 Clubhouse Road, Rock Hill, SC 29730, JAV

Visos teisės saugomos. Draudžiamas bet koks šio turinio ar jo dalies naudojimas be leidimo arba kopijavimas. Tai ypač taikoma prekių ženklams, modelių pavadinimams, dalių numeriams ir brėžiniams. Naudokite tik leistinas dalis. Jei gaminys veiks blogai arba suges dėl neleistinų dalių naudojimo, garantija nebus taikoma.

Tehniskie dati

Instrumenta parametri

	CP8345	CP8350 EU / US
Brīvgaitas ātrums (apgr./min.)	8500	8500
Ripas izmērs (mm)	4,5"	5"
Svars (kg)	2,5	2,6
Vārpstas vītne	5/8"	M14 / 5/8”
Jauda (W)	750	750
Jauda (zs)	1	1
Akumulatora spriegums (V)	20	20
Ripas izmērs (mm)	115	125
Svars (mārciņās)	5,5	5,7
Slīpripas	6	6
biezums (mm)		
Papildpiederuma tips		
Slīpripa	Tips Nr. 27	
Griezējripa	Tips Nr. 41	

Deklarācijas

ES ATBILSTĪBAS DEKLARĀCIJA

Mēs, **CHICAGO PNEUMATIC Tool Co. LLC**, 1815 Clubhouse Road, Rock Hill, SC 29730, paziņojam, ka izstrādājums (kura nosaukums, tips un sērijas numurs ir norādīts pirmajā lappusē) atbilst šādai(-ām) direktīvai (-ām):
2006/42/EC, EMC Direktīva 2014/30/EU, RoHS Direktīva 2011/65/EU

Piemērotie saskaņotie standarti:
EN 60745-1:2009+A11:2010,

EN60745-2-3:2011+A2:2013+A11:2014+A12:2014 +A13:2015, EN55014-1:2017,

EN 55014-2:2015, EN 50581:2012

Attiecīgo tehnisko informāciju var pieprasīt tikai iestādes no:
Pascal Roussy R&D manager CP Technocenter 38, rue Bobby Sands - BP10273 44800 Saint Herblain - Francija

Vieta un datums: Saint-Herblain, 04.2017

Pascal ROUSSY

Izsniedzēja paraksts

Trokšņa un vibrāciju

	CP8345	CP8350
Skaņas spiediena līmenis (dB(A))		78
Skaņas intensitātes līmenis (dB(A))		89
	UL 60745-2-3	EN 60745-2-3
Nenoteiktība K=3 dB(A)		

	CP8345	CP8350
Vibrācijas standarts	UL 60745-2-3	EN 60745-2-3
Vibrāciju vērtība (m/s²)		6,8
Vibrācijas nenoteiktība (K) (m/s²)		1,5

Vibrācijas emisija, kas minēta šajā informācijas lapā, ir mērīta saskaņā ar standartizētu testu, kas paredzēts standartā EN 60745 un kuru var izmantot instrumentu salīdzināšanai. To var izmantot iepriekšējam iedarbības novērtējumam.

Instrumenta galvenais pielietojums raksturo deklarēto vibrācijas emisijas līmeni. Tomēr, ja instrumentu izmanto dažādiem pielietojumiem, ar dažādiem piederumiem vai slikti uztur, vibrācijas emisijas var atšķirties. Iedarbības līmenis visā darba laika posmā var ievērojami palielināties.

Vibrācijas iedarbības līmeņa novērtējums būtu jāņem vērā arī reizēs, kad instruments ir izslēgts vai kad ir palaists, bet faktiski neveic darbu. Iedarbības līmenis visā darba laika posmā var ievērojami samazināties.

Nosakiet papildu drošības pasākumus, lai aizsargātu operatoru no vibrācijas ietekmes, piemēram, instrumentu un papildpiederumu uzturēšana darba kārtībā, siltu roku s saglabāšana darba organizācijas veids.

Šīs deklarētās vērtības tika iegūtas, izmantojot laboratorijas tipa testēšanu saskaņā ar noteikto standartu, tās ir piemērotas tādu instrumentu salīdzināšanai, kuru deklarētās vērtības ir pārbaudītas saskaņā ar tādiem pašiem standartiem. Šie deklarētās vērtības nav pie-

© Chicago Pneumatic - 8940175118

mērotas izmantošanai riska novērtējumam, individuālās darba vietās mērītas vērtības var būt lielākas. Faktiskās iedarbības vērtības un kaitējuma risks katram lietotājam ir unikāls un ir atkarīgs no veida, kā lietotājs strādā, no darba detaļas un darba stacijas konstrukcijas, kā arī iedarbības laika un lietotāja fiziskā stāvokļa.

Mēs, **CHICAGO PNEUMATIC Tool Co. LLC**, neuzņemamies atbildību par deklarēto vērtību (nevis faktiskajai iedarbībai atbilstošo vērtību) izmantošanas sekām individuālā riska novērtēšanai darbavietā, kuras apstākļus nevaram kontrolēt.

Ja šī instrumenta lietošana netiek atbilstoši pārvaldīta, tas var izraisīt plaukstu/roku vibrāciju sindromu. ES vadlinijas par plaukstu-roku vibrāciju var atrast vietne http://www.pneurop.eu/index.php , izvēloties “Instrumenti” pēc tam “Likumdošana”.

Iesakām izmantot veselības novērošanas programmu, lai atklātu agrīnus simptomus, kas varētu būt saistīti ar vibrācijas iedarbību, vai varētu mainīt atbilstošo darba organizāciju, nepieļaujot turpmāku stāvokļa pasliktināšanos.

Ja šī iekārta ir paredzēta statiskiem pielietojumiem:
Trokšņa emisijas vērtība ir paredzēta mašīnu ražotājiem. Trokšņa un vibrāciju emisijas dati par visu mašīnu jāsniedz mašīnas instrukciju rokasgrāmatā.

Drošība

⚠ **BRĪDINĀJUMS Īpašuma bojājuma vai smaga kaitējuma risks**

Pārliecinieties, ka pirms instrumenta lietošanas ir izlasītas, izprastas un ievērotas visas instrukcijas. Neievērojot visus norādījumus, varat izraisīt elektrisko triecienu, ugunsgrēku, materiālos zaudējumus un/vai smagus ievainojumus.

- Izlasiet visu drošības informāciju, kas piegādāta kopā ar dažādām sistēmas daļām.
- Izlasiet visus dažādu sistēmas daļu uzstādīšanas, ekspluatācijas un apkopes norādījumus.
- Izlasiet visus vietējos tiesību aktos paredzētos noteikumus par sistēmu un tās daļām.
- Saglabājiet visu drošības informāciju un norādījumus turpmākai uzziņai.

Paredzētais pielietojums

Leņķa slīpmašīna ir paredzēta izmantošanai tikai pieaugušajiem, kuri šajā rokasgrāmatā ir izlasījuši un izpratuši norādījumus un brīdinājumus, un kurus var uzskatīt par atbildīgiem par savām darbībām. Leņķa slīpmašīna ir paredzēta metālu slīpēšanai un griešanai un betona griešanai. Leņķa slīpmašīnai jāuzstāda tikai piemēroti slīpēšanas vai griešanas diski un saistītie aizsargi (slīpēšanas aizsargs vai griešanas aizsargs), kā aprakstīts šīs rokasgrāmatas izstrādājuma specifikācijā. Leņķa slīpmašīna ir paredzēta rokas lietošanai; to nedrīkst uzstādīt uz stiprinājuma vai darbgalda.

Neizmantojiet izstrādājumu nekādā citā veidā, kā tikai tam, kam tas paredzēts.

Produkta pielietojums

Šis produkts ir izstrādāts, lai noņemtu materiālu ar abrazīviem līdzekļiem. Cits pielietojums nav atļauts. Tikai profesionālai lietošanai.

Produktam specifiskas instrukcijas

Akumulators

Akumulatori, kas nav izmantoti kādu laiku, pirms lietošanas atkal jāuzlādē.
Temperatūra, kas pārsniedz 50 ° C (122 ° F), samazi-

na akumulatora veiktspēju. Izvairieties no ilgstošas siltuma vai saules iedarbības (pārkaršanas risks). Lādētāju un akumulatoru kontaktiem jābūt tīriem. Lai nodrošinātu optimālu kalpošanas laiku, pēc izmantošanas akumulatoriem jābūt pilnībā uzlādētiem. Lai pēc iespējas ilgāk lietotu akumulatoru, izņemiet to no akumulatora lādētāja, tiklīdz tas ir pilnībā uzlādēts.

Pārvadāšana un uzglabāšana

Litija jonu akumulatoriem ir saistošas Bīstamo preču likumdošanas prasības. Šo akumulatoru pārvadāšana jāveic saskaņā ar vietējiem, valsts un starptautiskajiem noteikumiem un regulējumiem.

- Lietotājs var pārvadāt akumulatorus pa ceļiem bez papildu prasībām.
- Trešo personu veikta litija jonu akumulatoru komerciāla pārvadāšana notiek saskaņā ar Bīstamo kravu noteikumiem. Transporta sagatavošanu un pārvadāšanu veic vienīgi atbilstoši apmācītas personas, kurām pievienojas attiecīgi eksperti.

Pārvadājot akumulatorus:

- Lai novērstu īssavienojumu, pārliecinieties, ka akumulatora kontaktspraudņi ir aizsargāti un izolēti.
- Pārliecinieties, vai akumulators ir nostiprināts iepakojumā pret pārvietošanu.

Akumulatoru paku uzglabāšanas ilgums, kas ilgāks par 30 dienām:

- Uzglabājiet akumulatoru paku temperatūrā, kas ir zemāka par 27 °C, un vidē, kur nav mitruma
- Uzglabājiet akumulatorus 30 % -50 % lādētā stāvoklī.
- Ik pēc sešiem uzglabāšanas mēnešiem uzlādējiet akumulatorus kā parasti

Darbība

- Piederumiem, kas paredzēti uzstādīšanai ar vītņotu caurumu riteni, pārliecinieties, vai vītne ritenī ir pietiekami gara, lai derētu vārpstas garumam.
- Vienmēr lietojiet un uzglabājiet griešanas un slīpēšanas diskus saskaņā ar ražotāja norādījumiem.
- Vienmēr izmantojiet pareizo aizsargu griešanai un slīpēšanai. Akmens griešanai vienmēr izmantojiet aizsargu ar griešanas vadotni no piederumu klāsta.
- Centriski nospiestu riteņu slīpēšanas virsma jāpiestiprina vismaz 2 mm zem aizsargloka plaknes.
- Vienmēr izmantojiet palīgrokturi. Sagataves detaļa jānostiprina, ja tā nav pietiekami smaga, lai būtu stabila.
- Pirms darba sākšanas ar iekārtu, regulēšanas uzgrieznis ir jāpievelk.

  Nekad nelieciet sagatavi uz rotējošo disku ar rokām.

Apkopes norādījumi

- **Ievērojiet vietējos vides normatīvus par apiešanos ar visiem komponentiem un to utilizāciju.**
- Apkopes un remonta darbus veic kvalificēts personāls, kas izmanto tikai oriģinālās rezerves daļas. Sazinieties ar ražotāju vai tuvāko pilnvaroto izplatītāju, lai saņemtu padomu par tehnisko apkopi vai, ja jums ir nepieciešamas rezerves daļas.
- Vienmēr pārliecinieties, ka mašīna ir atslēgta no enerģijas avota, lai izvairītos no nejaušas darbināšanas.
- Demontējiet un pārbaudiet instrumentu ik pēc 3 mēnešiem, ja instruments tiek lietots katru dienu. Nomainiet bojātas vai nodilušas daļas.
- Lai samazinātu dīkstāvi līdz minimumam, ieteicams izmantot šādu apkopes komplektu: **Pieregulēšanas komplekts**
- Nekādā gadījumā neļaujiet bremžu šķidrumiem, benzīnam, naftas produktiem, iekļūstošām eļļām, utt., saskarties ar plastmasas detaļām. Ķīmiskās vielas var sabojāt, vājināt vai iznīcināt plastmasu, kas var izraisīt nopietnus savainojumus.
- Plastmasas detaļu tīrīšanai neizmantojiet šķīdinātājus. Vairumam plastmasas detaļu bojājumi var rasties no dažāda veida komerciālajiem šķīdinātājiem, kuru lietošana var sabojāt šīs daļas. Izmantojiet tīras drēbes, lai noņemtu netīrumus, putekļus, eļļu, taukus, u.c.

Drošības instrukcijas

Mūsu mērķis ir ražot instrumentus, kas palīdz strādāt droši un efektīvi. Vissvarīgākais drošības faktors šim vai jebkuram citam instrumentam esat JŪS. Jūsu piesardzība un spriestspēja ir vislabākā aizsardzība pret miesas bojājumiem. Visus iespējamos draudus šeit ie-

© Chicago Pneumatic - 8940175118

kļaut nav iespējams, tāpēc mēs esam centušies izcelt dažus svarīgākos. Šo ierīci drīkst uzstādīt, regulēt un lietot tikai kvalificēti un apmācīti operatori.

Papildu drošības informāciju skatiet:

- Citi dokumenti un informācija, kas ietilpst šī instrumenta komplektācijā
- Pie sava darba devēja, arodbiedrības un/vai profesionālās asociācijas.
- Vairāk informācijas par arodveselību un drošību var iegūt šādās tīmekļa vietnēs:
  - http://www.osha.gov (ASV)
  - https://osha.europa.eu/ (Eiropa)

NEIZMETIET — NODODIET LIETOTĀJAM

Vispārīgi elektroinstrumentu drošības brīdinājumi

⚠ **BRĪDINĀJUMS Izlasiet visus drošības brīdinājumus un norādījumus. Neievērojot brīdinājumus un norādījumus, var izraisīt elektrotriecienu, ugunsgrēku un/vai smagas traumas.**

Saglabājiet visus brīdinājumus un instrukcijas nākotnes uzziņām.

Brīdinājumos ar vārdu “elektroinstruments" ir apzīmēts jūsu no elektrotīkla darbināmais elektroinstruments (ar vadu) vai ar akumulatora strāvu darbināmais (bezvadu) elektroinstruments.

Darba zonas drošība

- **Uzturiet darba zonu tīru un labi apgaismotu**. Nekārtīgās un tumšās vietās negadījumu risks ir lielāks.
- **Nestrādājiet ar elektroinstrumentiem sprādzienbīstamās vidēs, piemēram, ja tuvumā ir uzliesmojoši šķidrumi, gāzes vai putekļi.** Elektroinstrumenti rada dzirksteles, kas var aizdedzināt putekļus vai dūmus.
- **Kamēr strādājat ar elektroinstrumentu, tuvumā nedrīkst atrasties bērni un citas personas.** Novēršot uzmanību, varat zaudēt kontroli.

Elektrodrošība

- **Elektroinstrumentu kontaktdakšām ir jāatbilst kontaktligzdai. Nekādā gadījumā nekādā veidā nemodificējiet kontaktdakšu. Neizmantojiet kontaktdakšu adapterus ar sazemētiem elektroinstrumentiem.** Nemodificētas kontaktdakšas un atbilstošas kontaktligzdas mazinās elektrošoka risku.
- **Izvairieties no ķermeņa saskares ar sazemētām virsmām, piemēram, caurulēm, radiatoriem un ledusskapjiem.** Elektrošoka risks ir lielāks, ja ķermenis ir sazemēts.
- **Nepakļaujiet elektroinstrumentus lietus vai mitruma iedarbībai.** Ja elektroinstrumentā iekļūst ūdens, tas palielina elektrošoka risku.
- **Ar vadu rīkojieties atbilstoši. Nekādā gadījumā neizmantojiet vadu elektroinstrumenta nešanai, vilkšanai vai atvienošanai no kontaktligzdas. Turiet vadu atstatus no siltuma, eļļas, asām malām vai kustīgām daļām.** Bojāti vai sapinušies vadi palielina elektrošoka risku.
- **Ja strādājat ar elektroinstrumentu ārā, izmantojiet pagarinātāju, kas piemērots lietošanai ārpus telpām.** Lietošanai ārpus telpām piemērots pagarinātājs samazina elektrošoka risku.
- **Ja nav iespējams izvairīties no strādāšanas ar elektroinstrumentu mitrā vietā, izmantojiet barošanas instalācijā noplūdes strāvas automātslēdzi (RCD).** RCD izmantošana mazina elektrošoka risku.

Personiskā drošība

- **Strādājot ar elektroinstrumentu, rīkojieties uzmanīgi, sekojiet savām darbībām un lietojiet veselo saprātu. Neizmantojiet elektroinstrumentu, kamēr esat noguris, vai narkotiku, alkohola un medikamentu iedarbības laikā.** Neuzmanības mirklis, strādājot ar elektroinstrumentu, var izraisīt smagas traumas.
- **Izmantojiet individuālos aizsarglīdzekļus. Vienmēr valkājiet acu aizsarglīdzekļus.** Aizsargierīces, piemēram, putekļu maskas, neslīdoši apavi, ķivere vai dzirdes aizsargi, kas jāizmanto attiecīgos apstākļos, mazinās traumu risku.
- **Nodrošiniet ierīci pret neparedzētu iedarbināšanu. Pirms instrumenta pieslēgšanas barošanas avotam un/vai akumulatoram, tā pacelšanas vai nešanas pārbaudiet, vai barošanas slēdzis ir izslēgtā pozīcijā.** Elektroinstrumentu nešana ar pirkstu uz slēdža vai strāvas pieslēgšana instrumentiem, kuru barošanas slēdzis ir ieslēgtā pozīcijā, palielina negadījumu riskus.

- **Pirms ieslēdzat elektroinstrumentu, noņemiet regulēšanas atslēgas vai uzgriežņatslēgas.** Uzgriežņatslēga vai atslēga, kas palikusi piestiprināta pie elektroinstrumenta rotējošas daļas, var izraisīt traumu.
- **Nesniedzieties pārāk tālu. Vienmēr saglabājiet pienācīgu kāju balstu un līdzsvaru.** Tas atvieglo kontroli pār elektroinstrumentu negaidītās situācijās.
- **Ģērbieties atbilstoši. Nevalkājiet vaļīgu apģērbu vai rotaslietas. Turiet matus, apģērbu un cimdus atstatus no kustīgām daļām.** Vaļīgs apģērbs, rotaslietas vai gari mati var ieķerties kustīgās daļās.
- **Ja komplektācijā ir iekļautas ietaises putekļu nosūkšanai un savākšanai, tām jābūt pieslēgtām un pareizi izmantotām.** Putekļu nosūkšana var mazināt ar putekļiem saistītos riskus.

Elektroinstrumenta lietošana un aprūpe

- **Nespiediet elektroinstrumentu ar spēku. Izmantojiet lietošanas veidam atbilstošu elektroinstrumentu.** Pareizais elektroinstruments paveiks darbu labāk un drošāk tajā ātrumā, kādam tas ir paredzēts.
- **Neizmantojiet elektroinstrumentu, ja to neieslēdz un neizslēdz barošanas slēdzis.** Jebkurš elektroinstruments, kuru nevar kontrolēt ar slēdzi, ir bīstams, un tam jāveic remonts.
- **Atvienojiet kontaktdakšu no barošanas avota un/vai akumulatoru no elektroinstrumenta, pirms veicat regulēšanu, maināt piederumus vai noglabājat elektroinstrumentu.** Šādi profilaktiski drošības pasākumi mazina elektroinstrumenta nejaušas palaišanas risku.
- **Glabājiet neizmantotus elektroinstrumentus vietās, kur tiem nevar piekļūt bērni, un neļaujiet ar elektroinstrumentu strādāt personām, kuras nepārzina šo elektroinstrumentu vai šos norādījumus.** Elektroinstrumenti neapmācīta lietotāja rokās ir bīstami.
- **Uzturiet elektroinstrumentus kārtībā. Pārbaudiet, vai kustīgās daļas nav izregulējušās vai aizķērušās, vai nav salūzušas daļas un vai nav kādu citu apstākļu, kas var ietekmēt elektroinstrumentu darbību. Ja tas ir bojāts, elektroinstrumentam pirms lietošanas jāveic remonts.** Daudzus negadījumus izraisa slikti uzturēti elektroinstrumenti.
- **Gādājiet, lai griezējinstrumenti būtu asi un tīri.** Pareizi uzturētiem griezējinstrumentiem ar asām malām ir mazāks risks aizķerties, un tos ir vieglāk kontrolēt.
- **Izmantojiet elektroinstrumentu, piederumus un urbjus/darba ietaises utt. saskaņā ar šiem norādījumiem, ņemot vērā darba apstākļus un veicamos darbus.** Elektroinstrumentu izmantošana darbiem, kas atšķiras no paredzētā lietošanas veida, var izraisīt bīstamas situācijas.

Akumulatora instrumenta lietošana un aprūpe

- **Uzlādējiet tikai ar lādētāju, kādu norādījis ražotājs.** Lādētājs, kas paredzēts vienam akumulatoram, var izraisīt aizdegšanās risku, ja to izmanto ar citu akumulatoru.
- **Izmantojiet elektroinstrumentus tikai ar speciāli norādītajiem akumulatoriem.** Citu akumulatoru izmantošana var izraisīt traumu un aizdegšanās risku.
- **Kamēr akumulators netiek lietots, turiet to atstatus no citiem metāla priekšmetiem, piemēram, papīra skavām, monētām, atslēgām, naglām, skrūvēm vai citiem maziem metāla priekšmetiem, kas var radīt savienojumu starp akumulatora spailēm.** Akumulatora spaiļu īsslēgums var izraisīt apdegumus un aizdegšanos.
- **Smagos darba apstākļos no akumulatora var izkļūt šķidrums; izvairieties no saskares. Ja nejauši saskaraties ar to, noskalojiet ar ūdeni. Ja šķidrums nonāk acīs, lūdziet arī medicīnisku palīdzību.** No akumulatora iztecējis šķidrums var izraisīt kairinājumu vai apdegumus.

Apkope

- **Elektroinstrumenta apkope jāveic kvalificētai personai, izmantojot tikai identiskas rezerves daļas.** Tādā veidā tiks saglabāta elektroinstrumenta drošība.

Drošības brīdinājumi par slīpēšanu un griešanu ar abrazīva materiāla ripu:

- **Šo elektroinstrumentu paredzēts lietot slīpēšanai vai griešanai. Izlasiet visus drošības brīdinājumus, norādījumus, ilustrācijas un specifikācijas, kas saņemtas kopā ar šo elektroinstrumentu.** Neievērojot visus tālāk sniegtos norādījumus, varat izraisīt elektrisko triecienu, ugunsgrēku un/vai smagas traumas.

© Chicago Pneumatic - 8940175118

- **Ar šo elektroinstrumentu nav ieteicams veikt tādas darbības kā slīpēšana vai griešana.** Veicot darbības, kurām elektroinstruments nav paredzēts, varat radīt bīstamas situācijas un izraisīt traumas.
- **Nelietojiet piederumus, kurus nav speciāli izstrādājis un ieteicis instrumenta ražotājs.** Tas vien, ka piederumu var piestiprināt elektroinstrumentam, nenozīmē, ka tā lietošana ir droša.
- **Piederuma nominālajam ātrumam ir jābūt vismaz vienādam ar maksimālo ātrumu, kas norādīts uz elektroinstrumenta.** Ja piederums tiek lietots ātrumā, kas pārsniedz tā nominālo ātrumu, tas var salūzt un tikt aizsviests.
- **Piederuma ārējam diametram un biezumam ir jāatbilst elektroinstrumenta nominālajiem datiem.** Ja piederuma izmēri ir nepareizi, instrumenta aizsargi nedarbosies pareizi un to nevarēs kontrolēt.
- **Vītņotiem piederumu montāžas elementiem ir jāatbilst slīpējamās mašīnas vārpstas vītnei. Piederumiem, kas piestiprināti pie atlokiem, piederuma mezglu caurumam jāatbilst atloka novietojuma diametram.** Ja piederuma montāžas urbuma izmērs nesakritīs ar elektroinstrumenta montāžas sistēmas izmēru, piederums nebūs līdzsvarots, pārmērīgi vibrēs un var izraisīt kontroles zaudēšanu.
- **Nelietojiet bojātu piederumu. Pirms katras lietošanas reizes pārbaudiet piederumu, piemēram: abrazīvos diskus, vai tie nav apdrupuši vai saplaisājuši; atbalsta plātnes, vai tās nav saplaisājušas vai pārmērīgi nodilušas; stiepļu sukas, vai to stieples nav vaļīgas vai saplaisājušas. Ja elektroinstruments vai piederums nokrīt zemē, pārbaudiet to, vai tas nav bojāts, vai uzstādiet nebojātu piederumu. Pēc piederuma pārbaudīšanas un uzstādīšanas nodrošiniet, lai rotējošā piederuma plaknē neatrastos ne jūs, ne citas personas, un vienu minūti darbiniet elektroinstrumentu ar maksimālo brīvgaitas ātrumu.** Bojāti piederumi šajā pārbaudes laikā parasti saplīst.
- **Izmantojiet individuālos aizsarglīdzekļus. Atkarībā no lietošanas veida izmantojiet sejas aizsargu, aizsargbrilles vai aizsargacenes. Pēc nepieciešamības lietojiet putekļu masku, dzirdes aizsardzības līdzekļus, cimdus un darba priekšautu, kas var apturēt nelielus abrazīvā materiāla vai darba detaļas fragmentus.** Acu aizsardzības līdzekļiem ir jāspēj apturēt dažādu darbību laikā izsviestos netīrumus. Putekļu maskai vai respiratoram ir jāspēj atfiltrēt daļiņas, kas veidojas attiecīgās darbības laikā. Ilgstoša lielas intensitātes trokšņa iedarbība var izraisīt dzirdes zudumu.
- **Nodrošiniet, lai apkārtesošās personas atrastos drošā attālumā no darba zonas. Personām, kas ieiet darba zonā, ir jālieto individuālie aizsarglīdzekļi.** Darba detaļas vai salūzuša piederuma fragmenti var tikt aizsviesti un izraisīt traumas arī tad, ja persona neatrodas tiešā darba detaļas tuvumā.
- **Veicot darbus, kuros stiprinātājs var saskarties ar segtu elektroinstalāciju, turiet elektroinstrumentu aiz izolētajām satveršanas virsmām.** Saskare ar "strāvu vadošiem" vadiem var pārnest strāvu arī uz elektroinstrumenta metāla daļām, kā rezultātā operators var saņemt elektrošoku.

  Nekādā gadījumā nenolieciet elektroinstrumentu, kamēr piederums nav pilnīgi apstājies. Rotējošais piederums var saķerties ar virsmu un izraut elektroinstrumentu jums no rokām.
- **Nedarbiniet elektroinstrumentu, kamēr nesat to sev blakus.** Netīša saskare ar rotējošo piederumu var izraisīt apģērba aptīšanos ap to, ieraujot piederumu jūsu ķermenī.
- **Regulāri tīriet elektroinstrumenta ventilācijas atveres.** Motora ventilators iesūks putekļus korpusā, un metāla pulvera pārmērīga uzkrāšanās var izraisīt elektrobīstamību.
- **Nelietojiet elektroinstrumentu ugunsnedrošu materiālu tuvumā.** Dzirksteles var aizdedzināt šos materiālus.
- **Nelietojiet piederumus, kuriem nepieciešami šķidri dzesēšanas līdzekļi.** Lietojot ūdeni vai citu dzesēšanas šķidrumu, varat gūt elektrotriecienu vai iet bojā.

Brīdinājumi par atsitienu un tamlīdzīgu bīstamību

Atsitiens ir pēkšņa reakcija uz rotējošas ripas, atbalsta plātnes, sukas vai cita piederuma iespiešanu vai ieķeršanos. Iespiešana vai ieķeršanās izraisa strauju rotējošā piederuma apstāšanos, kas, savukārt, izraisa nekontrolējamā elektroinstrumenta kustību virzienā, kas ir pretējs piederuma rotācijas virzienam ieķeršanās punktā.

Piemēram, ja abrazīvā ripa ieķeras vai tiek iespiesta darba detaļā, ripas mala, kas saskaras ar iespiešanas punktu, var ieķīlēties pret materiāla virsmu, izraisot ripas izstumšanu vai izsviešanu uz āru. Ripa var tikt

strauji sviesta vai nu pret operatoru, vai arī pretējā virzienā — atkarībā no ripas kustības virziena saspiešanas punktā. Šajos apstākļos abrazīvā materiāla ripas var arī salūzt.

Atsitiens rodas elektroinstrumenta nepareizas izmantošanas un/vai nepareizu darba procedūru rezultātā, kā arī tādu apstākļu ietekmē, no kuriem var izvairīties, īstenojot atbilstošus drošības pasākumus, kā aprakstīts tālāk.

- **Cieši satveriet elektroinstrumentu un izvietojiet ķermeni un roku tā, lai varētu pretoties atsitiena spēkam. Vienmēr izmantojiet papildrokturi, ja tāds ir, lai maksimāli kontrolētu atsitienu vai griezes reaktīvos spēkus iedarbināšanas laikā.** Operators var kontrolēt griezes reaktīvos spēkus vai atsitiena spēkus, veicot pareizus drošības pasākumus.
- **Nekādā gadījumā nenovietojiet plaukstas tuvu rotējošajam piederumam. Atsitiena ietekmē piederums var tikt triekts pret jūsu plaukstu.**
- **Nenovietojiet ķermeni zonā, kurā pārvietosies elektroinstruments, ja radīsies atsitiens.** Atsitiens pārvietos instrumentu pretēji ripas kustībai ieķeršanās punktā.
- **Rīkojieties īpaši piesardzīgi, kad apstrādājat stūrus, asas malas utt. Nepieļaujiet piederuma atduršanos pret materiālu un ieķeršanos.** Stūri, asas malas vai atduršanās pret materiālu var izraisīt rotējošā piederuma ieķeršanos un kontroles zaudēšanu vai atsitienu.
- **Nepiestipriniet motorzāģa ķēdi, grebšanas asmeni vai zobotu zāģasmeni.** Šādi asmeņi bieži izraisa atsitienu un kontroles zaudēšanu.

Drošības brīdinājumi par slīpēšanu un griešanu ar abrazīva materiāla ripu:

- **Izmantojiet tikai tādus ripu veidus, kas ir ieteicami jūsu elektroinstrumentam, un speciālo aizsargu, kas paredzēts izvēlētajai ripai.** Ripām, kurām elektroinstruments nav paredzēts, nevar nodrošināt pietiekamu aizsardzību, un tās ir nedrošas.
- **Centriski nospiestu ripu slīpēšanas virsma jāpiestiprina zem aizsargloka plaknes.** Nepareizi uzstādīta ripa, kas projicējas caur aizsargloka plakni nevar būt pienācīgi pasargāta.
- **Aizsargs ir droši jāpiestiprina elektroinstrumentam un jānovieto tā, lai tā lietošana būtu maksimāli droša un pret operatoru būtu vērsta pēc iespējas mazāka atsegta ripas daļa.** Aizsargs palīdz aizsargāt operatoru no atlūzušiem ripas fragmentiem, netīšas saskares ar ripu un dzirkstelēm, kas var aizdedzināt apģērbu.
- **Ripas jāizmanto tikai ieteicamajos lietošanas veidos. Piemēram: neslīpējiet ar griešanas ripas sānu malu.** Abrazīvā materiāla griešanas ripas ir paredzētas slīpēšanai ar to ārmalu, un sāniska spēka ietekmē šīs ripas var salūzt.
- **Vienmēr izmantojiet nebojātus ripu atlokus, kuru izmēri un forma atbilst izvēlētajai ripai.** Pareizi ripas atloki atbalsta ripu, tādējādi samazinot ripas plīšanas iespēju. Griešanas ripu atloki var atšķirties no slīpēšanas ripu atlokiem.
- **Neizmantojiet nodilušas ripas no lielākiem elektroinstrumentiem.** Ripa, kas paredzēta lielākam elektroinstrumentam, nav piemērota mazāka elektroinstrumenta lielākajam rotācijas ātrumam un var saplīst.

Papildu drošības brīdinājumi par griešanu ar abrazīva materiāla ripu:

- **„Neieķīlējiet" griešanas ripu un nepielieciet pārmērīgu spēku. Nemēģiniet griezt pārāk dziļi.** Pārslogojot ripu, tiek palielināti vērpes un lieces spēki uz ripu griezuma vietā un līdz ar to palielinās arī atsitiena vai ripas plīšanas iespēja.
- **Nenovietojiet ķermeni uz vienas līnijas ar rotējošu ripu vai aiz tās.** Kad ripa darbības laikā attālinās no jūsu ķermeņa, iespējamais atsitiens var sviest rotējošo ripu un elektroinstrumentu tieši pret jums.
- **Kad ripa ieķeras vai jūs cita iemesla dēļ pārtraucat griešanu, izslēdziet elektroinstrumentu un nekustīgi turiet to, līdz ripa pilnīgi apstājas. Nekādā gadījumā nemēģiniet izņemt griešanas ripu, kamēr ripa griežas, jo pretējā gadījumā var rasties atsitiens.** Izpētiet problēmu un atbilstoši rīkojieties, lai novērstu ripas ieķeršanās iemeslu.
- **Griešanu nedrīkst atsākt, kamēr ripa atrodas darba detaļā. Ļaujiet ripai sasniegt pilnu ātrumu un uzmanīgi ievietojiet to atpakaļ griezumā.** Ja elektroinstrumentu iedarbina, kamēr ripa atrodas darba detaļā, ripa var ieķerties, kāpt uz augšu vai izraisīt atsitienu.
- **Paneļi un lielas darba detaļas ir jāatbalsta, lai samazinātu ripas iespiešanas un atsitiena risku.** Lielas darba detaļas ieliecas sava svara ietek-

© Chicago Pneumatic - 8940175118

mē. Balsti ir jānovieto zem darba detaļas tuvu griezuma līnijai un tuvu darba detaļas malai abās ripas pusēs.

- **Veicot „kabatas veida" iegriezumu esošās sienās vai citās nepārskatāmās zonās, rīkojieties īpaši piesardzīgi.** Izvirzītā ripa var pārgriezt gāzes vai ūdens caurules, elektroinstalāciju vai objektus, kas var izraisīt atsitienu.

Papildu drošības noteikumi slīpmašīnām

Ekspluatācijas riski

- **Operatoru un apkopes darbinieku fiziskās sagatavotības līmenim ir jābūt tādam, lai varētu novaldīt instrumenta masu, izmērus un jaudu.**
- **Sekojiet tam, lai apstrādājamais materiāls būtu kārtīgi nofiksēts.**
- **Nodrošiniet, lai dzirksteles nevarētu nokrist uz apģērba. Valkājiet nedegošu apģērbu un novietojiet tuvumā spaini ūdens.** Slīpēšanas dzirksteles var aizdedzināt apģērbu un izraisīt smagus apdegumus.
- **Pastāv elektrostatiskās izlādes risks, ja instrumentu izmanto uz sintētiska un cita veida nevadoša materiāla.**
- **Putekļi un tvaiki, kas rodas no pulēšanas vai slīpēšanas, var izraisīt iespējami sprādzienbīstamu vidi.** Lietojiet putekļu savākšanas vai apslāpēšanas sistēmu, kas ir piemērota apstrādājamajam materiālam.

Lidojošu objektu bīstamība

- **Slīpripa plīstot var izraisīt smagas traumas vai nāvi.**
- **Nodrošiniet, lai abrazīvais materiāls būtu droši nostiprināts pie slīpmašīnas, izmantojot komplektā ietvertos instrumentus.**
- **Šo ierīci un tās piederumus nedrīkst pārveidot.**

Abrazīvā materiāla uzstādīšanas riski

- **Nepieļaujiet UNC un metrisko vītņu nesaderību.**
- **Slīpripām ir brīvi jāizvietojas uz ass, lai novērstu spriegumu pie urbuma. Neizmantojiet ieliktņus, lai uzstādītu slīpripas ar lieliem urbumiem.**
- **Lietojiet tikai tos atlokus, kas slīpripas montāžai ir piegādāti kopā ar slīpmašīnu. Plakanas starplikas vai citi adapteri var izraisīt pārmērīgu ripas spriegojumu.** Starp atlokiem un slīpripu vienmēr izmantojiet smagus papīra diskus.
- **Ja komplektā ir iekļauti vairāki atloki, kas ir piemēroti dažādiem abrazīvā materiāla izmēriem un veidiem, vienmēr uzstādiet izmantotajam abrazīvajam materiālam atbilstošu(s) atloku(s).**
- **Uzstādot uzliktņus, konusus vai ieliktņus ar vītnes urbumiem, vārpstas gals nedrīkst saskarties ar urbuma apakšu, jo pretējā gadījumā tiks nospriegots abrazīvais materiāls.**
- **Pievelciet ripu uz vārpstas, lai izvairītos no ripas pēkšņas nokrišanas no vārpstas, kad slīpmašīna tiek izslēgta.**

Atkārtotu kustību bīstamība

- **Izmantojot elektroinstrumentu, lai veiktu ar darbu saistītas aktivitātes, operators var izjust diskomfortu plaukstās, rokās, plecos, kaklā vai citās ķermeņa daļās.**
- **Ieņemiet ērtu pozu, saglabājiet drošu atbalstu ar kājām un izvairieties no neērtām nelīdzsvarotām pozām.** Pozas maiņa ilgstošu darbu laikā var palīdzēt izvairīties no diskomforta un noguruma.
- **Neignorējiet tādus simptomus kā pastāvīgs vai regulārs diskomforts, sāpes, pulsēšana, smeldzi, džinkstēšana, tirpums, dedzināšanas sajūta vai stīvums.** Apturiet instrumenta lietošana, paziņojiet par to darba devējam un vērsieties pie ārsta.

Trokšņa un vibrāciju riski

- **Augsts skaņas līmenis var izraisīt neatgriezenisku dzirdes zudumu un citas problēmas, piemēram, trokšņus ausīs.** Izmantojiet piemērotus ausu aizsardzības līdzekļus, kā to nosaka jūsu darba devējs vai darba drošības un veselības aizsardzības noteikumi.
- **Vibrāciju iedarbība var radīt paliekošus bojājumus nerviem un roku un plaukstu asinsritei** Valkājiet siltas drēbes un turiet plaukstas siltas un sausas. Konstatējot nejutīgumu, tirpšanu, sāpes vai ādas bālumu, pārtrauciet instrumenta izmantošanu, paziņojiet par to darba devējam un konsultējieties ar ārstu.

- **Turiet instrumentu vieglā, bet drošā satvērienā, jo parasti vibrācijas riski ir lielāki, kad satvēriens ir ciešāks.** Kur iespējams, balstiet instrumenta svaru ar balansieri.
- **Lai izvairītos no nevajadzīga trokšņa un vibrāciju līmeņa pieauguma:**
  - Lietojiet un apkopiet motoru, izvēlieties, apkopiet un nomainiet piederumus un ekspluatācijas materiālus saskaņā ar instrukciju rokasgrāmatu.
  - Izmantojiet slāpējošos materiālus, lai neļautu materiālam "zvanīt".

Darbavietas bīstamība

- **Slīdēšana/aizķeršanās/nokrišana ir viens no galvenajiem smagu traumu vai nāves cēloņiem.** Nekārtīgas darba zonas un darbagaldi palielina traumu risku.
- **Izvairieties no putekļu vai dūmu ieelpošanas vai darba ar gružiem, kas var kaitēt veselībai (piemēram, kaitēt grūtniecībai, izraisīt vāzi, astmu un/vai dermatītu).** Strādājot ar materiāliem, kas izplata gaisā daļiņas, lietojiet putekļu ekstrakcijas un elpošanas aizsarglīdzekļus.
- **Daži putekļi, kas rodas pulēšanas, zāģēšanas, slīpēšanas, urbšanas un citu būvdarbu rezultātā satur ķīmiskas vielas, kas Kalifornijas štatam zināmas, kā vēža, iedzimtu defektu un citu reproduktīvu kaitējumu izraisītājas.** Tālāk doti daži piemēri:
  - Svins no svinu saturošām krāsām;
  - Silīcija dioksīda gabaliņi, cements un citi mūrēšanas produkti.
  - Arsēns un hroms no ķīmiski apstrādātas gumijas

  Šo iedarbību risks atšķiras atkarībā no tā, cik bieži jūs darāt šo darbu. Lai samazinātu šo ietekmi no šīm ķīmiskajām vielām: strādājiet labi vēdinātās vietās un lietojiet apstiprinātas aizsargiekārtas, piemēram, putekļu aizsargmaskas, kas speciāli izstrādātas, lai filtrētu mikroskopiskas daļiņas.
- Svešā darba vidē darbojieties uzmanīgi. Var būt iespējami slēptie riski, piemēram, elektrība vai citas iekšējās komunikācijas. Šīs instruments nav nodrošināts pret saskari ar elektrisko strāvu vadošiem elementiem.
- **Šo instrumentu nav ieteicams izmantot potenciāli sprādzienbīstamā atmosfērā.**

Papildu drošības brīdinājumi

BRĪDINĀJUMS

Pirms izstrādājuma ieslēgšanas vienmēr pārbaudiet, vai vārpstas bloķēšanas poga ir pilnībā atbrīvota.

- Ievērojiet, lai rokturi un satveršanas virsmas būtu sausas, tīras un brīvas no eļļas un smērvielām. Slideni rokturi un satveršanas virsmas nenodrošina drošu darbu un instrumenta kontroli neparedzētās situācijās.
- Nepakļaujiet akumulatoru vai instrumentu atklātai liesmai vai pārmērīgas temperatūras iedarbībai. Pakļaušana atklātai liesmai vai temperatūrai virs 130 °C var izraisīt sprādzienu.
- Sekojiet visām uzlādēšanas instrukcijām un neuzlādējiet akumulatoru vai instrumentu ārpus temperatūras amplitūdas, kas norādīta norādījumos. Nepareiza lādēšana vai temperatūras ārpus norādītā diapazona var bojāt akumulatoru un palielināt ugunsgrēka risku. Bojātiem vai pārveidotiem akumulatoriem var būt neparedzama darbība, kas var izraisīt ugunsgrēku, eksploziju vai traumas risku.
- Tāpēc, ka bieži esat lietojis šādus instrumentus, nekļūstiet bezrūpīgs un neignorējiet instrumenta drošības principus. Bezrūpīgas darbības var radīt smagus bojājumus sekundes simtdaļas laikā.

Atlikušie riski

Pat ja leņķa slīpmašīna tiek lietota kā norādīts, joprojām nav iespējams pilnībā novērst dažus atlikušā riska faktorus. Var rasties šādi apdraudējumi, un operatoram jāpievērš īpaša uzmanība, lai izvairītos no šādiem apstākļiem:

- Traumas, ko izraisa izmestas daļiņas.
  - Metāla vai abrazīvās daļiņas var nokļūt acīs un izraisīt smagus paliekošus bojājumus. Lietojot izstrādājumu, valkājiet aizsargbrilles, kas apstiprinātas slīpēšanas darbībām
- Traumas, ko izraisa vibrācija.
  - Ierobežojiet iedarbību Skatiet Riska samazināšana.
- Traumas, ko izraisa putekļi.
  - Valkājiet piemērotu putekļu nosūkšanas masku ar filtriem, kas piemēroti aizsardzībai no apstrādātā materiāla daļiņām un no slīpēšanas

© Chicago Pneumatic - 8940175118

diska radītām abrazīvām daļiņām. Darba zonā nedrīkst ēst, dzert vai smēķēt. Nodrošiniet pietiekamu ventilāciju.

- Traumas no saskares ar slīpēšanas disku.
  - Diski un darba detaļa lietošanas laikā var sakarst. Mainot diskus vai pieskaroties sagatavei, valkājiet cimdus. Nekad netuviniet plaukstas slīpēšanas vietai. Kad vien iespējams, piestipriniet sagatavi.
- Traumas, ko izraisa troksnis.
  - Ilgstoša trokšņa iedarbība palielinās dzirdes bojājumu risku, un sekas ir kumulatīvas. Izmantojot elektroinstrumentus ilgākā laika periodā, nēsājiet dzirdes aizsarglīdzekļus.

Traumas var izraisīt vai saasināt ilgstoša instrumenta izmantošana. Izmantojot jebkuru instrumentu ilgākā laika periodā, nodrošiniet regulārus pārtraukumus.

Īpaši lietošanas nosacījumi

Leņķa slīpmašīnu var izmantot griešanai, slīpēšanai un tīrīšanai, izmantojot dažādus materiālus, piemēram, metālu vai akmeni. Ja jums rodas šaubas, lūdzu, skatiet papildierīces ražotāja norādījumus.

Izmantojiet izstrādājumu tikai tam paredzētā nolūkā.

Apzīmējumi

	UZMANĪBU! BRĪDINĀJUMS! BĪSTAMI!
	Izņemiet akumulatoru, pirms sākat darbu pie iekārtas.
	Pirms iekārtas palaišanas uzmanīgi izlasiet norādījumus.
	Lietojot iekārtu, vienmēr valkājiet aizsargbrilles.
	Valkājiet cimdus!
	Nepielietojiet spēku.
	Tikai slīpēšanai.
	Tikai griešanas darbiem.
	Piederums - nav iekļauts standarta aprīkojumā, kas pieejams kā piederums.
	Neizmetiet elektriskos darbarīkus kopā ar sadzīves atkritumiem. Elektriskie instrumenti un elektroniskās iekārtas, kurām beidzies kalpošanas laiks, jāsavāc atsevišķi un jānogādā uz videi nekaitīgu pārstrādes uzņēmumu. Lai saņemtu padomu un noskaidrotu savākšanas punktu, sazinieties ar vietējo iestādi vai mazumtirgotāju.
CE	Eiropas atbilstības marķējums
TR 066	Ukrainas valsts atbilstības marķējums
EAC	Eirāzijas atbilstības marķējums
	Korejas atbilstības marķējums
n	Nominālais ātrums

Noderīga informācija

Vietne

Pieteikties Chicago Pneumatic vietnē: www.cp.com.

Jūs varat atrast informāciju par mūsu izstrādājumiem, piederumiem, rezerves daļām un publicētajiem materiāliem mūsu vietnē.

Izcelsmes valsts

Ķīna

Autortiesības

© Autortiesības 2017, CHICAGO PNEUMATIC Tool Co. LLC, 1815 Clubhouse Road, Rock Hill, SC 29730

Visas tiesības paturētas. Satura vai tā daļas neatļauta izmantošana vai kopēšana ir aizliegta. It sevišķi tas attiecas uz preču zīmēm, modeļu nosaukumiem, daļu numuriem un rasējumiem. Izmantojiet tikai atļautas daļas. Bojājumus vai darbības traucējumus, kurus izraisījusi neatļautu daļu lietošana, nesedz garantija vai ražotāja atbildība par produktu.

技术参数

工具数据

	CP8345	CP8350 EU / US
空转速度 (rpm)	8500	8500
砂轮尺寸 (in)	4.5"	5"
重量 (kg)	2.5	2.6
转轴螺纹	5/8"	M14 / 5/8“
功率 (W)	750	750
功率 (hp)	1	1
电池电压 (V)	20	20
砂轮尺寸 (mm)	115	125
重量 (lb)	5.5	5.7
研磨厚度	6	6
砂轮 (mm)		
配件类型		
砂轮		类型 27
切割轮		类型 41

声明

EU 符合性声明

我们 **CHICAGO PNEUMATIC Tool Co. LLC**，1815 Clubhouse Road, Rock Hill, SC 29730全权声明，本产品（名称、型号和序列号，请见首页）符合以下指令：
2006/42/EC、EMC 指令2014/30 / EU、RoHS 指令 2011/65/EU

应用的协调标准：
EN 60745-1:2009+A11:2010,

EN60745-2-3:2011+A2:2013+A11:2014+A12:2014+A13:2015, EN55014-1:2017,

EN 55014-2:2015, EN 50581:2012

只有合适机构才可索取相关技术信息：
Pascal Roussy, R&D Manager, CP Technocenter, 38 rue Bobby Sands, BP10273 44800 Saint Herblain, France

地点和日期Saint-Herblain, 04/2017

Pascal ROUSSY

签发者签名

噪音和震动

	CP8345	CP8350
声压级 (dB(A))		78
声功率级 (dB(A))		89
	UL 60745-2-3	EN 60745-2-3
不确定性 K=3 dB(A)		

	CP8345	CP8350
震动标准	UL 60745-2-3	EN 60745-2-3
震动值 (m/s²)		6.8
震动不确定性 (K) (m/s²)		1.5

本资料中给出的震动发射已经根据 EN 60745 中的标准测试进行了测量，可以被用于比较一种工具和另一种工具。它可以用于进行暴露初步评估。

声明的震动发射水平代表了工具的主要应用。然而，如果该工具用于不同的应用、不同的配件或维护不当，震动发射可能会有所不同。这可能会显着增加整个工作期间的暴露水平。

对震动暴露程度的估计还应该考虑到工具的关闭或运行时间，而并未真正开展工作的时间。这可能会显着减少整个工作期间的暴露水平。

确定额外的安全措施，以保护操作人员免受震动的影响，如：维护工具和附件、保持双手温暖、工作模式的组织。

这些声明值均根据所述标准通过实验室型式试验得出，适用于与采用相同标准试验的其他工具之声明值进行比较。此类声明值不适合用于风险评估，在个别作业场所测得的数值可能会更高。个别用户经受的实际暴露值以及危害风险可能因人而异，具体视该用户的作业方式、工件及工作站设计、暴露时间以及其身体状况而定。

我们 **CHICAGO PNEUMATIC Tool Co. LLC**，不对使用声明值所导致的后果负责，我们只声明该值反应在一个我们未加控制的工作地点进行的单次风险评估中实际接触情况。

若未经充分处理就使用本工具，可能会引起手臂震动症状。有关预防手臂振动的 EU 指南，请通过访问http://www.pneurop.eu/index.php并选择“工具” - “法规”进行查看。

我们建议制定一个健康监督方案，以尽早检测出可能与振动接触相关的早期症状，从而对管理程序进行修改，避免今后造成损害。

© 芝加哥气动公司 - 8940175118

ⓘ 如果本设备适合于拧紧机系统：
所提供的噪声排放信息可供机器装配者参考。整套机器的噪声和振动发射数据应在机器的指导手册中提供。

安全

⚠ **警告！存在财产损失或严重受伤的风险**

确保在操作工具前阅读、了解并遵守各项操作说明。若不遵守所有操作说明，可能会造成电击、火灾、财产损失和/或严重的人身伤害。

- ▸ 阅读所有随本系统不同部分提供的安全信息。
- ▸ 阅读针对安装、操作和维护本系统不同部分的产品说明。
- ▸ 阅读有关本系统及其中零件的所有本地安全法规。
- ▸ 保存所有安全信息和说明，以备将来参考。

预期用途

角磨机只能由阅读并理解本手册中的说明和警告，并且可以被视为对其行为负责的成年人使用。角磨机的设计用途是为了研磨和切割金属以及切割混凝土。角磨机上只能安装本手册产品规格部分所述的合适的研磨或切割砂轮及相关的防护装置（研磨或切割防护装置）。角磨机专为手持使用而设计；不适合安装在夹具或工作台上。

请勿以预期用途之外的任何其他方式使用本产品。

使用声明

本产品旨在使用磨削件打磨材料。不得用于其它用途。仅供专业使用。

产品指定说明

电池

一段时间未使用的电池组应在使用前进行充电。
温度超过 50°C (122°F) 时会使电池组性能下降。避免长时间暴露在热源或阳光下（存在过热风险）。
充电器和电池组的触点必须保持洁净。
为优化寿命，使用后电池组必须充满电。为获得尽可能最长的电池寿命，一旦充满电必须将电池组从充电器中取出。

运输和储藏

锂离子电池必须遵守危险品法规要求。这些电池的运输必须根据当地、国家和国际规定和条例进行。

- 用户可直接通过公路转运电池，无任何其它要求。
- 由第三方承担的锂离子电池商业运输，必须遵循危险品运输要求。运输准备工作和运输过程只能由接受过相关培训的人员执行，且过程中必须有相应的专家陪同。

运输电池时：

- 应确保对电池的接触端子进行保护和隔离，以避免造成短路。
- 确保对电池组进行了固定，以避免其在包装中移动。

储藏时间超过 30 天的电池组：

- 将电池组储藏在 27°C 以下，并注意防潮
- 储藏时，电池组的电量应保持在 30% - 50%。
- 每储藏六个月应给电池组正常充一次电

© 芝加哥气动公司 - 8940175118

操作

- 对于打算与螺纹孔砂轮一起安装的附件，应确保砂轮中的螺纹长度足以容纳主轴长度。
- 务必根据制造商的说明使用和储藏切割和研磨砂轮。
- 切割和研磨时务必使用正确的防护装置。切割石料时，务必从附件中选择使用带有切割导向器的防护装置。
- 钹形砂轮的研磨表面必须至少比护刃器唇平面低 2 mm。
- 务必使用辅助手柄。如果工件的重量不足以保持平稳，必须对其进行固定。
- 在开始与机器工作一起之前，调节螺母必须拧紧。

  切勿用手朝着旋转的砂轮移动工件。

维护说明

- **请遵守当地的国家环境法规，安全处理和弃置所有组件。**
- 必须由合格人员使用原装备件进行维护和修理工作。如果需要关于技术维修的建议或者需要备件，请与制造商或最近的授权经销商联系。
- 务须确保机器断开与能源的连接，以免意外运行。
- 如果工具每天都使用，请每 3 个月拆下并检查工具一次。更换损坏或磨损的部件。
- 为了最大程度减少停工时间，建议使用以下维修套件：**调试套件**
- 任何时候都不要让制动液、汽油、石油基产品、渗透油等与塑料部件接触。化学品可能会损坏、削弱或毁坏塑料部件，这可能会导致严重的人身伤害。
- 清洁塑料部件时请避免使用溶剂。大多数塑料容易受到各种商业溶剂的损害，并可能因其使用而受损。使用干净的布去除污垢、灰尘、油、油脂等。

安全说明

我们的目标是帮您生产安全高效的工具。但本工具或其他任何工具最重要的安全因素是您本人。您的谨慎态度和良好的判断力是避免伤害的最好保护。此处无法尽述所有潜在危险，但我们会重点介绍其中某些重要危险。只有合格或接受过培训的操作人员方可安装、调节或使用此电动工具。

更多安全信息请参见：

- 此工具附带的其他文档和资料。
- 您的雇主、工会和/或行业协会。
- 更详细的职业卫生和安全信息可由以下网站获得：
  - http://www.osha.gov（美国）
  - Https://osha.europa.eu/（欧洲）

请勿丢弃 – 致使用者

电动工具通用安全警告

⚠ **警告！阅读所有警告和所有说明。不遵照以下警告和说明会导致电击、着火和／或严重伤害。**

保存所有警告和说明书以备查阅。

在所有下列的警告中术语“电动工具”指市电驱动（有线）电动工具或电池驱动（无线）电动工具。

工作场地的安全

- **保持工作场地清洁和明亮。**混乱和黑暗的场地会引发事故。
- **不得在爆炸性环境（例如存在易燃液体、气体或粉尘的环境）中操作电动工具。**电动工具产生的火花会点燃粉尘或气体。
- **让儿童和旁观者离开后操作电动工具。**注意力不集中会使操作者失去对工具的控制。

© 芝加哥气动公司 - 8940175118

电气安全

- **电动工具插头必须与插座相配。绝不能以任何方式改装插头。需接地的电动工具不能使用任何转换插头。**未经改装的插头和相配的插座将减少电击危险。
- **避免人体接触接地表面，如管道、散热片和冰箱。**如果你身体接地会增加电击危险。
- **不得将电动工具暴露在雨中或潮湿环境中。**水进入电动工具将增加电击危险。
- **不得滥用电线。绝不能用电线搬运、拉动电动工具或拔出其插头。使电线远离热源、油、锐边或运动部件。**受损或缠绕的软线会增加电击危险。
- **当在户外使用电动工具时，使用适合户外使用的外接软线。**适合户外使用的软线将减少电击危险。
- **如果在潮湿环境下操作电动工具是不可避免的，应使用剩余电流动作保护器 (RCD)。**使用 RCD 可减小电击危险。

人身安全

- **保持警觉，当操作电动工具时关注所从事的操作并保持清醒。当你感到疲倦，或在有药物、酒精或治疗反应时，不要操作电动工具。**在操作电动工具时瞬间的疏忽会导致严重人身伤害。
- **使用个人防护装置。始终佩戴护目镜。**安全装置，诸如适当条件下使用防尘面具、防滑安全鞋、安全帽、听力防护等装置能减少人身伤害。
- **防止意外起动。确保开关在连接电源和/或电池盒、拿起或搬运工具时处于关断位置。**手指放在已接通电源的开关上或开关处于接通时插入插头可能会导致危险。
- **在电动工具接通之前，拿掉所有调节钥匙或扳手。**遗留在电动工具旋转零件上的扳手或钥匙会导致人身伤害。
- **手不要伸展得太长。时刻注意立足点和身体平衡。**这样在意外情况下能很好地控制电动工具。
- **着装适当。不要穿宽松衣服或佩戴饰品。让你的衣服、手套和头发远离运动部件。**宽松衣服、佩饰或长发可能会卷入运动部件中。
- **如果提供了与排屑、集尘设备连接用的装置，要确保他们连接完好且使用得当。**使用这些装置可减少尘屑引起的危险。

电动工具使用和注意事项

- **不要滥用电动工具。根据用途使用适当的电动工具。**选用适当设计的电动工具会使你工作更有效、更安全。
- **如果开关不能接通或关断工具电源，则不能使用该电动工具。**不能用开关来控制的电动工具是危险的且必须进行修理。
- **在进行任何调节、更换附件或贮存电动工具之前，必须从电源上拔掉插头和／或使电池盒与工具脱开。**这种防护性措施将减少工具意外起动的危险。
- **将闲置不用的电动工具贮存在儿童所及范围之外，并且不要让不熟悉电动工具或对这些说明不了解的人操作电动工具。**电动工具在未经培训的用户手中是危险的。
- **保养电动工具。检查运动件是否调整到位或卡住，检查零件破损情况和影响电动工具运行的其他状况。如有损坏，电动工具应在使用前修理好。**许多事故由维护不良的电动工具引发。
- **保持切削刀具锋利和清洁。**保养良好的有锋利切削刃的刀具不易卡住而且容易控制。
- **按照使用说明书，考虑作业条件和进行的作业来使用电动工具、附件和工具的刀头等。**将电动工具用于那些与其用途不符的操作可能会导致危险。

电池供电工具的使用与保养

- **必须使用厂商指定的充电器充电。**将适合一种电池组类型的充电器用于其他电池组时，有造成火灾的危险。
- **必须将电动工具与专门指定的电池组配套使用。**使用任何其他电池组都有造成受伤和火灾的风险。
- **当不使用电池组时，使其远离曲别针、硬币、钥匙、钉子、螺钉等其他金属物件，或者会导致接线端互相连接的其他小型金属物件。**电池端子之间短路可能会造成烧烫伤或火灾。
- **使用不当时，电池液可能会从电池内喷出；避免接触。如果发生意外接触，请用清水冲洗。如果液体接触眼睛，还应寻求医疗救助。**电池中泄露出的液体可能会导致刺激或灼伤。

维修

- **将你的电动工具送交专业维修人员，使用同样的备件进行修理。**这样将确保所维修的电动工具的安全性。

磨削或砂断操作的安全警告：

- **本电动工具用于实现研磨机或切断工具功能。阅读随本电动工具提供的所有安全警告、说明、图解和规定。**不遵守下列全部说明可能导致电击、火灾和/或严重的伤害。
- **不建议使用本电动工具进行诸如磨削或切断等操作。**不按电动工具指定功能操作，可能产生危险并导致人身伤害。
- **请勿使用非专门设计和非工具制造商建议的附件。**不能仅仅因为附件可以安装到电动工具上就使用，它不能保证安全操作。
- **附件的额定速度必须至少等于电动工具上标出的最大速度。**附件以比其额定速度大的速度运转，可能断裂和飞溅。
- **附件的外径和厚度必须在电动工具的额定功率范围之内。**尺寸不正确的附件无法得到充分防护或控制。
- **附件的螺纹安装必须与研磨机主轴螺纹相匹配。对于通过法兰安装的附件，附件的轴孔必须适合法兰的定位直径。** 与电动工具安装硬件不匹配的附件将失去平衡、过度振动并可能引起失控。
- **请勿使用损坏的附件。每次使用前要检查附件，例如砂轮是否有缺口和裂纹，衬垫是否有裂纹、撕裂或过度磨损，钢丝刷是否松动或钢丝是否断裂。如果电动工具或附件掉落，检查是否损坏或安装未损坏的附件。检查并安装附件后，让自己和他人远离旋转附件平面的工作范围，并以最大空载转速运行电动工具一分钟。**损坏的附件通常会在此测试时间裂开。
- **穿戴个人防护装备。根据适用情况，使用防护面罩、护目镜或安全眼镜。酌情佩戴能阻挡小磨削件或工件碎片的防尘面罩、听力保护器、手套和车间围裙。**眼睛保护装置必须能够阻挡各种操作产生的飞屑。防尘面罩或口罩必须能够过滤操作产生的颗粒。长时间暴露在高强度噪声中可能导致失聪。
- **让旁观者与工作区域保持安全距离。任何进入工作区域的人必须穿戴个人防护装备。**工件或破裂附件的碎片可能飞出，在直接操作区域之外造成伤害。
- **在切断工具可能与隐藏接线接触之处进行操作时，请只手握电动工具的绝缘抓握表面。**与火线接触也有可能使电动工具的暴露金属部位带电，会导致操作人员具有触电危险。

  切勿在附件完全停止前放下电动工具。旋转的附件可能抓住表面，并拉动电动工具而让您失去对电动工具的控制。
- **随身携带电动工具时，请勿开动它。**意外接触附件可能缠绕您的衣物，而使附件伤害您的身体。
- **定期清洁电动工具的通风口。**电机的风扇会将灰尘吸进机壳，金属粉末积聚过多可能产生电击危险。
- **请勿在易燃材料附近操作电动工具。**火花可能点燃这些材料。
- **请勿使用需用冷却液的附件。**使用水或其他冷却液可能造成触电或电击。

反弹及相关警告

反弹是因卡住或缠绕住的旋转砂轮、衬垫、刷子或其他附件而产生的突然反作用力。卡住或缠绕会引起旋转附件迅速停转，这反过来又导致失控的电动工具在卡住点产生与附件旋转方向相反的运动。

例如，如果砂轮被工件缠绕或卡住，进入卡住点的砂轮边缘可能进入材料表面，从而引起砂轮爬出或反弹。砂轮可能跳向或跳离操作员，这取决于砂轮在卡住点的运动方向。在这些条件下，砂轮也可能断裂。

反弹是电动工具误用和/或错误操作程序或条件的结果，可以通过采取以下给出的适当预防措施得以避免。

- **保持紧握电动工具，使您的身体和手臂处于正确位置，以便抵抗反弹力。如果提供辅助手柄，请务必使用，以便最大限度控制住启动时的反弹力或反转力矩。**如果采取适当的预防措施，操作员就可以控制反转力矩或反弹力。
- **切勿将手靠近旋转附件。**附件可能会反弹碰到手。
- **不要站在发生反弹时电动工具可能移动到的地方。**反弹在缠绕点驱使工具逆砂轮运动方向运动。
- **在尖角、锐边等处作业时要特别小心。避免附件的弹跳和缠绕。**尖角、锐边和弹跳具有缠绕旋转附件的趋势并引起反弹的失控。
- **不要附装锯链木雕刀片或带齿锯片。**此类锯片会产生频繁的反弹和失控。

© 芝加哥气动公司 - 8940175118

磨削和砂断操作的专用安全警告：

- **仅使用为您的电动工具及专为选用砂轮设计的特定防护装置推荐的砂轮类型。**并非指定用于电动工具的砂轮无法得到充分防护，不具有安全性。
- **钹形砂轮的研磨表面必须至少比护刃器唇平面低。**通过护刃器唇平面的安装不正确的砂轮将不能得到充分的保护。
- **防护装置必须牢固安装到电动工具上，并置于具有最大安全性的位置，因此，朝向操作员裸露最少部分砂轮。**防护装置有助于保护操作员，以免因断裂砂轮产生碎片、意外接触砂轮以及火花可能点燃衣物而造成伤害。
- **砂轮必须仅用于建议的应用。比如：不要使用切割轮侧进行研磨。**磨削件切割轮用于周面磨削，施加到这些砂轮的侧向力可能导致其破碎。
- **务必使用未损坏的、对于您选用的砂轮尺寸和形状正确的砂轮法兰。**适当的砂轮法兰可以支撑砂轮，因此降低了砂轮断裂的可能性。切割轮的法兰可能与磨削轮法兰不同。
- **请勿使用来自较大电动工具已磨损的砂轮。**用于较大电动工具的砂轮不适用于速度更高的较小工具，从而可能爆裂。

砂断操作的其他专用安全警告：

- **不要“堵塞”切割轮或施加过大的压力。不要试图切割过深。**使砂轮受应力过度增大砂轮的负荷、在切割处对砂轮缠绕和卡住的敏感性以及反弹或砂轮断裂的可能性。
- **不要站在旋转砂轮的路线中或后面。**当操作点处的砂轮正在远离您的身体时，可能的反弹可能驱使旋转的砂轮和电动工具直接向您运动。
- **当砂轮卡出或由于任何原因切割中断时，关闭电动工具并握住电动工具不动，直到砂轮完全停止。在砂轮正在运动时，切勿试图从切割处拆下切割轮，否则反弹可能发生。**调查并采取纠正措施，以消除砂轮卡住的原因。
- **不要重新启动对工件的切割操作。让砂轮达到全速，然后小心重新进入切割处。**如果在工件上重新启动电动工具，砂轮可能卡住、上行或反弹。
- **支撑板或任何尺寸过大的工件，以最大限度降低砂轮卡住和反弹的风险。**大型工件趋于在其自身重量下下垂。支架必须放置在切割线附近的工件下方和砂轮两侧的工件边缘附近。
- **在现有墙壁或其他盲区进行“口袋切割”时，请格外小心。**突出的砂轮可能切割燃气管道、水管、电线或可能引起反弹的物体。

有关研磨机和磨砂机的其他安全规则

操作危险

- **操作人员和维护人员必须有足够的体力掌握体大沉重的动力工具。**
- **确保工件牢固固定。**
- **确保火花没有落在衣物上。穿上阻燃衣物并在附近准备一桶水。**磨削火花可能会点燃衣物，造成严重灼伤。
- **如果用在塑料和其他非导电材料上，有可能产生静电放电危险。**
- **喷砂或打磨操作中产生的灰尘和烟尘可能造成潜在的爆炸性环境。**请始终使用除尘系统或与被处理材料相配的抑爆系统。

抛射物危险

- **如果砂轮突然爆裂，可能造成严重伤害甚或死亡。**
- **确保使用提供的工具将磨削件牢牢夹到研磨机上。**
- **此工具及其附件不得以任何形式进行改造。**

与磨削件安装有关的危险

- **确保 UNC 与公制螺纹相符合。**
- **砂轮应与轮轴自由配合，以免在砂轮孔处产生应力。不要使用变径衬套安装大孔砂轮。**
- **只可使用与本砂轮配套提供的法兰来装配砂轮。平垫圈或其它接头可能会对砂轮形成过度应力。**请始终在法兰与砂轮之间使用厚纸吸墨盘。
- **如果提供多个法兰来安装不同尺寸和类型的磨削件，务必为正在使用的磨削件安装正确的法兰。**
- **安装杯形件、锥面或带螺纹孔的旋塞时，轮轴端不得接触孔底，否则会向磨削件施加应力。**
- **将砂轮拧紧固定在轮轴上，以防关闭研磨机时砂轮甩出。**

重复性动作的危害

- **使用电动工具执行工作相关操作时，操作人员的双手、手臂、肩膀、颈部或身体其他部位可能会感到不适。**
- **采用舒适的姿势，同时又能保持站稳，避免采用别扭或容易导致身体失去平衡的姿势。**在进行长时间任务时，改变姿势有助于避免出现不适或疲劳。
- **不要忽视持续或断断续续的不适、疼痛、搏动、酸痛、麻感、麻木、灼烧感或僵硬等症状。**如有此类症状，请停止使用工具，告知雇主并咨询医师。

噪音和震动危害

- **极高的声音强度可能会导致永久性的听力受损，以及诸如耳鸣的其他问题。**使用您的用人单位或职业健康和安全法规推荐的听力保护用具。
- **暴露在震动环境中会对双手和手臂的神经和供血造成致残伤害。**请穿着保暖衣物并保持双手温暖干燥。如果发现手脚麻木、刺痛、疼痛或皮肤发白，应该停止使用本工具，告知雇主并征求医生意见。
- **以安全的方式轻握工具，因为震动带来的风险一般来说在握力更大时会更高。**如果可能，使用平衡器支撑工具的重量。
- **要避免不必要地增大噪声及振动水平：**
  - 按照本说明手册操作和维护工具，以及选择、维护和更换附件及消耗品；
  - 使用消音材料防止工件“发出声响”。

工作场所的危险

- **滑倒/绊倒/跌倒是造成严重伤害或死亡的一个主要原因。**杂乱的区域和工作台会导致受伤。
- **避免在工作过程中吸入粉尘或烟雾，或触碰碎屑，这些情况可能引起健康问题（例如，癌症、出生缺陷、哮喘和/或皮炎）。**在处理可产生尘埃颗粒的材料时，请使用吸尘装置并戴上呼吸防护设备。
- **砂磨、锯切、打磨、钻孔等生产活动所产生的某些粉尘可能含有加州当局已知的可能导致癌症、先天性缺陷或其他生殖伤害的化学物品。**例如：
  - 铅基涂料中的铅
  - 结晶硅砖、水泥及其他砌筑产品
  - 橡胶产品里的砷和铬

  您暴露于这些化学物质的风险因您做该类工作的频率而异。为了降低您暴露于这些化学物品的风险，请注意下列事项：应该在通风良好的区域内工作，并使用经过核准的安全设备，比如专用的可以滤掉微粒的防尘面罩。
- **在不熟悉的环境中，请谨慎操作。**因为可能存在隐藏的危险，比如电线或其他公用设施线路。此工具并未与电源隔离 。
- **本工具不适于在可能发生爆炸的环境中使用。**

补充安全警告

警告

开启产品之前，务必检查主轴锁定按钮是否完全松开。

- **保持手柄和抓握表面清洁、干爽，同时不含润滑油和润滑脂。**在出现意外状况时湿滑的手柄和抓握表面将无法安全操控工具。
- **不得将电池组或工具置于火旁或使其经受超高温度。**置于火旁或经受超过 130 °C 的温度可能引起爆炸。
- 遵守各项充电操作说明，不得在操作说明规定的温度范围之外给电池组或工具充电。充电不当或温度超出指定范围可能会损坏电池并增加火灾风险。损坏或改装的电池可能会导致不可预知的行为，造成火灾、爆炸或受伤。
- 不要以为熟练操作工具就自满大意，而无视工具安全原则。操作疏忽可能瞬间导致重伤。

残留风险

即使按规定使用角磨机，仍不可能完全消除某些残留风险因素。可能会出现下列危险，操作员应特别注意避免以下情况：

- 抛掷的颗粒造成的伤害。
  - 金属或磨粒可能会进入眼睛并造成严重的永久性损伤。每当您使用本产品时，请佩戴批准用于研磨操作的护目镜
- 振动造成的伤害。
  - 限制暴露。参见“降低风险”。
- 粉尘造成的伤害。
  - 佩戴带有过滤器、适合防护被加工材料上的颗粒和砂轮磨粒的合适防尘面罩。不要在工作区域饮食或吸烟。确保充分的通风。

© 芝加哥气动公司 - 8940175118

- 接触砂轮引起的伤害。
  - 砂轮和工件在使用时可能会发烫。更换砂轮或接触工件时请佩戴手套。双手要时刻远离研磨区。尽可能夹紧工件。
- 噪音造成的伤害。
  - 长时间暴露在噪音中会增加听力受损的风险，其影响可累积。长时间使用电动工具时，请佩戴听力保护装置。

长时间使用工具可能会导致或加重伤害。长时间使用任何工具时，请确保定期休息。

规定的使用条件

角磨机可用于金属或石材等多种材料的切割、磨削和线刷。如果您有任何疑问，请参阅配件制造商提供的说明。

请勿以正常用途之外的任何其他方式使用本产品。

符号

	小心！警告！危险！
	在机器上开始任何作业之前，请取下电池组。
	启动机器之前请仔细阅读说明。
	使用机器时务必佩戴护目镜。
	请佩戴手套！
	不得使用蛮力。
	仅用于研磨。
	仅用于切割。
	附件 - 不包括在标准设备内，以附件形式提供。
	请勿将电动工具与生活垃圾一起处置。达到使用寿命的电动工具和电子设备必须分开收集并送交环保回收机构。向您当地的主管部门或零售商咨询回收建议和回收点。
CE	欧洲合格标志
TR 066	乌克兰国家合格标志
EAC	欧亚合格标志。
	韩国合格标志
n	额定速度

有用的信息

网站

登录到 Chicago Pneumatic：www.cp.com.

您可以从我们的网站上找到关于我们产品、附件、备件和已发布事件的信息。

原产地

中国

版权所有

© 版权所有 2017，CHICAGO PNEUMATIC Tool Co. LLC, 1815 Clubhouse Road, Rock Hill, SC 29730

保留所有权利。禁止对此内容或其部分内容进行任何未经授权的使用或复制。本规定专门适用于商标、型号名称、部件编号和图纸。请仅使用经授权的部件。保修或产品责任不包括任何由于使用未经授权的部件而造成的损坏或故障。

技術データ

ツールデータ

	CP8345	CP8350 EU / US
無負荷回転数(rpm)	8500	8500
ホイールサイズ (インチ)	4.5"	5"
重量 (kg)	2.5	2.6
スピンドルスレッド	5/8"	M14 / 5/8“
出力 (W)	750	750
電源 (hp)	1	1
バッテリー電圧 (V)	20	20
ホイールサイズ (mm)	115	125
重量（ポンド）	5.5	5.7
研磨ホイールの厚さ (mm)	6	6
アクセサリータイプ		
研磨ホイール	タイプ 27	
切断ホイール	タイプ 41	

宣言

EU 適合宣言

当社 **CHICAGO PNEUMATIC Tool Co. LLC**（1815 Clubhouse Road, Rock Hill, SC 29730）は、弊社製品（名称、タイプ、およびシリアル番号あり、フロントページ参照）が次の指令に準拠していることを、当社のもっぱらの責任の下で宣言します。
2006/42/EC、EMC Directive 2014/30/EU、RoHS Directive 2011/65/EU

適用する整合規格：
EN 60745-1:2009+A11:2010,

EN60745-2-3:2011+A2:2013+A11:2014+A12:2014+A13:2015、EN55014-1:2017,

EN 55014-2:2015、EN 50581:2012

関連する技術情報は、当局によって次からのみ要求できます：
Pascal Roussy, R&D Manager, CP Technocenter, 38 rue Bobby Sands, BP10273 44800 Saint Herblain, France

所在地および日付：Saint-Herblain、2017 年 04 月

Pascal ROUSSY

発行者による署名

騒音および振動

	CP8345	CP8350
音圧レベル (dB(A))		78
音響出力レベル (dB(A))		89
	UL 60745-2-3	EN 60745-2-3
不確かさ K=3 dB(A)		

	CP8345	CP8350
振動標準	UL 60745-2-3	EN 60745-2-3
振動値 (m/s²)		6.8
振動の不確かさ (m/s²)		1.5

この情報に示されている放出振動は、EN 60745 で標準化されたテストに従って測定され、他のツールとの比較に使用できます。これは、曝露の先行評価に使用できます。

宣言されている放出振動レベルは、ツールの主要な用途での場合を表します。ただし、ツールが異なる用途または異なるアクセサリーで使用される場合、または適切にメンテナンスされていない場合は、放出振動が異なることがあります。この場合、全作業時間での暴露レベルが大幅に上昇する可能性があります。

振動への曝露のレベルの予測は、ツールがオフにされる時間、または実際には作業をしないで動作されている時間も考慮する必要があります。この場合、全作業時間での暴露レベルが大幅に減少する可能性があります。

ツールとアクセサリーのメンテナンス、手の保温、作業パターンの整備など、振動からオペレーターを保護する追加の安全措置を講じてください。

これらの宣言値は、規定の基準に従って行われた実験室環境でのテストにより得られたもので、同じ基準に従ってテストされた他のツールの宣言値との比較に適します。これらの宣言値は、リスク評価における使用には適しておらず、個々の作業現場における測定値が宣言値を上回る場合もあり得ます。実際の暴露値と個々の使用者が被る被害

© Chicago Pneumatic - 8940175118

は様々であり、使用者の作業方法、作業対象物、作業環境、および使用者の暴露時間と健康状態に依存します。

CHICAGO PNEUMATIC Tool Co. LLCは、当方に不可抗力な作業環境における個別のリスク評価において、実際の暴露値を考慮した値の代わりに宣言値を使用したことにより生じた結果について、いかなる責任も負わないものとします。

本ツールの利用が適切に管理されていなければ、手腕振動障害を引き起こすことがあります。手腕振動を管理するための EU のガイドは、http://www.pneurop.eu/index.php にアクセスし、「ツール」、次に「法制」を選択すれば見ることができます。

振動暴露によると思われる初期症状を発見するために、定期的な健康診断の実施が望まれます。これにより、将来の機能障害を防ぐための管理手法を見直すことが可能となります。

ⓘ 本装置を固定して使用する場合、放出騒音は機械組立員への参考として表示してあります。完成機械用の放出騒音および放出振動のデータは機械の取扱説明書に記載されています。

安全

⚠ 警告物的損害や重傷を負う危険性

警告物的損害や重傷を負う危険性

ツールを操作する前にすべての指示を読み、理解し、それらに従っていることを確認してください。すべての注意事項に従わない場合、感電、火災、物的損傷、重傷に至る危険性があります。

- ▶ システムのさまざまな部品とともに提供される安全情報をお読みください。
- ▶ システムのさまざまな部品の設置、運用、保守のための製品注意事項をお読みください。
- ▶ システムおよびその部品に関するすべてのローカル規定安全規制をお読みください。
- ▶ 今後の参考のために、すべての安全情報と注意事項を保管しておいてください。

使用目的

アングルグラインダーは、本マニュアルの注意事項と警告を読み理解し、自身の行為に責任の持てる大人のみを使用対象とします。アングルグラインダーは、金属の研磨および切断、コンクリートの切断のために設計されています。本マニュアルの製品仕様セクションに記載されている適切な研磨および切断用ディスクと関連ガード（研磨ガードまたは切断ガード）のみを、アングルグラインダーに取り付けてください。アングルグラインダーは、手で持って使用するように設計されています。取り付け具やワークベンチに取り付けるようには設計されていません。

使用目的に示されている以外の方法で、本製品を使用しないでください。

使用陳述書

本製品は、研磨材を使う材料を取り外すために設計されています。その他の使用は許可されていません。プロ用です。

製品の詳細説明書

バッテリ

長時間使用されていなかったバッテリパックは、使用前に再充電する必要があります。
温度が50°C (122°F) を超えると、バッテリパックの性能が低下します。熱や日光に長時間さらさないでください（過熱のリスクがあるため）。
充電器とバッテリパックの接触部は清潔にしてください。
最適な寿命のため、使用後はバッテリパックを完全に充電してください。バッテリ寿命をできるだけ長くするため、完全に充電した後、バッテリパックを充電器から取り外してください。

輸送と保管

リチウムイオンバッテリには、危険物規則書要件が必要です。このようなバッテリの輸送は、地域、国、国際的な規定と規制に従って行う必要があります。

- ユーザは、これ以上の要件の必要なく、陸路でバッテリを輸送することができます。
- 第三者によるリチウムイオンバッテリの商業的な輸送は、険物規則書に準拠する必要があります。輸送準備と輸送は、適切な訓練を受けた人員のみによって行われ、処理は適切な専門家の立会いの下に行われる必要があります。

バッテリの輸送時には次を行ってください。

- ショート回路を防止するための、バッテリの接触端子が保護され、絶縁されていることの確認。
- パッケージ内での振動に対するバッテリパックの保護。

バッテリパックを30日以上保管する場合は、次を行ってください。

- バッテリパックを27°C未満の温度で、湿気のない場所で保管。
- バッテリパックを30%〜50%充電されている状態で保管。
- 保管の6ヶ月毎に、通常通りパックを充電。

操作

- ネジ穴ホイールに取り付けるアクセサリは、ホイールのネジ山がスピンドル長さに合う長さであることを確認します。
- 切断および研磨ディスクは必ずメーカーの指示に従って使用および保管してください。
- 常に、切断および研磨に正しいガードを使用してください。常に、切断石のアクセサリレンジからの切断ガイドのあるガードを使用してください。
- 中央の窪んだホイールの研磨面は、ガードの淵の面から最低 2 mm 下に取り付ける必要があります。
- 常に補助ハンドルを使用してください。ワークピースに安定するだけの重量がない場合は、固定する必要があります。
- 調整ナットは機械での作業を開始する前に締め付ける必要があります。

  決して、ワークピースを回転しているディスクの方向に手で動かさないでください。

メンテナンスに関する注意事項

- **すべてのコンポーネントの安全な取り扱いおよび廃棄については、現地国の環境規制に従ってください。**
- メンテナンスおよび修理作業は、必ず元のスペアパーツを使用して、資格を持った担当者が行う必要があります。技術的サービスに関するアドバイスが必要な場合やスペアパーツが必要な場合は、メーカーまたはお近くの販売店までお問い合わせください。
- 偶発的な作動を回避するために、マシンが電源から切断されていることを必ず確認してください。
- ツールを毎日使用している場合は、3 カ月毎にツールを分解して点検してください。破損または磨耗した部品は交換してください。
- ダウンタイムを最小限に保つには、次のサービスキットをお勧めします。**チューンアップキット**
- ブレーキ液、ガソリン、石油ベース製品、浸透油などが、常にプラスチック部品に付着しないようにしてください。化学物質はプラスチックを破損、磨耗、損傷することがあり、重大な人身事故につながる可能性があります。
- プラスチック部品の清掃には溶剤を使用しないでください。ほとんどのプラスチックは、多様な種類の化学溶剤によって損傷する可能性が高く、溶剤を使用することで損傷する可能性があります。きれいな布で汚れ、埃、油、グリース等を除去してください。

© Chicago Pneumatic - 8940175118

安全に関する注意事項

安全で効率の良い作業に役立つツールを提供することが、アトラスコプコの目標です。どのようなツールでも、最も重要な安全装置は「お客様」ご自身です。注意力と的確な判断力こそが、けがに対する最良の防御となります。発生し得るあらゆる危険性をここで網羅することはできませんが、そのうち重要なものをいくつか取り上げました。このパワーツールの設置、調整や使用は、有資格で訓練を受けた作業者のみが行ってください。

安全に関する追加情報については、以下を照会してください:

- ツールに同梱されている他の資料および情報
- お客様の雇用主、組合、事業者団体
- 詳細な労働安全衛生情報については、次の Web サイトを参照してください:
  - http://www.osha.gov (米国)
  - https://osha.europa.eu/ (欧州)

廃棄せずにユーザーにお渡しください

パワーツールの一般的な安全警告

⚠ **感電、火災や重大な傷害の原因になる事項をお警告すべての安全警告とすべての注意事項をお読みください。警告や注意事項に従わないと、感電、火災や重大なケガの原因になることがあります。**

今後の参考のために、すべての警告と注意事項を保管しておいてください。

警告の用語「パワーツール」は、お使いの商電駆動（コード付き）パワーツールやバッテリー駆動（コードレス）パワーツールを指します。

作業エリアの安全

- **作業エリアは清浄で、照明が十分な状態を維持してください**。散らかっていたり、照明が十分でないと、事故を招くことがあります。
- 可燃性の液体、気体、粉塵がある場所など、周囲に爆発性物質がある状況でパワーツールを運転しないでください。パワーツールが火花を発生し、粉塵や噴煙に引火するおそれがあります。
- パワーツールの使用中は、子どもや第三者を近づけないでください。気を取られると、操作を誤る可能性があります。

電気的安全

- パワーツールのプラグは、コンセントと適合している必要があります。**いかなる形でも決してプラグを改造しないでください。アース（接地）されたパワーツールでアダプタプラグを扱わないでください**。改造されていないプラグおよび適合しているコンセントを使用することで感電の危険性が低下します。
- **接地された面 (パイプ、ラジエータ、レンジ、冷蔵庫など）に身体が触れないようにしてください**。使用者の身体が接地されると、感電の危険性が高まります。
- パワーツールを雨や湿った条件下にさらさないでください。パワーツールに水が入ると、感電の危険性が高まります。
- コードの間違った使い方をしないでください。**パワーツールを運んだり、引いたり、プラグを抜いたりするのに決してコードを使わないでください。コードは、熱、油、鋭利な物の縁、パーツの可動部に近づけないでください**。損傷したり、絡まったりしたコードを使用すると、感電の危険性が高まります。
- 屋外でパワーツールを使用するときは、屋外での使用に適した延長コードを使用してください。屋外での使用に適したコードを使用することで感電の危険性が低下します。
- やむを得ずパワーツールを湿った場所で使用しなければならない場合は、残留電流装置 (RCD) で保護された電源を使用してください。RCD を使用すると、感電の危険性が低くなります。

作業者の安全

- パワーツールで作業するときは、警戒を怠らず、どんな作業を行っているかを確認し、常識を働かせてください。**疲れているときや、薬物、アルコール、またはその他の薬剤の影響下にあるときは、パワーツールを使用しないでください**。パワーツールの操作中に注意を怠ると、重大な人身事故につながる可能性があります。
- **作業者用保護装備を使用してください。必ず眼の保護装備を着用してください**。防塵マスク、滑り止め加工された安全靴、ヘルメット、防音用耳栓などの保護装備を適切な条件下で使用することで、作業者のケガの危険性を低下させることができます。
- **予期しない始動が起こらないようにしてください。電源やバッテリー パックを接続する前、またはツールを持ち上げたり、運搬したりする前に、スイッチがオフの位置にあることを確認してください**。指をスイッチの上に

置いた状態でパワーツールを運搬したり、スイッチがオンになっているパワーツールに電圧を印加したりすると、事故を引き起こすことがあります。

- **パワーツールの電源を入れる前に、調整キーやレンチを外してください**。パワーツールの回転部にレンチやキーを付けたままにしておくと、ケガの原因になることがあります。
- **前のめりになり過ぎないようにしてください。常に適切な足場とバランスを維持してください**。これにより、予期しない状況下でのパワーツールの制御が容易になります。
- **適切な服装をしてください。ゆったりした服を着たり、装飾品を身に付けたりしないでください。髪、衣服、手袋が、可動部に近づかないようにしてください**。ゆったりした衣服、装飾品、長い髪は、可動部に絡まる可能性があります。
- **集塵機等に接続する装置が提供されている場合、これらが接続され、適切に使用されていることを確認してください**。集塵機を使用することで、粉塵に関連する危険性を低下させることができます。

パワーツールの使用と注意

- **パワーツールを無理に使用しないでください。用途に適したパワーツールを使用してください**。適切なパワーツールを使用することで、設計されたとおりに、より優れた性能で、より安全に作業できます。
- **スイッチをオン/オフできない場合、パワーツールを使用しないでください**。スイッチで制御できないパワーツールは危険であり、修理する必要があります。
- **パワーツールに何らかの調整、付属品の変更を行う前、または保管する前に、電源からプラグを外すか、パワーツールからバッテリーパックを外します**。このような安全予防措置を講じることで、予期しないパワーツールの始動の危険性を低下させることができます。
- **使用されていないパワーツールは、子どもの手の届かない所に保管し、パワーツールやこれらの指示に精通していない人がパワーツールを使用することがないようにしてください**。訓練を受けていない作業者がパワーツールを使用するのは危険です。
- **パワーツールの保守を行ってください。可動部がずれていたり、動かなくなったりしていないか、部品が損傷していないか、パワーツールの動作に影響する可能性があるその他の状態になっていないか確認してください。損傷している場合は、使用前にパワーツールを修理してください**。事故の多くは、パワーツールの保守が十分でないことで引き起こされています。
- **カッティング ツールは目立てした状態で、清潔にしておいてください**。刃先が目立てされた、適切に保守されたカッティング ツールを使用すると、引っかかる可能性が低くなり、制御が容易になります。
- **パワーツール、付属品、工具ビットなどは、作業条件と実行する作業内容を考慮して、これらの指示に従って使用してください**。これらの意図と異なる方法でパワーツールを作動させて使用すると、危険な状況を招く可能性があります。

バッテリツールの使用と注意

- **充電には、製造会社が指定する充電器のみを使用してください**。あるタイプのバッテリパックには適切な充電器であっても、他のバッテリパックに使用すると火事発生の危険が生じることがあります。
- **パワーツールは、専用に設計されたバッテリパックと共に使用してください**。他のバッテリパックを使用すると、ケガおよび火災の危険が生じます。
- **バッテリパックを使用しない場合には、両端子を接続する可能性のある紙クリップ、貨幣、キー、釘、ネジ、およびその他の小さな金属物質を含む他の金属物質から離しておいてください**。バッテリ端子をショートさせると、燃焼または火災が発生することがあります。
- **間違った使い方をすると、バッテリから液体が吹き出す場合がありますが、この液体には触れないでください。誤って触れた場合は、水ですすいでください。液体が目に入った場合には、さらに医師の診察を受けてください**。バッテリから吹き出した液体で炎症や火傷を生じることがあります。

修理

- **パワーツールは、認定された修理係にサービスを依頼し、同一の交換部品のみを使用してください**。これにより、パワーツールの安全性が維持されます。

研削または研削切断操作に固有の安全警告：

- **このパワーツールは、グラインダーまたは切断ツールとして機能します。このパワーツールに付属するすべての安全警告、指示、図、**

© Chicago Pneumatic - 8940175118

仕様をお読みください。以下に列記したすべての指示に従わない場合、感電、火災および/あるいは重傷に至る危険性があります。

- 研削または切断などの操作を、このパワーツールを用いて行うことは推奨されません。パワーツールの設計対象となっていない操作は危険を生じ、ケガの原因となります。
- **ツールメーカが特別に設計して推奨したものではないアクセサリを使用しないでください**。ご使用のパワーツールにアクセサリが取り付けられたとしても、安全な動作を保証するものではありません。
- **アクセサリの定格速度は、パワーツールにマークのある最大速度と少なくとも同等でなければなりません**。アクセサリの定格速度よりも高速で稼働させると破損して、飛び散る可能性があります。
- **アクセサリの外径と厚さは、お使いのパワーツールの容量範囲内でなければなりません**。サイズの間違ったアクセサリは、十分にガード、制御することができません。
- **ねじで取り付けるアクセサリーは、グラインダーのスピンドルのネジ山に一致している必要があります。フランジで取り付けるアクセサリーについては、アクセサリーの軸穴がフランジのロケート直径に合う必要があります**。 パワーツールの取り付け金具に一致しないアクセサリは、バランスを崩し、過剰に振動し、制御不能の原因となります。
- **損傷したアクセサリは使用しないでください。使用する前に、アクセサリについて、砥石車ではチップやクラック、バッキングパッドではクラック、引き裂き、過剰な摩耗、ワイヤブラシではワイヤの緩みやクラックを点検します。パワーツールやアクセサリが落下した場合、損傷がないか点検し、損傷を受けていないアクセサリを取り付けてください。アクセサリを点検、設置してから、回転するアクセサリの面から自分自身と周囲の人が離れるようにして、最大無負荷速度でパワーツールを1分間稼働します**。損傷したアクセサリは、通常、この試験時間中に分解します。
- **作業者用保護装備を着用してください。用途に応じて、フェイスシールド、安全メガネ、保護メガネを使用してください。必要に応じて、防塵マスク、聴力防護具、手袋、小さな研磨剤やワークピースの断片を止めることのできるワークショップ用エプロンを着用してください**。眼の保護装備は、様々な操作で生成される飛散する破片を止めることができなければなりません。防塵マスクや呼吸装置は、自分の操作で生成される粒子をろ過することができなければなりません。高強度の騒音に長時間さらされると難聴の原因になります。
- **周囲の人が作業区域から安全な距離を保つようにしてください。作業区域に入る人は、個人用保護具を着用しなければなりません**。ワークピースの破片や壊れたアクセサリの破片が飛び散ると、操作のすぐ近くの区域の外でもケガの原因となります。
- **隠れている配線に切断ツールが接触するおそれのある場所でパワーツールを使用する場合には、ツールの絶縁グリップのみを握って保持してください**。「電圧の掛かっている」電線との接触は、パワーツールの露出金属部品にも「電圧を掛け」、作業者を感電させるおそれがあります。

  アクセサリが完全に停止するまで、パワーツールを決して下に置かないでください。スピンするアクセサリが地表に食い込み、パワーツールを引っ張ってコントロールを失う恐れがあります。
- **横に抱えたままパワーツールを作動させないでください**。スピンするアクセサリと不意に接触すると、衣服に引っかかり、アクセサリが体に引き寄せられ恐れがあります。
- **定期的にパワーツールの通気孔を清掃してください**。モータのファンがハウジング内にほこりを吸込み、粉末状金属が過剰に蓄積すると、電気事故の原因となります。
- **可燃物の近くでパワーツール作動させないでください**。火花によってこれらの材料に引火する恐れがあります。
- **液体冷却剤が必要なアクセサリを使用しないでください**。水などの液体の冷却剤を使用すると、感電やショックの原因となります。

キックバックと関連する警告

キックバックは、挟まれたり、引っかかった回転ホイール、バッキングパッド、ブラシなどのアクセサリに対する突然の反動です。挟まれたり、引っかかったりすると、回転するアクセサリが急速に失速し、コントロールを失ったパワーツールが、結束点でアクセサリの回転と逆方向に強制的に回転させられます。

例えば、砥石車がワークピースで引っかけたり挟まったりした場合、挟み込み点に入るホイールの縁が材料表面に食い込み、ホイールが外れたり飛び出したりする可能性があります。ホイールは、挟み込み点におけるホイールの動きにの方向に応じて、オペレータに向かうか、離れるかのいずれの場合もあります。砥石者はまた、こういった条件下で破損することがあります。

キックバックは、パワーツール誤った使い方および/または誤った操作手順や条件の結果であり、下記のように適切な予防措置をとることで回避することができます。

- **パワーツールのしっかりとしたグリップを維持し、キックバック力に抵抗できるように体と腕を配置します。補助ハンドルが提供された場合、起動時のキックバックやトルクの反動を最大限コントロールするために必ず使用してください。**適切な予防措置が取られていれば、オペレータは、トルク反動やキックバック力をコントロールできます。
- **回転するアクセサリの近くに手を置かないでください。**アクセサリが手の上でキックバックすることがあります。
- **キックバックが発生した場合にパワーツールが移動する領域内に身体を置かないでください。**キックバックにより、引っかかり時点のホイールの動きと反対方向にツールが動きます。
- **コーナー、鋭いエッジなどの作業を行う際には、特別な注意を払ってください。アクセサリが跳ね上がったり、引っかかったりしないようにしてください。**コーナー、鋭いエッジ、跳ね上がりにより、回転するアクセサリが引っかかり、コントロールを失ったりキックバックを引き起こしやすくなります。
- **ソーチェーンの木彫りブレードや歯付き鋸刃を取り付けないでください。**これらのブレードでは、頻繁にキックバックが起こり、コントロールを失います。

研削および研削切断操作に固有の安全警告：

- **お使いのパワーツールで推奨されるホイールタイプと、選択したホイール用に設計された特定のガードのみ使用してください。**パワーツールで設計されなかったホイールは適切にガードできず、安全ではありません。
- **中央の窪んだホイールの研磨面は、ガードの淵の面の下に取り付ける必要があります。**ガードの淵の面から出る、正しく取り付けられていないホイールは、適切に保護されません。
- **ガードはパワーツールにしっかりと取り付けられており、最大限安全になるよう配置し、ホイールの最低限の部分しかオペレータに対して露出しないようにする必要があります。**ガードは、オペレータが壊れたホイールの破片から保護するのに役立ちます。ホイールや火花と偶発的に接触すると衣服に引火することがあります。
- **ホイールは、推奨される用途に対してのみ使用する必要があります。たとえば、カットオフホイールの側面を研削しないでください。**研削切断ホイールは周辺研削するためのものです。こうのようなホイールに横力がかかると粉々になることがあります。
- **選択したホイールに対して正しいサイズで形状の損傷していないホイールフランジを必ず使用してください。**適切なホイールフランジはホイールを支持するため、ホイールの破損の可能性を低減します。切断ホイール用フランジは、研削ホイールフランジとは異なっている場合があります。
- **大きなパワーツールの磨耗したホイールを使用しないでください。**大きなパワーツール用のホイールは、小さいツールの高速度には適しておらず、バーストすることがあります。

研削切断操作に固有の追加安全警告：

- **切断ホイールを無理に押し込んだり、過度の圧力をかけないでください。過度な深さの切断をしないでください。**ホイールに過度の応力がかかると、切断におけるホイールのねじれや締め付けの負荷や故障発生度が大きくなり、キックバックやホイールの破損の可能性が高くなります。
- **回転するホイールと並ぶ背後の位置に身体を置かないでください。**操作点でホイールが身体から離れている場合、キックバックが起こって、スピンするホイールやパワーツールが直接向かってくることがあります。
- **ホイールが締め付けられてている場合、または何らかの理由で切断が中断している場合、パワーツールのスイッチを切り、ホイールが完全に停止するまでパワーツールを動かさずに保持してください。ホイールが動いている際に切断ホイールを切断物から取り外さないでください。キックバックが発生する可能性があります。**点検して、ホイール締め付け原因をなくすよう是正措置を講じてください。
- **ワークピースの切断操作を再開しないでください。ホイールがフルスピードになるまで待ち、慎重に切断物を再び入れます。**パワーツールをワークピース内で再起動すると、ホイールが締め付けられたり、ずれたり、キックバックしたりすることがあります。
- **パネルまたは過大なサイズのワークピースを支持して、ホイールの挟み込みやキックバックの危険性を最小限にしてください。**大きなワークピースは、その自重により垂れ下がる傾向があります。ホイールの両側に、切断線近くとワークピースのエッジの近くでワークピースの下にサポートを置く必要があります。

© Chicago Pneumatic - 8940175118

- **既存の壁や他のブラインドエリアに「ポケットカット」を行う際は特に注意を払ってください。**ホイールが突出して、ガスや水配管、電気配線またはオブジェクトを切断し、キックバックを発生させることがあり得ます。

グラインダーとサンダーのための追加安全規則

操作に伴う危険性

- **作業者と保守要員には、このツールの大きさ、重量および動力の取り扱いが可能な身体能力が必要です。**
- **ワークピースがしっかりと固定されているか確認してください。**
- **スパークが衣服に付着していないことを確認してください。防火服を着用し、近くに水の入ったバケツを用意してください。**研磨の際のスパークによって衣服に火が付き、重度の火傷を引き起こす可能性があります。
- **プラスチックやその他の非導電性資材に使用する場合、静電放電のリスクがあります。**
- **サンディングまたはグラインディングにより発生する粉塵や煙は、爆発性環境を生む原因になることがあります。**加工用材に合わせて、必ず集塵または抑制システムを使うようにしてください。

飛散物の危険性

- **破裂した砥石は、極めて重大な傷害や死亡の原因となる可能性があります。**
- **研磨材が所定の用具でグラインダに安全に固定されているか確認してください。**
- **本ツールとその付属品は絶対に改造しないでください。**

研磨材取り付け時の危険性

- **UNCネジとメートルネジは適合しないことにご留意ください。**
- **孔に応力がかからないように、砥石はスピンドルに無理なく嵌合しな ければなりません。孔の大きな砥石に嵌合させるために、サイズ調整用ブッシュを使用しないでください。**
- **砥石の装着用としてグラインダに付属のフランジのみを使用してください。平座金またはその他のアダプタを使うと、ホイールに過剰な応力がかかる可能性あります。**フランジと砥石の間には常に厚手の吸取紙ディスクを使用してください。
- **異なるサイズや種類の研磨材に適合するよう複数のフランジが供給される場合、使用している研磨材に対して正しいフランジを必ず使ってください。**
- **ネジ穴のあるカップ、コーン、プラグを装着する場合、スピンドル端部から研磨材に応力がかかるため、穴の底部にスピンドル端部が接触しないようにしてください。**
- **グラインダのスイッチをオフにしたときに外れて飛ばないように、ホイールをスピンドルにしっかり締め付けてください。**

繰り返し動作の危険性

- **パワーツールを使って作業に関連する動作を行う際に、手や腕、肩、首、その他の身体の部位に作業員が不快感をもつことがあります。**
- **足元をしっかりと保ち、無理な姿勢やバランスを崩した姿勢を避けながら操作しやすい姿勢を取ってください。**長時間の作業中に姿勢を変えることで、不快感や疲労を避けることができます。
- **持続的な不快感や繰り返しのある不快感、痛み、拍動、疼き、刺痛、麻痺、焼けるような感覚、固さといった兆候を無視しないでください。**ツールの使用を中止し、雇用主に伝え、医師の診察を受けてください。

ノイズおよび振動障害

- **高サウンド レベルにより永久に聴力が失われたり、耳鳴りなどの問題が生じることがあります。**ご自身の雇用者、または職業上の健康と安全のための規定で推奨される防音用耳栓を使用してください。
- **振動への暴露は神経を損傷し、手腕の血液供給を阻害する危険性があります。**温かい衣服を着用し、手を暖かく乾燥した状態に保ってください。麻痺やチクチクした痒みがある場合、または肌が蒼白化した場合、ツールの使用を中止し、雇用主に伝えて医師の診察を受けてください。
- **握る力を強くすると振動の危険性が一般に高くなるため、ツールは軽く安全に握って保持してください。**できれば、バランサーでツールの重量を支えてください。
- **騒音や振動のレベルが不必要に高くならないようにするには、**
  - 本取扱説明書にしたがってツールを操作、保守し、アクセサリーと消耗品を選択、保守、交換します。

- 資材が「リンギング」しないように制振材料をお使いください。

作業場の危険性

- **滑ること、つまずくこと、転倒が重大なケガや死亡事故の主な原因です**。エリアやベンチが散らかっていると、事故を招くことがあります。
- **作業の過程で出るホコリを吸い込んだり、破片に手で触れないでください。健康上有害となる可能性があります (癌、出生異常、喘息、皮膚炎など）**。浮遊粒子の生じる物質を扱う作業では、集塵機を使用し、呼吸用保護具を装着してください。
- **動力を使った研磨、切断、研削、穴あけ、その他の建築作業で生じるホコリには、カリフォルニア州において、癌や出生異常その他生殖への危害を引き起こすことが知られている化学物質が含まれている場合があります**。以下は、そうした化学物質の例です:
  - 鉛入りの塗料から出る鉛
  - 結晶シリカのレンガやセメント、その他の築壁用製品.
  - 化学処理をしたゴムに由来する砒素およびクロム

  こうしたものに曝されることによる危険性は、この様な作業をどれほど頻繁に行うかによって異なります。こうした化学物質への曝露を低減するには、十分な換気が行われている場所で作業し、微細粒子を除去する特殊設計の防塵マスク等の認可された安全機器を使って作業を行ってください。
- 慣れない環境で作業する場合は、細心の注意を払ってください。電気配線やその他の配線など隠れた危険物が存在する可能性があります。このツールは、電源と接触する場合に対して絶縁されていません。
- **このツールを爆発する可能性のある環境下で使用することは推奨されません。**

追加安全警告

警告

製品の電源をオンにする前に、必ずスピンドルロックボタンが完全に解放されていることを確認してください。

- **ハンドルと保持面を、乾燥して清潔でオイルやグリースのない状態に保ちます**。ハンドルや保持面が滑りやすくなっていると、予期しない状況でツールの安全な取り扱いや管理ができません。
- **火炎や高温に電池パックやツールをさらさないでください**。火炎や130℃以上の温度にさらされると爆発の恐れがあります。
- すべての充電に関する指示に従い、指示で指定された温度範囲外でバッテリパックやツールを充電しないでください。不適切な充電、または指定された範囲外の温度で充電すると、バッテリが損傷し、火災のリスクが高まる可能性があります。破損または改造されたバッテリは、火災、爆発やけがのリスクをもたらす予期しない動作をすることがあります。
- ツールを頻繁に使用することで得らる慣れによって、自己満足に陥り、ツールの安全性の原則を無視することがないようにしてください。不注意な行動により、数分の一秒で重傷を引き起こす可能性があります。

残余リスク

アングルグラインダーを指示通りに使用した場合でも、特定の残余リスク要因を完全に排除することは不可能です。次の危険が発生する可能性があるので、オペレーターはこれを回避するために特に注意してください。

- 飛散粒子による怪我。
  - 金属粒子または研磨粒子が目に入る可能性があり、重大で永久的な損傷を引き起こすことがあります。製品を使用する場合には、常に研削操作に承認されている安全めがねを装着してください
- 振動による怪我。
  - 受ける振動を最小限にしてください。リスクの低減を参照してください。
- 埃による怪我。
  - 作業している材料から発生する粒子と研磨ディスクから発生する研磨粒子からの保護に適したフィルタが付いた防塵マスクを着用してください。作業エリアでは飲食または喫煙はしないでください。適切な換気を確保してください。
- 研磨ディスクとの接触による怪我。
  - ディスクとワークピースは使用時に高温になります。ディスクの交換時またはワークピースを触る場合には手袋を着用してください。常時、研磨エリアに手を近付けないでください。可能な場合は、ワークピースをクランプで固定します。
- ノイズによる怪我。

© Chicago Pneumatic - 8940175118

- 騒音に長時間さらされると聴覚損傷の危険性が増加し、この影響は累積します。パワーツールを長時間使用する場合には、聴覚保護具を着用してください。

ツールを長時間使用することで、損傷が発生したり、悪化することがあります。ツールを長時間使用場合には、定期的に休憩してください。

特定の使用条件

アングルグラインダーは、金属や石など、多様な材料の切断、研削、ワイヤブラッシングに使用できます。ご質問がある場合は、アクセサリー製造元から提供されている使用説明書をご覧ください。

通常の使用として示されている以外の方法で、本製品を使用しないでください。

記号

	注意！警告！危険！
	機械での作業を始める前にバッテリパックを取り外してください。
	機械の使用を開始する前に指示をよく読んでください。
	機械の使用時には必ず安全めがねを装着してください。
	手袋を着用してください！
	力を加えないでください。
	研磨専用。
	切断作業専用。
	アクセサリ ー 標準装置には付属していません。アクセサリとして購入できます。
	電動ツールは生活廃棄物として処分しないでください。寿命に達した電動ツールと電子装置は個別に収集し、環境に適したリサイクル施設に廃棄してください。リサイクル方法や収集場所については、最寄の地方自治体または小売店に問い合わせてください。
CE	CEマーク
TR 066	ウクライナ適合マーク
EAC	ユーラシア適合マーク。
	KCマーク
n	定格回転数

有用な情報

ウェブサイト

Chicago Pneumatic にログインします: www.cp.com.

弊社のウェブサイトには、弊社製品、アクセサリ、スペア部品、印刷物に関する情報が掲載されています。

生産国

中国

著作権

© Copyright 2017, CHICAGO PNEUMATIC Tool Co. LLC, 1815 Clubhouse Road, Rock Hill, SC 29730

無断複写・複製・転載を禁ず。本書の内容の一部または全部を無断転載あるいは不正使用することは禁止されています。上記禁止行為は、特に商標、モデルの文書化、部品番号および図面に適用されます。認可済みの部品のみ使用してください。未認可の部品の使用によって引き起こされる一切の損傷または誤動作は、保証責任または製造物責任の対象とはなりません。

기술 자료

공구 자료

	CP8345	CP8350 EU / US
공회전 속도(rpm)	8500	8500
휠 크기(in)	4.5"	5"
중량(kg)	2.5	2.6
스핀들 스레드	5/8''	M14 / 5/8“
출력(W)	750	750
일률(hp)	1	1
배터리 전압(V)	20	20
휠 크기(mm)	115	125
중량(lb)	5.5	5.7
그라인딩 두께	6	6
휠(mm)		
부속품 유형		
그라인딩 휠		유형 27
커팅 휠		유형 41

선언

EU 적합성 선언

CHICAGO PNEUMATIC Tool Co. LLC(1815 Clubhouse Road, Rock Hill, SC 29730)는 당사의 단독적인 책임 하에 해당 제품(이름, 유형, 일련 번호 포함, 첫 페이지 참조)이 다음 지침을 준수함을 선언합니다.
2006/42/EC, EMC Directive 2014/30/EU, RoHS Directive 2011/65/EU

합의 표준 적용:
EN 60745-1:2009+A11:2010,

EN60745-2-3:2011+A2:2013+A11:2014+A12:2014+A13:2015, EN55014-1:2017,

EN 55014-2:2015, EN 50581:2012

관련 기술 정보는 관계 당국에서만 요청할 수 있음: Pascal Roussy, R&D Manager, CP Technocenter, 38 rue Bobby Sands, BP10273 44800 Saint Herblain, 프랑스

장소 및 날짜: Saint-Herblain, 04/2017

Pascal ROUSSY

발행자 서명

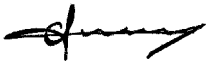

소음 및 진동

	CP8345	CP8350
음압(dB(A))		78
음력 수준(dB(A))		89
	UL 60745-2-3	EN 60745-2-3
불확도 K=3 dB(A)		

	CP8345	CP8350
진동 표준	UL 60745-2-3	EN 60745-2-3
진동 값(m/s²)		6.8
진동 불확도(K) (m/s²)		1.5

이 정보 시트에서 제공되는 진동 방출은 EN 60745에서 주어진 표준 시험에 따라 측정되었으며, 한 공구를 다른 공구에 비교하기 위해 사용될 수 있습니다. 이는 노출에 대한 사전 평가를 위해 사용될 수 있습니다.

선언된 진동 방출 수준은 공구의 주요 용도를 나타냅니다. 그러나 공구가 다른 용도에 사용되거나 다른 부속품을 사용하거나 관리가 부적절하면 진동 방출이 다를 수 있습니다. 이는 총 작업 기간에 걸친 노출 수준을 상당히 증가할 수 있습니다.

진동 노출 수준의 예상은 공구가 꺼져 있거나 작동 중이지만 작업을 하고 있지 않을 때를 고려해야 합니다. 이는 총 작업 기간에 걸친 노출 수준을 상당히 감소할 수 있습니다.

공구와 부속품을 관리하고, 손을 따뜻하게 유지하고, 작업 패턴을 정규화하여 진동 효과로부터 작업자를 보호하는 추가 안전 장치를 식별합니다.

이러한 표시 값은 언급된 표준에 따라 실험실 유형 테스트에 의해 획득되었으며 동일한 표준에 따라 테스트한 다른 공구의 표시 값과 비교하기에 적합합니다. 이러한 표시 값은 위험 평가에 사용하기에 적합하지 않으며 개별 작업장에서 측정된 값이 더 높을 수 있습니다. 실제 노출 값과 개별 사용자가 경험한 유해 위험 수준은 고유하며 사용자의 작업 방식, 작업 대상물, 작업대 설계 뿐만 아니라 노출 시간 및 사용자의 신체적 조건에 따라 다릅니다.

CHICAGO PNEUMATIC Tool Co. LLC는 당사가 통제할 권한이 없는 작업장 상황에서 개별적인 위험 평가로 실제 노출을 반영하는 값 대신 표시 값의 사용에 따른 결과에 대해 책임을 지지 않습니다.

© Chicago Pneumatic - 8940175118

본 공구를 적절히 관리하면서 사용하지 않으면 손-팔 진동 증후군이 유발될 수 있습니다. 손-팔 진동 증후군 관리에 대한 EU 참고 자료는 http://www.pneurop.eu/index.php에 접속한 다음 '공구', '법규' 순으로 선택하면 확인할 수 있습니다.

당사는 소음 또는 진동 노출과의 관련 가능성이 있는 증상을 조기에 감지하는 건강 감시 프로그램을 권장하며, 이를 통해 관리 절차를 수정하여 향후 발생할 수 있는 장애를 사전에 차단할 수 있습니다.

ⓘ 이 장비는 고정 설비에 사용하도록 되어 있습니다.
소음 방출은 기계 설치업자의 참고 자료로 활용됩니다. 완성된 기계의 소음 및 진동 방출 데이터는 기계의 사용 설명서에 수록되어 있습니다.

안전

⚠ **경고 재산 피해 또는 심각한 부상의 위험**

공구를 작동하기 전에 모든 지침을 읽고, 이해하고 준수하도록 하십시오. 모든 지침을 따르지 않을 경우 감전, 화재, 재산 피해 및/또는 심각한 신체적 부상을 야기할 수 있습니다.

- ▸ 시스템의 다른 부품과 함께 제공된 안전 정보를 전부 읽으십시오.
- ▸ 시스템의 다른 부품에 대한 설치, 작동 및 유지보수에 대한 제품 지침을 전부 읽으십시오.
- ▸ 시스템 및 해당 부품에 대한 모든 지역별 지정 안전 규정을 전부 읽으십시오.
- ▸ 추후에 참조할 수 있도록 모든 안전 정보와 지침을 보관하십시오.

사용 용도

앵글 그라인더는 이 설명서의 지침과 경고를 읽고 이해하였으며, 자신의 행동에 대하여 책임을 질 수 있는 성인만 사용하기 위한 것입니다. 앵글 그라인더는 그라인딩 및 금속 절단과 콘크리트 절단을 위해 설계되었습니다. 이 설명서의 제품 사양 섹션에 기재된 적절한 그라인딩 또는 커팅 디스크(그라인딩 가드 또는 커팅 가드)만이 앵글 그라인더에 장착되어야 합니다. 앵글 그라인더는 핸드헬드 사용을 위한 것이며 고정구 또는 작업대에 장착하는 용도가 아닙니다.

사용 목적에 명시된 이외의 방법으로 제품을 사용하지 마십시오.

용도 선언

이 제품은 연마재를 사용하여 물질을 제거하는 용도로 제작되었습니다. 다른 용도는 허용되지 않습니다. 전문 용도로만 사용하십시오.

제품별 설명

배터리

얼마 간 사용하지 않은 배터리 팩은 사용하기 전에 다시 충전해야 합니다.
50°C(122°F)를 초과하는 온도는 배터리 팩의 성능을 줄입니다. 열 또는 일광에 대한 긴 노출을 피합니다(과열 위험).
충전기와 배터리 팩의 접촉부는 깨끗하게 유지해야 합니다.
최적의 수명을 유지하려면 사용 후에 배터리 팩을 완충해야 합니다. 가장 긴 배터리 수명을 위해서는 완충 후에 배터리 팩을 충전기에서 분리해야 합니다.

운송 및 보관

리튬 이온 배터리는 위험물 법규의 적용됩니다. 배터리 운송은 지역, 국가 및 국제 규정에 따라 수행해야 합니다.

- 사용자는 추가 요건의 적용 없이 배터리를 도로 운반할 수 있습니다.
- 리튬 이온 배터리에 대한 제삼자의 상업적 운송은 위험물 규정의 적용을 받습니다. 운송 준비 및 운송은 적절한 훈련을 받은 사람만 수행해야 하며, 이 과정은 해당 전문가가 지도해야 합니다.

배터리 운반 시:

- 단락을 방지하기 위해 배터리 단자를 보호하고 절연합니다.
- 포장 내에서 움직이지 않도록 배터리 팩을 고정합니다.

30일 배터리 팩 보관:

- 온도가 27°C 이하이고 습기가 없는 곳에 배터리 팩을 보관합니다.
- 30% ~ 50% 충전된 상태로 배터리 팩을 보관합니다.
- 보관 기간 6개월마다 팩을 일반적인 방식으로 충전합니다.

작동

- 나사산이 있는 홀 휠이 장착되는 액세서리의 경우, 휠의 나사산이 스핀들 길이를 수용하기에 충분히 긴지 검사합니다.
- 항상 제조업체의 지침에 따라 커팅 및 그라인딩 디스크를 사용하고 보관합니다.
- 항상 커팅과 그라인딩에 맞는 가드를 사용합니다. 항상 커팅 스톤용 액세서리 레인지의 커팅 가이드를 사용합니다.
- 중앙 함몰 휠의 그라인딩 면은 가드 립의 면에서 최소한 2mm 아래로 장착되어야 합니다.
- 항상 보조 핸들을 사용합니다. 작업물은 안정될 정도로 무겁지 않다면 반드시 고정되어야 합니다.
- 조정 너트는 기계로 작업을 시작하기 전에 조여야 합니다.

  작업물은 절대로 손을 사용하여 회전 디스크 쪽으로 이동해서는 안 됩니다.

유지보수 지침

- **모든 구성품의 안전한 취급 및 폐기를 위해 현지 국가 환경 규정을 따르십시오.**
- 유지 관리 및 수리 작업은 정품 예비 부품을 사용하여 자격을 갖춘 기술자만 수행해야 합니다. 기술 서비스 또는 부품을 필요로 하면 제조사 또는 가까운 공인 대리점에 문의하십시오.
- 실수로 작동되는 것을 방지하려면 항상 기계가 동력원으로부터 분리되었는지 확인하십시오.
- 공구를 매일 사용하는 경우 3개월마다 공구를 분해해서 검사하십시오. 손상되거나 마모된 부품을 교체합니다.
- 가동 중지 시간을 최소로 유지하기 위해 다음 서비스 키트를 권장합니다. **튠업 키트**
- 항상 브레이크액, 가솔린, 석유 기반 제품, 침투유 등이 플라스틱 부품과 접촉하지 않게 하십시오. 화학 물질은 플라스틱을 손상시키거나, 약화시키거나, 파괴할 수 있으며 이는 심각한 부상을 초래할 수 있습니다.
- 플라스틱 부품을 청소할 때 용제를 사용하지 마십시오. 대부분의 플라스틱은 여러 가지 상업 용제로 손상되기 쉬우며, 이를 사용하면 손상될 수 있습니다. 깨끗한 천을 사용하여 흙, 먼지, 기름, 그리스 등을 제거하십시오.

안전 지침

당사의 목표는 안전하고 효율적으로 작업할 수 있는 공구를 생산하는 것입니다. 이 공구를 포함하는 모든 공구에 대한 가장 중요한 안전 장치는 귀하입니다. 귀하의 사려와 좋은 판단이 상해에 대한 최상의 보호입니다. 가능한 위험들을 여기서 모두 다룰 수는 없으나, 가장 중요한 것 몇 가지를 강조하려고 했습니다. 유자격의 교육 받은 작업자만이 이 파워 공구를 설치, 조절 및 사용해야 합니다.

추가의 안전 정보는 다음을 참조하십시오.

- 이 공구와 함께 포장된 기타 문서 및 정보
- 고용주, 노동조합 및/또는 동업 조합
- 그 밖의 노동 위생 및 안전 정보는 아래 웹 사이트에서 확인하실 수 있습니다.
  - http://www.osha.gov (미국)
  - https://osha.europa.eu/ (유럽)

버리지 마십시오 – 사용자에게 주십시오

일반 전동 공구 안전 경고

⚠ **경고 안전 경고와 모든 지침을 빠짐없이 읽어 주십시오. 경고와 지침을 따르지 않을 경우 감전, 화재 또는 심각한 부상의 위험이 있습니다.**

나중에 참조할 수 있도록 모든 경고와 지침을 보관하십시오.

경고에 있는 용어 “전동 공구’ ’ 는 주전원으로 작동하는(유선) 전동 공구 또는 배터리로 작동하는(무선) 전동 공구를 의미합니다.

작업장 안전

- **작업장을 깨끗하고 밝게 유지하십시오**. 어수선하거나 어두운 작업장은 사고가 발생할 위험이 있습니다.
- **가연성 액체, 기체 또는 분진이 있는 장소와 같은 폭발 위험 구역에서 전동 공구를 작동하지 마십시오.** 전동 공구가 스파크를 일으켜 분진 또는 연무에 불이 붙을 수 있습니다.
- **전동 공구를 작동할 때는 어린이와 외부인이 가까이 오지 못하도록 하십시오.** 주의력이 분산되어 공구를 제어하지 못하게 될 수 있습니다.

© Chicago Pneumatic - 8940175118

전기 안전

- **전동 공구 플러그가 콘센트에 맞아야 합니다. 어떤 식으로든 플러그를 변형하지 마십시오. 접지된 전동 공구에 어댑터 플러그를 사용하지 마십시오.** 플러그를 변형하지 않고 일치하는 콘센트를 사용하면 감전의 위험을 줄일 수 있습니다.
- **파이프, 라디에이터, 레인지 및 냉각 장치와 같은 접지면에 신체가 닿지 않도록 주의하십시오.** 신체가 접지될 경우 감전 위험이 증가합니다.
- **전동 공구가 빗물 또는 습한 환경에 노출되지 않도록 하십시오.** 전동 공구가 젖을 경우 감전 위험이 증가합니다.
- **코드를 함부로 다루지 마십시오. 전동 공구를 운반하거나 끌어 당기거나 플러그를 빼기 위한 용도로 전선을 사용하지 마십시오. 열, 오일, 날카로운 모서리 또는 가동 부품 근처에 전선을 두지 마십시오.** 전선이 손상되거나 뒤엉켜 감전 위험이 증가합니다.
- **실외에서 전동 공구를 작동할 때는 실외용 연장 전선을 사용하십시오.** 실외용 전선을 사용하면 감전 위험이 줄어듭니다.
- **불가피하게 습한 장소에서 전동 공구를 작동해야 할 경우 누전 차단기(RCD)로 보호되는 전원 공급기를 사용하십시오.** RCD를 사용하면 감전 위험이 줄어듭니다.

개인 안전

- **전동 공구를 작동할 때는 경계를 늦추지 말고 진행 중인 작업에 집중하며 상식을 따르십시오. 피곤하거나 약물, 알코올 또는 의약품을 섭취한 상태에서 전동 공구를 사용하지 마십시오.** 전동 공구를 작동하는 동안 순간적으로 방심할 경우 심각한 중상을 입을 수 있습니다.
- **개인 보호 장비를 사용하십시오. 항상 보호 안경을 착용하십시오.** 방진 마스크, 미끄럼 방지 안전화, 안전모 또는 청력 보호 도구와 같은 보호 장비를 여건에 맞게 사용할 경우 부상 위험을 줄일 수 있습니다.
- **실수로 공구를 가동하지 않도록 주의하십시오. 공구를 전원 및/또는 배터리 팩에 연결하거나 들어올리거나 운반하기 전에 스위치가 꺼짐 위치에 있는지 확인하십시오.** 스위치에 손가락을 얹은 채로 전동 공구를 운반하거나 스위치가 켜져 있는 상태에서 동력을 공급하면 사고가 발생할 수 있습니다.
- **파워 공구를 켜기 전에 조정용 키 또는 렌치를 제거하십시오.** 파워 공구의 회전 부품에 렌치나 키가 부착되어 있으면 부상을 입을 수 있습니다.
- **몸을 너무 뻗지 마십시오. 항상 양발을 단단히 디디고 몸의 균형을 유지하십시오.** 그러면 예기치 않은 상황에서 전동 공구를 더 잘 제어할 수 있습니다.
- **적절한 복장을 착용하십시오. 느슨한 의복이나 보석류는 착용하지 마십시오. 머리카락, 의복, 장갑이 가동 부품에 가까이 닿지 않도록 하십시오.** 느슨한 의복, 보석류 또는 긴 머리카락이 가동 부품에 걸릴 수 있습니다.
- **분진 추출 및 집진 설비 연결용 장치가 제공될 경우 올바르게 연결되고 사용되는지 확인하십시오.** 집진 장치를 사용하면 분진 관련 위험을 줄일 수 있습니다.

파워 공구 사용 및 관리

- **파워 공구를 무리하게 사용하지 마십시오. 전동 공구를 용도에 맞게 사용하십시오.** 전동 공구를 올바르게 사용하면 작업 효율이 높아지고 설계상의 이점을 살려 더 안전하게 작업할 수 있습니다.
- **스위치가 켜지거나 꺼지지 않을 경우에는 전동 공구를 사용하지 마십시오.** 스위치를 제어할 수 없는 전동 공구는 위험하며 반드시 수리를 해야 합니다.
- **전동 공구를 조정하거나 부속품을 교체하거나 보관하기 전에 전원 및/또는 배터리 팩에서 플러그를 분리하십시오.** 이러한 예방 안전 조치를 취할 경우 전동 공구를 실수로 가동할 위험이 줄어듭니다.
- **사용하지 않는 전동 공구는 어린이의 손이 닿지 않는 곳에 보관하고 전동 공구나 이러한 지침에 익숙하지 않는 사람이 전동 공구를 작동하지 않도록 하십시오.** 숙련되지 않는 사용자가 전동 공구를 사용할 경우 위험할 수 있습니다.
- **전동 공구를 유지보수하십시오. 오차가 있거나 가동 부품이 움직이지 않거나 부품이 파손되었거나 전동 공구의 작동에 영향을 미칠 수 있는 조건이 있는지 확인하십시오. 손상된 경우 사용하기 전에 전동 공구를 수리하십시오.** 전동 공구를 제대로 유지보수하지 않을 경우 여러 가지 사고가 발생합니다.
- **절단 공구를 날카롭고 깨끗하게 유지하십시오.** 올바른 유지보수 절차를 통해 절단 공구의 칼날을 날카롭게 유지관리하면 고장날 가능성이 줄어들고 손쉽게 제어할 수 있습니다.

- **파워 공구, 부속품 및 공구 비트는 이러한 지침에 따라, 작업 조건과 수행할 작업을 고려하여 사용하십시오.** 전동 공구를 원래 용도와 다른 작업에 사용할 경우 위험한 상황이 발생할 수 있습니다.

배터리 공구 사용 및 관리

- **배터리를 충전할 때는 제조업체에서 지정한 충전기만을 사용하십시오**. 특정 배터리 팩 유형에 적합한 충전기를 다른 배터리 팩에 사용할 경우 화재가 발생할 위험이 있습니다.
- **전동 공구에는 전동 공구 전용으로 설계된 배터리 팩만을 사용하십시오.** 다른 배터리 팩을 사용할 경우 부상을 입거나 화재가 발생할 위험이 있습니다.
- **배터리 팩을 사용하지 않을 때는 단자끼리 접촉할 수 있으므로 용지 클립, 동전, 열쇠, 못, 나사 또는 기타 작은 금속과 같은 금속성 물체와 가까이 두지 마십시오**. 배터리 단자가 서로 단락될 경우 화상을 입거나 화재가 발생할 수 있습니다.
- **비정상적인 환경에서 사용할 경우 배터리액이 누출될 수 있습니다. 배터리액이 몸에 닿지 않도록 주의하십시오. 실수로 몸에 닿은 경우 물로 씻어내십시오. 눈에 들어간 경우 물로 씻은 후 의사와 상담하십시오**. 배터리에서 누출된 액체는 염증 또는 화상을 유발할 수 있습니다.

서비스

- **자격을 갖춘 수리 담당자가 공구를 수리하고 동일한 교체 부품만을 사용해야 합니다.** 이 지침을 지킬 경우 전동 공구의 안전을 유지할 수 있습니다.

연삭 및 연마재 절단 작업 공통
안전 경고:

- **이 전동 공구는 그라인더 또는 절단 공구로서 동작하는 용도입니다. 이 전동 공구와 함께 제공되는 모든 안전 경고, 지침, 그림 및 사양을 읽으십시오.** 아래 나열된 지침을 모두 따르지 않으면 감전, 화재 및/또는 심각한 상해가 발생할 수 있습니다.
- **연삭, 샌딩, 와이어 브러싱, 광택 또는 절단 등의 작동을 이 전동 공구로 수행하는 것은 권장되지 않습니다.** 전동 공구의 설계 목적이 아닌 작동은 위험하며 신체 상해를 일으킬 수 있습니다.
- **전용으로 설계되지 않고 공구 제조업체가 권장하지 않는 부속품은 사용하지 마십시오.** 단지 부속품이 전동 공구에 장착될 수 있다는 것만으로는 안전한 작동을 보장하지 않습니다.
- **부속품의 정격 속도는 최소한 전동 공구에 표시된 최대 속도와 같아야 합니다.** 정격 속도보다 빠르게 실행되는 부속품은 부서져서 산산조각 날 수 있습니다.
- **부속품의 외경 및 두께는 전동 공구의 정격 용량을 초과해서는 안 됩니다.** 잘못된 크기의 부속품은 적절히 보호하거나 제어할 수 없습니다.
- **부속품의 스레드 마운팅은 그라인더 스핀들 스레드와 일치해야 합니다. 플랜지로 마운트한 부속품의 경우, 부속품의 아버 구멍은 플랜지의 위치 결정 직경에 맞아야 합니다.** 전동 공구의 장착 하드웨어와 일치하지 않는 부속품은 균형이 떨어지고, 과도하게 흔들리며 제어를 못할 수 있습니다.
- **손상된 부속품을 사용하지 마십시오. 사용하기 전 이가 빠지거나 금이 간 연마용 휠, 균열된 지지용 패드, 찢기거나 마모된 복장, 헐거워진 와이어 브러시 또는 금이 간 와이어 등의 부속품을 검사해야 합니다. 전동 공구 또는 부속품을 떨어뜨린 경우, 손상 여부를 검사하거나 손상되지 않은 부속품을 설치하십시오. 검사 및 설치 후 본인과 다른 사람이 회전하는 부속품의 평면에서 멀리 떨어지게 하고 1분간 최대 무부하 속도로 전동 공구를 작동하십시오.** 손상된 부속품은 이 시험을 하는 동안 일반적으로 부서집니다.
- **개인 보호 장비를 착용하십시오. 작업에 따라, 안면 가리개, 보호용 고글 또는 보안경을 사용하십시오. 해당할 경우 작은 연마재 또는 작업물 조각을 막을 수 있는 방진 마스크, 청각 보호구, 장갑 및 작업장 앞치마를 착용하십시오.** 보호 안경은 다양한 작동으로 생성된 날아다니는 부스러기를 막을 수 있어야 합니다. 방진 마스크 또는 방독면은 작동으로 생성된 입자를 여과할 수 있어야 합니다. 높은 강도의 소음에 오랫동안 노출되면 청력 손실을 일으킬 수 있습니다.
- **주변 사람을 작업장에서 안전한 위치로 떨어뜨리십시오. 작업장에 들어오는 사람은 개인 보호 장비를 반드시 착용해야 합니다.** 부서진 부속품 또는 작업물의 조각이 작동 영역 근처 너머로 날아가 상해를 일으킬 수 있습니다.
- **패스너가 숨겨진 배선에 닿을 수 있는 곳에서 작업을 수행할 때에는 파워 공구의 절연된 손잡이 표면을 잡아야 합니다.** 전기가 흐르는 전선

© Chicago Pneumatic - 8940175118

에 닿을 경우 전동 공구의 금속 부분에 전기가 흐를 수 있으며 작업자가 감전될 수 있습니다.”

부속품이 완전히 정지된 상태가 될 때까지 전동 공구를 내려놓지 마십시오. 회전하는 부속품이 표면에 끼어 전동 공구를 제어하지 못하게 할 수 있습니다.

- **옆에 들고 운반하는 중 전동 공구를 실행하지 마십시오.** 회전하는 부속품의 예상치 못한 접촉으로 옷이 찢겨지고 신체가 부속품으로 빨려 들어갈 수 있습니다.
- **정기적으로 전동 공구의 통풍구를 청소하십시오.** 모터의 팬은 외장 내부의 먼지를 끌어들이고 금속 가루가 과다하게 축적되면 전기적 위험을 일으킬 수 있습니다.
- **가연성 물질 근처에서 전동 공구를 작동하지 마십시오.** 불꽃이 이러한 물질에 불을 낼 수 있습니다.
- **냉각제가 필요한 부속품을 사용하지 마십시오.** 물 또는 기타 냉각제를 사용하면 감전사 또는 충격을 입을 수 있습니다.

반작용 및 관련 경고

반작용은 끼이거나 찢긴 회전 휠, 지지용 패드, 브러시 또는 기타 부속품에 대한 갑작스런 반응입니다. 끼이거나 찢기면 회전 부속품을 급하게 정지시켜 전동 공구를 제어할 수 없게 되고 중단 지점에서 부속품의 회전 방향과 반대로 힘이 작용하게 됩니다.

예를 들어, 연마용 휠이 작업물에 끼이거나 찢겨질 경우, 끼이는 부분으로 들어간 휠의 끝부분은 재료의 표면으로 파고 들어가 휠이 벗어나거나 빠질 수 있습니다. 휠은 작업자를 향해 또는 작업자와 떨어진 방향으로 튀어오를 수 있는데, 이는 끼이는 순간 휠이 움직이는 방향에 따라 다릅니다. 연마용 휠은 또한 이러한 상태에서 부서질 수도 있습니다.

반작용은 전동 공구의 오용 및/또는 잘못된 작동 절차로 인해 일어나며 아래에 설명된 대로 적절히 주의하면 방지할 수 있습니다.

- **전동 공구를 단단히 잡고 몸과 팔을 반작용에 대해 지지할 수 있는 위치에 둡니다. 제공된다면 항상 보조 핸들을 사용해 시동을 거는 중 반작용 또는 토크 반응을 최대한 제어하십시오.** 올바른 주의 사항을 취할 경우 작업자는 토크 반응 또는 반작용을 제어할 수 있습니다.
- **손을 회전하는 부속품 근처에 두지 마십시오.** 부속품이 손으로 반작용할 수 있습니다.
- **반작용이 발생할 경우 전동 공구가 움직이게 되는 곳에 있지 마십시오.** 반작용으로 인해 공구가 찢길 수 있는 지점에서 휠의 반대 방향으로 움직이게 됩니다.
- **작업 모서리, 날카로운 끝부분 등에 특히 주의하십시오. 부속품이 튀어 오르거나 찢어지는 것을 방지하십시오.** 모서리, 날카로운 끝부분 또는 튀어 오르는 것은 회전하는 부속품을 찢고 제어를 상실하거나 반작용을 일으키는 경향이 있습니다.
- **톱 체인 목각용 칼날 또는 이가 있는 톱 칼날을 부착하지 마십시오.** 이러한 칼날은 반작용을 빈번히 생성하고 제어를 자주 잃게 합니다.

연삭 및 연마재 절단 작업 전용 안전 경고:

- **전동 공구 및 선택된 휠에 맞게 설계된 특정 가드의 권장 휠 유형만 사용하십시오.** 전동 공구용으로 설계되지 않은 휠은 적절하게 보호받지 않으며 안전하지 않습니다.
- **중앙 함몰 휠의 그라인딩 면은 가드 립의 면에서 최소한 2mm 아래로 장착되어야 합니다.** 잘못 마운팅되어서 가드 립 면에서 튀어나온 휠은 적절하게 보호할 수 없습니다.
- **가드는 전동 공구에 확실히 장착되어 최대한 안전하게 배치하고, 작업자에게 최소한으로 노출되게 합니다.** 가드는 작업자를 부서진 휠 조각, 휠과의 예상치 못한 접촉, 옷을 태울 수 있는 불꽃으로부터 보호합니다.
- **휠은 권장 적용 분야에만 사용해야 합니다. 예를 들어 절단 휠의 측면으로 그라인딩하지 마십시오.** 연마용 절단 휠은 주변 연삭 용도이며, 휠에 횡력을 가하면 부서질 수 있습니다.
- **항상 선택된 휠에 적합한 올바른 크기와 모양의 손상되지 않은 휠 플랜지를 사용하십시오.** 적정한 휠 플랜지는 휠을 지지하므로 휠의 파손 가능성을 줄입니다. 절단용 휠 플랜지는 연삭용 휠 플랜지와 다를 수 있습니다.
- **대형 전동 공구에서 마모된 휠을 사용하지 마십시오.** 대형 전동 공구용 휠은 소형 공구의 빠른 속도에 적합하지 않으며 부서질 수 있습니다.

연마재 절단 작업 전용 추가 안전 경고

- **절삭용 휠을 "걸리게" 하거나 과도한 압력을 가하지 마십시오. 너무 깊이 절단하려고 하지 마십시오.** 휠에 심한 압력을 가하면 부하와 민감성을 증가시켜 절단 시 휠이 꼬이거나 움직이지 않고 반작용 또는 휠이 파손될 가능성이 있습니다.

- **회전하는 휠의 뒤와 옆에 있지 마십시오.** 작동 지점에서 휠이 작업자로부터 멀리 이동할 때, 반작용으로 회전하는 휠과 전동 공구를 바로 작업자 방향으로 나아가게 할 가능성이 있습니다.
- **휠이 움직이지 않거나 어떠한 이유에서든 절단이 중단될 때, 전동 공구의 전원을 끄고 휠이 완전히 정지된 상태가 될 때까지 가만히 전동 공구를 잡고 있으십시오. 휠이 움직이는 동안 절단용 휠을 절단부에서 제거하려고 하지 마십시오. 그렇지 않으면 반작용이 발생할 수 있습니다.** 조사하고 해결 조치를 취해 휠이 움직이는 않는 원인을 제거하십시오.
- **작업물에서 절단 작업을 재시작하지 마십시오. 휠을 최대 속도로 올리고 조심스럽게 절단부에 재삽입하십시오.** 전동 공구가 작업물에서 재시작할 때 휠이 끼이거나, 상승하거나 또는 반작용이 일어날 수 있습니다.
- **패널 또는 크기가 초과된 작업물을 지지해 휠 걸림 및 반작용의 위험을 최소화하십시오.** 대형 작업물은 자체 중량으로 인해 가운데가 늘어지는 경향이 있습니다. 지지대는 휠 양 측면에서 작업물 끝부분 근처와 절단선 근처에 배치해야 합니다.
- **기존 벽면 또는 다른 사각 지대에 "포켓 절단"을 할 때 특별히 주의하십시오.** 돌출된 휠이 가스관 또는 송수관, 전기 배선 또는 반작용을 일으킬 수 있는 물체를 절단할 수 있습니다.

그라인더 및 샌더 추가 안전 규칙

작업에 따른 위험

- **작업자와 유지보수 인원은 이 공구의 부피와 중량 및 힘을 육체적으로 취급할 수 있어야 합니다.**
- **작업물이 확실히 고정되어 있는지 확인하십시오.**
- **불꽃이 의복에 붙지 않도록 합니다. 방화복을 입고 근처에는 물 한 동이를 준비해 두십시오.** 연마 시 발생하는 불꽃으로 의복에 불이 붙어 화상을 입을 수 있습니다.
- **플라스틱이나 비전도성 물질에 사용하는 경우 정전기 방전의 위험이 있습니다.**
- **샌딩이나 연삭에 의해 발생하는 분진이나 연무는 폭발성 환경을 초래할 수 있습니다.** 처리 대상의 물질에 적절한 분진 추출 혹은 억제 장치를 사용합니다.

투사물의 위험

- **연마용 휠이 부서지는 경우 중상이나 사망을 초래할 수 있습니다.**
- **제공된 공구를 사용하여 연마재가 연삭기에 확실히 고정되어 있는지 확인하십시오.**
- **이 공구와 그 부속품을 변형시켜서는 안 됩니다.**

연마재 장착에 따른 위험

- **UNC 및 미터법 나사의 비호환을 피하십시오.**
- **연마용 휠이 스핀들에 여유있게 맞아야만 그 구멍에서의 응력을 방지할 수 있습니다. 구멍이 큰 연마용 휠에 맞출 목적으로 감소용 브러시를 사용하지 마십시오.**
- **연마용 휠 장착 시 연삭기와 함께 공급되는 플랜지만 사용하십시오. 평평한 와셔나 다른 어댑터는 휠의 응력을 증가시킬 수 있습니다.** 플랜지와 연마용 휠 사이에는 항상 두꺼운 페이퍼 블로터 디스크를 사용하십시오.
- **다른 크기와 유형의 연마재에 맞출 수 있게 여러 플랜지가 공급되는 경우, 항상 사용되는 연마재에 올바른 플랜지로 맞추십시오.**
- **나사 구멍에 컵, 원뿔 또는 플러그를 장착할 때, 스핀들 끝부분이 구멍의 하단에 닿아 연마재에 응력을 가하게 해서는 안 됩니다.**
- **휠을 스핀들에 단단히 조여서 연삭기를 껐을 때도 날아가지 않도록 하십시오.**

반복적인 동작의 위험

- **파워 공구를 사용하여 작업 관련 활동을 수행할 때 작업자가 손, 팔, 어깨, 목 또는 기타 신체 부위의 불편감을 경험할 수 있습니다.**
- **편안한 자세를 취하되 서 있는 자세를 안정적으로 유지하고 어색하거나 불균형한 자세를 취하지 마십시오.** 장시간 작업하는 동안 자세를 바꾸면 불편감과 피로를 해소하는 데 도움이 됩니다.
- **불편감, 통증, 욱신거림, 쑤심, 저림, 무감각, 화끈거림 또는 뻣뻣함이 지속되거나 재발되는 등의 증상을 무시하지 마십시오.** 이러한 경우, 공구 사용을 중단하고 고용주에게 알린 다음 의사와 상담하십시오.

© Chicago Pneumatic - 8940175118

소음 및 진동 위험

- **소음 수준이 높으면 영구적인 청력 손상 및 이명과 같은 기타 문제를 야기할 수 있습니다.** 귀하의 고용주나 직업 건강 및 안전 법규가 권장하는 청력 보호 도구를 사용하십시오.
- **진동에 노출되면 신경 및 손과 팔의 혈액 공급에 심각한 손상을 야기할 수 있습니다.** 따뜻한 의복을 착용하고 양손을 따뜻하고 건조하게 유지하십시오. 무감각, 저림, 통증 또는 피부 백화 증상이 발생하면, 공구 사용을 중단하고 고용주에게 알린 다음 의사와 상담하십시오.
- **일반적으로 잡는 힘이 강할수록 진동으로 인한 위험이 커지므로 공구를 잡을 때는 안전하면서도 가볍게 잡으십시오.** 가능하면 밸런서로 공구의 중량을 지지합니다.
- **소음 및 진동 수준이 불필요하게 증가하지 않게 하려면:**
  - 지침 매뉴얼에 따라 공구를 운영 및 유지보수하고, 부속품과 소모품을 선택, 유지관리, 교체합니다.
  - 감쇠 재료를 사용하여 작업물이 “울리지” 않게 하십시오.

작업장 위험

- **미끄러짐/걸려 넘어짐/추락은 중상이나 사망의 주요 원인입니다.** 작업장과 벤치가 어질러져 있을 경우 부상을 입을 수 있습니다.
- **질병(예: 암, 선천적 결손증, 천식 및/또는 피부염)을 유발할 수 있는 작업 과정에서 발생하는 분진 또는 연무의 흡입이나 부스러기의 취급을 피하십시오.** 공기 중 입자를 생성하는 재질을 사용하는 작업 시, 분진 추출 장치를 사용하며 호흡 보호구를 착용합니다**.**
- **톱질, 연삭, 드릴링 및 기타 건축 활동에 의해 생성되는 일부 분진은, 캘리포니아 주에서 정한 암, 태아 기형 또는 기타 생식 관련 손상을 초래하는 것으로 알려진 화학물질을 함유합니다.** 이러한 화학물질의 예는 다음과 같습니다.
  - 납 기반 페인트의 납
  - 결정성 실리카로 만든 벽돌, 시멘트 및 기타 석재 제품들.
  - 화학 처리된 고무의 비소 및 크롬.

  이러한 노출에 따른 위험은 이러한 유형의 작업 빈도에 따라 다릅니다. 이러한 화학물질에 대한 노출 감소 방법: 환기가 잘 된 장소에서 작업하며, 미립자를 여과하도록 특별히 설계된 분진 마스크와 같은 승인 받은 안전 장비를 사용하여 작업.
- **익숙하지 않은 환경에서는 주의해서 진행합니다.** 전기나 기타 공조 라인과 같은 보이지 않은 위험이 있을 수 있습니다. 이 공구는 전원과 접촉 시 절연되지 않습니다.
- **사용해서는 안 됩니다.**

추가 안전 경고

경고

제품을 켜기 전에 항상 스핀들 잠금 버튼이 완전히 해제 되었는지 확인하십시오.

- **핸들과 잡는 부분은 건조하고, 깨끗하며 오일과 기름이 묻지 않도록 유지하십시오.** 핸들과 잡는 면이 미끄러우면 예기치 않은 상황에서 공구를 안전하게 조작하거나 제어할 수 없습니다.
- **배터리 팩이나 공구를 화재 또는 고온에 노출하지 마십시오.** 화재 또는130 °C 이상의 온도에 노출되면 폭발할 수 있습니다.
- 모든 충전 지침을 따르고 설명서에 명시된 온도 범위를 벗어나 배터리 팩이나 공구를 충전하지 마십시오. 올바르게 충전하지 않거나 지정한 범위 외부로 충전하면 배터리가 손상될 수 있고 화재의 위험을 증가시킬 수 있습니다. 손상되거나 변형된 배터리는 화재, 폭발 또는 부상의 위험을 초래하는 예기치 않은 동작이 발생할 수 있습니다.
- 공구를 자주 사용함으로써 생긴 익숙함으로 인해 무사안일주의에 빠지거나 공구 안전 수칙을 무시하지 않도록 하십시오. 부주의한 조치는 순식간에 심각한 부상을 야기할 수 있습니다.

잔여 위험

앵글 그라인더를 지침대로 사용하더라도 특정 잔여 위험 요인을 완전히 제거하는 것은 불가능합니다. 다음 위험이 발생할 수 있으며, 작업자는 다음 상황을 피하도록 노력해야 함:

- 튀는 입자로 인한 부상.
  - 금속 또는 마찰성 입자가 눈에 들어가서 심각한 영구적 손상을 일으킬 수 있습니다. 항상 제품을 사용하는 그라인딩 작업을 위해 보안경을 착용합니다.
- 진동에 의한 부상.
  - 노출의 제한. 위험 감소 참고.
- 먼지에 의한 부상.
  - 작업 재료 및 그라인딩 디스크로부터 나오는 입자로부터 보호할 수 있는 방진 마스크를 착용합니다. 작업 영역에서 먹거나, 마시거나, 흡연하지 마십시오. 적절한 환기를 유지하십시오.
- 그라인딩 디스크와의 접촉으로 인한 부상.
  - 디스크와 작업물은 사용 도중에 뜨거워질 수 있습니다. 디스크를 변경하거나 작업물을 만질 때 장갑을 착용합니다. 그라인딩 영역으로부터 항상 손을 멀리 둡니다. 가능하면 공작물을 항상 클램프로 고정합니다.
- 소음에 의한 부상.
  - 소음에 장시간 노출되면 청력 손상의 위험을 증가시킬 것이며, 그 효과는 누적됩니다. 연장된 기간 동안 동력 공구를 사용하는 경우에는 청력 보호 장비를 착용하십시오.

부상은 공구의 장시간 사용으로 발생하거나 악화될 수 있습니다. 연장된 기간 동안 공구를 사용하는 경우, 정기적으로 휴식을 해야 합니다.

이용 조건 포함

앵글 그라인더는 금속 또는 돌 등의 다양한 재료에 대한 절단, 그라인딩, 와이어 브러싱을 위해 사용할 수 있습니다. 궁금한 점이 있다면 부속품 제조사에서 제공한 지침을 참조하십시오.

정상 사용 목적에 명시된 이외의 방법으로 제품을 사용하지 마십시오.

기호

	주의! 경고! 위험!
	기계로 작업을 시작하기 전에 배터리 팩을 제거합니다.
	기계를 시작하기 전에 지침을 주의하여 읽으시기 바랍니다.
	기계를 사용할 때 항상 고글을 착용하십시오.
	장갑을 착용하십시오!
	무리하게 힘을 사용하지 마십시오.
	그라인딩 전용.
	커팅 작업 전용.
	액세서리 - 표준 장비에 포함되지 않음, 액세서리로 사용할 수 있습니다.
	가정용 폐기물과 함께 전동 공구 폐기하지 마십시오. 수명이 다한 전기 공구와 전자 장비는 별도로 수거하고 환경친화적인 재활용 시설에 반환해야 합니다. 재활용에 대한 조언과 수집 장소는 지방자치 단체 또는 판매처에 문의하십시오.
CE	유럽 적합성 마크
TR 066	우크라이나 국립 적합성 마크
EAC	유라시아 적합성 마크.
	한국적합성 마크
n	정격 속도

© Chicago Pneumatic - 8940175118

유용한 정보

웹사이트

Chicago Pneumatic 접속: www.cp.com.

제품, 액세서리, 예비 부품 및 발행물에 대한 정보를 홈페이지에서 찾을 수 있습니다.

원산지 국가

중국

저작권

© Copyright 2017, CHICAGO PNEUMATIC Tool Co. LLC, 1815 Clubhouse Road, Rock Hill, SC 29730

모든 권리 보유. 본 문서의 내용 또는 내용의 일부에 대한 비 승인된 모든 사용 또는 복사 행위는 엄격히 금지됩니다. 이는 특히, 상표, 모델 명칭, 부품 번호 및 도면에 적용됩니다. 승인된 부품만 사용하십시오. 비 인가된 부품을 사용함으로 인해 발생하는 모든 손상 또는 고장은 보증 또는 생산물 책임 범위에 포함되지 않습니다.

Technické údaje

Údaje o nástroji

	CP8345	CP8350 EU / US
Rychlost bez zátěže (ot/min)	8500	8500
Velikost kotouče (palce)	4,5"	5"
Hmotnost (kg)	2,5	2,6
Závit vřetena	5/8"	M14 / 5/8“
Výkon (W)	750	750
Příkon (hp)	1	1
Napětí baterie (V)	20	20
Velikost kotouče (mm)	115	125
Hmotnost (lb)	5,5	5,7
Tloušťka brusného kotouče (mm)	6	6
Typ příslušenství		
Brusný kotouč		Typ 27
Řezací kotouč		Typ 41

Prohlášení

EU PROHLÁŠENÍ O SHODĚ

My společnost **CHICAGO PNEUMATIC Tool Co. LLC**, 1815 Clubhouse Road, Rock Hill, SC 29730, na vlastní odpovědnost prohlašujeme, že produkt (s názvem, typem a sériovým číslem, viz přední strana) splňuje požadavky následujících směrnic:
2006/42/ES, směrnice o EMK 2014/30/EU, směrnice RoHS 2011/65/EU

Použité harmonizované normy:
EN 60745-1:2009+A11:2010,

EN60745-2-3:2011+A2:2013+A11:2014+A12:2014+A13:2015, EN55014-1:2017,

EN 55014-2:2015, EN 50581:2012

Příslušné technické informace si mohou vyžádat pouze oprávněné orgány od:
Pascal Roussy, R&D Manager, CP Technocenter, 38 rue Bobby Sands, BP10273 44800 Saint Herblain, France

Místo a datum: Saint-Herblain, 04/2017

Pascal ROUSSY

Podpis vydavatele

Hluk a vibrace

	CP8345	CP8350
Úroveň akustického tlaku (dB(A))		78
Úroveň akustického výkonu (dB(A))		89
	UL 60745-2-3	EN 60745-2-3
Nejistota K=3 dB(A)		

	CP8345	CP8350
Standardní vibrace	UL 60745-2-3	EN 60745-2-3
Hodnota vibrace (m/s²)		6,8
Nejistota vibrace (m/s²)		1,5

Emise vibrací uvedené v tomto informačním listu byly měřeny v souladu se standardizovanou zkouškou uvedenou v normě EN 60745 a lze je použít k porovnání jednoho nástroje s jiným. Tuto hodnotu lze použít pro předběžné posouzení expozice.

Deklarovaná úroveň emise vibrací vyjadřuje hlavní způsoby použití nástroje. Pokud se však nástroj používá k různým způsobům použití, s různým příslušenstvím nebo je špatně udržován, mohou se emise vibrací lišit. To může výrazně zvýšit úroveň expozice v průběhu celé pracovní doby.

Odhad úrovně expozice vibracím by měl také vzít v úvahu dobu, kdy je nástroj vypnutý nebo kdy je spuštěný, ale není skutečně používán. To může výrazně snížit úroveň expozice v průběhu celé pracovní doby.

Určete dodatečná bezpečnostní opatření k ochraně obsluhy před účinky vibrací, jako jsou např. údržba nástroje a příslušenství, udržování rukou v teple, organizace pracovních vzorů.

Tyto deklarované hodnoty byly zjištěny laboratorní zkouškou v souladu s uvedenými normami a jsou vhodné k porovnání s deklarovanými hodnotami jiných nástrojů testovaných v souladu s těmi stejnými normami. Tyto deklarované hodnoty nejsou vhodné k použití při posuzování rizik a hodnoty naměřené na jednotlivých pracovištích mohou být vyšší. Skutečné hodnoty expozice a riziko poškození, kterým jsou vystaveni jednotliví

uživatelé, jsou jedinečné a závisí na způsobu práce uživatele, na obrobku a na plánu pracovní stanice, na době expozice a fyzickém stavu uživatele.

Společnost **CHICAGO PNEUMATIC Tool Co. LLC** není odpovědná za důsledky použití deklarovaných hodnot, místo hodnot odrážejících skutečnou expozici, v jednotlivých případech posouzení rizik na pracovišti, která nemůžeme nijak ovlivnit.

Tento nástroj, pokud není přiměřeným způsobem používán, může způsobovat vibrační syndrom ruky a paže. Pokyny EU týkající se zvládání vibrací ruky a paže naleznete na webové stránce http://www.pneurop.eu/index.php, kde zvolte možnost „Tools“ (Nástroje) a poté „Legislation“ (Legislativa).

Doporučujeme program zdravotního dohledu umožňující včasné odhalení symptomů, které mohou souviset se zatížením vibracemi, aby bylo možné upravit řídicí procesy s cílem předcházení budoucím újmám.

Pokud je toto zařízení určeno pro vestavěné aplikace:
Hlukové emise jsou uvedeny jako vodítko pro výrobce stroje. Údaje o hlukových a vibračních emisích pro celý stroj musí být uvedeny v návodu k použití stroje.

Bezpečnost

VÝSTRAHA Nebezpečí vzniku škody na majetku a vážného úrazu

Před použitím nástroje se ujistěte, zda jste si přečetli veškeré pokyny, zda jim rozumíte a zda je dodržujete. Nedodržení všech pokynů může mít za následek úraz elektrickým proudem, požár, škodu na majetku anebo vážný úraz.

- Přečtěte si veškeré bezpečnostní informace dodané s různými částmi systému.
- Přečtěte si veškeré produktové pokyny týkající se instalace, obsluhy a údržby různých částí systému.
- Přečtěte si veškeré zákonné bezpečnostní předpisy týkající se systému a jeho částí.
- Uschovejte veškeré bezpečnostní informace a pokyny pro budoucí potřebu.

Určené použití

Úhlová bruska je určena k použití pouze dospělými osobami, které četly a porozuměly pokynům a výstrahám uvedeným v této příručce a které můžeme považovat za osoby odpovědné za své konání. Úhlová bruska je určena k broušení a řezání kovů a řezání betonu. Na úhlovou brusku se mohou nainstalovat pouze příslušné brousící a řezací disky a odpovídající chrániče (chránič pro broušení a chránič pro řezání), popsané v této příručce v části "specifikace produktu". Úhlová bruska je určena pro ruční použití; není určena k namontování napevno nebo na pracovní stůl.

Produkt nepoužívejte žádným jiným způsobem, než je uvedeno v určeném použití.

Prohlášení o použití

Tento produkt je zkonstruován pro odstraňování materiálu pomocí brusných materiálů. Jiné použití není povoleno. Pouze pro profesionální použití.

Pokyny specifické pro produkt

Baterie

Bateriové zdroje, které nebyly určitou dobu používané, by měly být před použitím nabité.
Při teplotě nad 50°C (122°F) dochází ke snížení výkonu bateriového zdroje. Zabraňte delšímu vystavení nástroje působení tepla nebo slunečního svitu (riziko přehřátí).
Kontaktní plochy nabíječky a bateriových zdrojů musí zůstat čisté.
Pro optimální životnost musí být bateriové zdroje po použití plně nabité. Abyste získali co možná nejdelší životnost baterie, odstraňte bateriový zdroj z nabíječky, jakmile je plně nabitý.

Přeprava a skladování

Lithium-iontové baterie podléhají požadavkům zákonodárství pro nebezpečné zboží. Přeprava těchto baterií musí být prováděna v souladu s místním, státními a mezinárodními nařízeními a předpisy.

- Uživatel může tyto baterie přepravovat po pozemních komunikacích bez dalších požadavků.
- Obchodní přeprava lithium-iontových baterií třetími stranami podléhá předpisům pro nebezpečné zboží. Příprava přepravy a přeprava musí být prováděny výhradně příslušně vyškolenými osobami a tento postup musí být doložen příslušnými odborníky.

Při přepravě baterií:

- Zajistěte, aby byly kontaktní svorky baterie chráněny a izolovány, aby nedošlo ke zkratu.
- Zajistěte, aby byl blok baterií při balení chráněn před pohybem.

U bloku baterií skladovaného déle než 30 dní:

- Bloky baterií skladujte v prostorách s teplotou pod 27°C chráněné před vlhkostí.
- Bloky baterií skladujte ve stavu nabití 30% - 50%.
- Každých šest měsíců skladování nabijte bloky tak, jak je běžné.

Provoz

- U příslušenství, která mají být vybaveny kolečkem se dírou se závitem zajistěte, aby bylo závit v kolečku dostatečně dlouhý pro délku vřetena.
- Řezné a brusné kotouče používejte a ukládejte vždy podle pokynů výrobce.
- Pro řezání a broušení používejte vždy správnou ochranu. Pro řezání a kamene používejte vždy ochranu z řady příslušenství s řeznou šablonou.
- Brusný povrch uprostřed stlačených koleček musí být namontován min. 2 mm pod rovinou ochranného okraje.
- Používejte vždy pomocné držadlo. Obráběný kus musí být připevněn, pokud není dost těžký, aby byl stabilní.
- Nastavovací matice musí být před zahájením práce se strojem utažena.

  Nikdy neposunujte obráběný kus směrem k otáčejícímu se kotouči rukou.

Pokyny k údržbě

- **Dodržujte místní předpisy na ochranu životního prostředí v příslušné zemi pro zajištění bezpečné manipulace se všemi součástmi a jejich likvidace.**
- Údržbu a opravy musí provádět kvalifikovaný pracovník a může používat pouze originální náhradní díly. Pokud potřebujete rady týkající se technických služeb nebo vyžadujete náhradní díly, kontaktujte výrobce nebo nejbližšího autorizovaného prodejce.
- Vždy se ujistěte, že je stroj odpojen od zdroje energie, aby nedošlo k náhodnému spuštění.
- Pokud se nástroj používá denně, každé 3 měsíce jej rozmontujte a zkontrolujte. Vadné nebo opotřebované díly vyměňte.
- Aby se odstávka zkrátila na minimum, doporučujeme následující servisní sadu: **Seřizovací sada**
- Vždy dbejte na to, aby se brzdová kapalina, benzín, produkty na bázi nafty, penetrační oleje atd. dostaly do kontaktu s plastovými částmi. Chemikálie mohou poškodit, oslabit nebo zničit plast, což by mohlo vést k vážnému poranění osob.
- Při čištění plastových částí nepoužívejte rozpouštědla. Většina plastů je náchylných k poškození různými typy komerčních rozpouštědel a použití může způsobit poškození. K odstranění špíny, prachu, oleje, tuku atd. použijte čistý hadřík.

Bezpečnostní pokyny

Naším cílem je vyrábět nástroje, které vám pomohou pracovat bezpečně a efektivně. Nejdůležitějším bezpečnostním zařízením pro tento nebo jakýkoliv jiný nástroj jste VY. Vaše péče a dobrý úsudek jsou nejlepší ochranou před úrazem. Na tomto místě nelze popsat všechna potenciální nebezpečí, pokusili jsme se však zdůraznit některá nejvýznamnější. Tento mechanický nástroj smějí instalovat, seřizovat nebo používat jen kvalifikovaní a vyškolení operátoři.

Další bezpečností pokyny naleznete v následujících dokumentech nebo si je vyžádejte u následujících osob či organizací:

- Jiné dokumenty a informace přibalené k tomuto nástroji.
- Váš zaměstnavatel, odborové anebo obchodní sdružení.
- Další informace o ochraně zdraví a bezpečnosti zaměstnanců lze získat na následujících webových stránkách:
  - http://www.osha.gov (USA)
  - https://osha.europa.eu/ (Evropa)

NEVYHAZUJTE – PŘEDEJTE UŽIVATELI

Obecná bezpečnostní varování týkající se elektrických nástrojů

⚠ **VAROVÁNÍ Přečtěte si veškerá bezpečnostní varování a veškeré pokyny. Nedodržení varování a pokynů může mít za následek vznik úrazu elektrickým proudem, požáru anebo vážného úrazu.**

Uschovejte veškeré texty varování a pokynů i pro budoucí potřebu.

Pojem „elektrický nástroj“ ve výstrahách znamená elektrický nástroj napájený ze sítě (s napájecí šňůrou), nebo elektrický nástroj napájený akumulátorem (bezšňůrový).

Bezpečnost pracoviště

- **Udržujte pracoviště uklizené a dobře osvětlené**. Místa kde je nepořádek a tma přivolávají nehody.
- **S elektrickými nástroji nepracujte ve výbušném prostředí, jako je přítomnost hořlavých kapalin, plynů nebo prachu.** Elektrické nářadí vytváří jiskry, které mohou prach nebo výpary zažehnout.
- **Dbejte na to, aby při práci s elektrickými nástroji nebyly v blízkosti náhodné osoby a děti.** Vyrušení může způsobit ztrátu ovládání.

Elektrická bezpečnost

- **Zástrčky musí odpovídat zásuvkám. Zástrčku nikdy žádným způsobem neupravujte. U uzemněných elektrických nástrojů nikdy nepoužívejte žádné adaptéry zástrčky.** Neupravované zástrčky a odpovídající zásuvky snižují riziko úrazu elektrickým proudem.
- **Vyvarujte se tělesnému kontaktu s uzemněnými povrchy, jako jsou potrubí, radiátory, sporáky a chladničky.** Je-li vaše tělo uzemněné, existuje zvýšené riziko úrazu elektrickým proudem.
- **Nevystavujte elektrické nástroje působení deště nebo mokrého prostředí.** Vniknutí vody do elektrického nástroje zvyšuje riziko úrazu elektrickým proudem.
- **Dávejte pozor při manipulaci se šňůrou. Napájecí šňůru nikdy nepoužívejte k přenášení či tažení elektrického nástroje, ani k vytahování zástrčky ze zásuvky. Šňůru veďte mimo zdroje tepla, maziva, ostré hrany a pohyblivé díly.** Poškozená či zamotaná napájecí šňůra zvyšuje riziko úrazu elektrickým proudem.
- **Při práci s elektrickým nástrojem ve venkovním prostředí používejte výhradně prodlužovací šňůru vhodnou pro použití ve venkovním prostředí.** Použití šňůry vhodné pro venkovní prostředí omezuje riziko úrazu elektrickým proudem.
- **Je-li nutné použít elektrický nástroj na vlhkém místě, použijte zdroj energie chráněný proudovým chráničem (RCD).** Použití proudového chrániče omezuje riziko úrazu elektrickým proudem.

Osobní bezpečnost

- **Buďte neustále ostražití, dávejte pozor na to, co děláte, a při práci s elektrickým nástrojem používejte zdravý rozum. Elektrický nástroj nepoužívejte, pokud jste unavení anebo pod vlivem drog, alkoholu či léků.** Chvilková nepozornost při používání elektrických nástrojů může způsobit vážné zranění.
- **Používejte osobní ochranné prostředky. Vždy používejte ochranu zraku.** Ochranné prostředky, jako je například protiprachová maska, protiskluzová bezpečnostní obuv, ochranná přilba nebo ochrana sluchu, použité v příslušných podmínkách, snižují riziko osobních úrazů.
- **Zabraňte náhodnému spuštění. Před připojením nástroje ke zdroji energie anebo připojením bateriového zdroje k nástroji, před zvedáním nebo přenášením nástroje se ujistěte, zda je spínač v poloze „vypnuto“.** Přenášení elektrických nástrojů s prstem na spínači nebo jejich připojování ke zdroji energie se zapnutým spínačem je častou příčinou nehod.
- **Před zapnutím elektrického nástroje vyjměte nastavovací přípravek nebo klíč.** Klíč nebo přípravek, který zůstane nasazen na rotující části elektrického nástroje, může způsobit zranění.
- **Nikdy se s nástrojem příliš nenaklánějte. Po celou dobu práce s nástrojem udržujte stabilní postoj a rovnováhu.** To umožňuje lepší kontrolu nad elektrickým nástrojem v neočekávaných situacích.
- **Noste vhodný oděv. Nenoste volný oděv a šperky. Dbejte na to, aby byly vlasy, oděv a rukavice mimo pohyblivé části.** Volný oděv, šperky a dlouhé vlasy by mohly být pohyblivými částmi zachyceny.
- **Pokud jsou dodány přístroje pro připojení odsávání prachu a sběrných zařízení, zajistěte jejich správné připojení a řádné užívání.** Odsávání prachu může omezit rizika spojená s výskytem prachu.

Používání a údržba elektrického nástroje

- **Elektrický nástroj nepřetěžujte. Pro vaši aplikaci používejte správný nástroj.** Správný elektrický nástroj udělá práci lépe a bezpečněji při rychlosti, k níž byl vytvořen.
- **Pokud spínač nástroj nezapne a nevypne, nástroj nepoužívejte.** Každý elektrický nástroj, který nelze ovládat spínačem, je nebezpečný a je nutné jej opravit.
- **Před prováděním jakýchkoliv nastavení elektrického nástroje, výměn jeho příslušenství nebo jeho uložením vždy odpojte zástrčku elektrického nástroje od zdroje energie anebo bateriový zdroj od elektrického nástroje.** Takové preventivní bezpečnostní opatření snižuje riziko náhodného spuštění elektrického nástroje.
- **Nepoužívané nářadí ukládejte mimo dosah dětí a nedovolte ostatním osobám, které nejsou seznámeny s tímto nářadím nebo s tímto návodem, aby s nářadím pracovaly.** Elektrické nástroje v rukách nepovolaných osob jsou nebezpečné.
- **Údržba elektrických nástrojů. Zkontrolujte, zda elektrický nástroj není špatně nastavený, zda nedošlo k zaseknutí pohyblivých částí, poškození částí a vzniku jakéhokoliv jiného stavu, který by mohl ovlivnit práci s elektrickým'nástrojem. Pokud je elektrický nástroj poškozený, před použitím jej opravte.** Mnoho nehod bylo způsobeno nedostatečnou údržbou elektrických nástrojů.
- **Řezné nástroje udržujte v ostrém a čistém stavu.** U řádně udržovaných řezných nástrojů s ostrými řeznými břity je menší pravděpodobnost zaseknutí se a snadněji se ovládají.
- **Používejte elektrický nástroj, jeho příslušenství a nástavce atd. v souladu s těmito pokyny a vezměte v úvahu také pracovní podmínky a práci, kterou budete provádět.** Použití elektrického nástroje k jiné činnosti, než je jeho zamýšlené použití, může vést ke vzniku nebezpečných situací.

Používání a údržba baterie

- **Dobíjení baterie provádějte pouze s nabíječkou specifikovanou výrobcem**. Nabíječka, která je vhodná pro jeden typ bateriového zdroje, může představovat riziko požáru, pokud bude použita s jiným bateriovým zdrojem.
- **Elektrické nástroje používejte pouze s bateriovými zdroji určenými konkrétně pro daný elektrický nástroj.** Použití jakýchkoliv jiných bateriových zdrojů může vytvořit riziko vzniku úrazu nebo požáru.
- **Pokud není bateriový zdroj používán, uchovávejte jej odděleně od jiných kovových předmětů, jako jsou například kancelářské sponky, mince, klíče, hřebíky, šrouby nebo jiné malé kovové předměty, které by mohly způsobit vzájemné propojení kontaktů bateriového zdroje**. Vzájemné zkratování kontaktů baterie může způsobit popáleniny nebo požár.
- **Při nesprávném používání může z baterie vytéct kapalina; zabraňte jakémukoliv kontaktu s touto kapalinou. Pokud ke kontaktu přesto náhodně dojde, opláchněte postižené místo vodou. Při kontaktu kapaliny s okem kromě toho okamžitě vyhledejte lékařskou pomoc**. Kapalina vyteklá z baterie může způsobit podráždění nebo popáleniny.

Servis

- **Provádění servisních činností na vašem elektrickém nástroji svěřte výhradně kvalifikované osobě, která použije identické náhradní díly.** Pouze tak bude zaručeno stálé zajištění bezpečnosti elektrického nástroje.

Bezpečnostní varování společná pro operace broušení a řezaní brusivem:

- **Tento elektrický nástroj je určen k použití jako bruska nebo řezačka. Přečtěte si všechny bezpečnostní výstrahy, pokyny, ilustrace a specifikace dodané s tímto elektrickým nástrojem.** Nedodržení veškerých níže uvedených pokynů může mít za následek úraz elektrickým proudem, požár anebo vážný úraz.
- **Provádění operací, jako je broušení nebo řezání, není s tímto elektrickým nástrojem doporučeno.** Provádění operací, pro které nebyl elektrický nástroj konstruován, může vytvořit riziko a způsobit úraz.
- **Nepoužívejte příslušenství, které nebylo konkrétně navrženo a doporučeno výrobcem nástroje.** Pouhá skutečnost, že příslušenství lze k vašemu elektrickému nástroji připojit, nezaručuje bezpečný provoz.
- **Jmenovité otáčky příslušenství musí být alespoň stejné jako maximální otáčky uvedené na elektrickém nástroji.** Příslušenství otáčející se rychleji než jmenovitými otáčkami se může rozlomit a rozlétnout do okolí.
- **Vnější průměr a tloušťka příslušenství musí být v rámci jmenovité kapacity elektrického nástroje.** Příslušenství s nesprávnou velikostí nelze správně chránit krytem ani ovládat.

- **Montáž příslušenství pomocí závitu musí odpovídat závitu vřetena brusky. U příslušenství namontovaného pomocí přírubové spojky musí pracovní otvor příslušenství pasovat na průměr přírubové spojky.** Příslušenství, které neodpovídá montážním upevňovacím prvkům elektrického nástroje, se nebude točit vyváženě, bude nadměrně vibrovat a může způsobit ztrátu kontroly nad nástrojem.
- **Poškozené příslušenství nepoužívejte. Před každým použitím zkontrolujte příslušenství, například brusné kotouče na známky otřepů nebo prasklin, opěrné podložky na známky prasklin či nadměrného opotřebení, drátěné brusky na známky uvolněných nebo prasklých drátků. Po pádu elektrického nástroje nebo příslušenství zkontrolujte, zda není poškozené, případně nainstalujte nepoškozené příslušenství. Po kontrole a instalaci příslušenství zajistěte, abyste vy i okolostojící osoby stáli mimo rovinu otáčení otáčejícího se příslušenství, a nechejte elektrický nástroj běžet na maximální otáčky bez zátěže po dobu jedné minuty.** Poškozené příslušenství se během této zkušební doby obvykle rozpadne.
- **Používejte osobní ochranné prostředky. V závislosti na aplikaci použijte obličejový štít nebo bezpečnostní brýle. Podle potřeby použijte masku proti prachu, ochranu sluchu, rukavice a dílenskou zástěru schopnou zadržet malé úlomky brusiva nebo obrobku.** Prostředky na ochranu zraku musí být schopny zadržet odlétávající částice vytvářené při různých činnostech. Maska proti prachu nebo respirátor musí být schopen odfiltrovat částice vznikající při činnosti. Delší vystavení účinkům hluku o vysoké intenzitě může způsobit ztrátu sluchu.
- **Okolostojící osoby se musí nacházet v bezpečné vzdálenosti od pracovní plochy. Každá osoba, která vstoupí na pracovní plochu, musí použít osobní ochranné prostředky.** Mohou odletovat úlomky obrobku nebo rozlomené příslušenství a způsobit úraz i mimo bezprostřední okolí pracovní plochy.
- **Při provádění operací, při nichž by se řezný nástroj mohl dotknout skrytých vodičů, držte elektrický nástroj pouze na izolovaných površích určených k uchopení nástroje.** Při dotyku s vodičem "pod napětím" se mohou dostat "pod napětí" i kovové části elektrického nástroje a způsobit operátorovi úraz elektrickým proudem.”

Nikdy neodkládejte elektrický nástroj, dokud nedojde k úplnému zastavení příslušenství. Otáčející se příslušenství se může zachytit na povrchu, na který je nástroj odkládán, a vytrhnout vám nástroj z ruky.

- **Nespouštějte elektrický nástroj při jeho přenášení.** Náhodný dotyk s otáčejícím se příslušenstvím může způsobit zachycení oděvu a zatažení příslušenství směrem k vašemu tělu.
- **Pravidelně čistěte vzduchové průduchy elektrickéhonástroje.** Ventilátor motoru nasává prach do pouzdra nástroje a nadměrné nahromadění kovového prachu může způsobit elektrické riziko.
- **Elektrický nástroj nepoužívejte v blízkosti hořlavých materiálů.** Jiskry mohou tyto materiály zapálit.
- **Nepoužívejte příslušenství, které vyžaduje chlazení kapalinou.** Použití vody nebo jiného kapalného chladiva může způsobit úraz elektrickým proudem.

Zpětný odraz a související výstrahy

Zpětný odraz je náhlá reakce na sevření nebo zachycení otáčejícího se kotouče, opěrné podložky, drátěného kotouče nebo jiného příslušenství. Sevření nebo zachycení má za následek rychlé zastavení otáčejícího se příslušenství, což dále způsobí vynucený nekontrolovaný pohyb elektrického nástroje ve směru opačném proti směru otáčení příslušenství v bodě zachycení.

Pokud je například brusný kotouč zachycen nebo sevřen v obrobku, může se okraj kotouče v bodě přiskřípnutí zakousnout do povrchu materiálu a způsobit vymrštění nebo zpětný odraz kotouče. Kotouč může odskočit buď směrem k operátorovi nebo od něho, v závislosti na směru pohybu kotouče v bodě přiskřípnutí. Za těchto podmínek může dojít i k rozlomení brusného kotouče.

Zpětný odraz bývá způsoben nesprávným použitím elektrického nástroje anebo nesprávnými provozními postupy nebo podmínkami, a lze mu zabránit přijmutím správných bezpečnostních opatření uvedených dále.

- **Elektrický nástroj držte pevně a s takovým postavením těla a rukou, aby bylo možné odolat silám zpětného odrazu. Vždy používejte pomocnou rukojeť, je-li k dispozici, abyste měli maximální možnou kontrolu nad nástrojem při zpětném odrazu nebo reakčním momentu při spuštění**

nástroje. Při vhodných bezpečnostních opatřeních může operátor reakční momentové síly nebo síly zpětného odrazu kontrolovat.

- **Nikdy nedávejte ruce do blízkosti otáčejícího se příslušenství.** Příslušenství se může zpětně odrazit na vaše ruce.
- **Nikdy se nestavte ve směru, kterým se elektrický nástroj může při zpětném odrazu pohybovat.** Zpětný odraz odhodí nástroj ve směru opačném ke směru pohybu kotouče v bodě přiskřípnutí.
- **Dbejte zvláštní opatrnosti při opracovávání rohů, ostrých okrajů atd. Dbejte, aby nedošlo k odskakování nebo zachycení příslušenství.** Při opracovávání rohů, ostrých okrajů nebo při odskakování příslušenství často dochází k zachycení otáčejícího se příslušenství, což způsobí ztrátu kontroly nad nástrojem nebo zpětný odraz.
- **Nikdy na nástroj nenasazujte řetězové pilové čepele na dřevo nebo pilové kotouče se zuby.** Takové čepele často způsobují zpětné odrazy a ztrátu kontroly nad nástrojem.

Bezpečnostní varování specifická pro operace broušení a řezaní brusivem:

- **Používejte pouze typy kotoučů, které jsou doporučeny pro váš elektrický nástroj, a specifický kryt, konstruovaný pro vybraný kotouč.** Kotouče, pro které nebyl elektrický nástroj konstruován, nelze přiměřeným způsobem chránit a jsou nebezpečné.
- **Brusný povrch uprostřed stlačených koleček musí být namontován pod rovinou ochranného okraje.** Nesprávně namontovaný kotouč, který vyčnívá přes rovinu ochranného okraje, nelze dostatečně ochránit.
- **Kryt musí být k elektrickému nástroji bezpečně připevněn a umístěn tak, aby zajišťoval maximální bezpečnost – aby byla nechráněná část kotouče směřující k operátorovi co nejmenší.** Kryt pomáhá chránit operátora před odletujícími úlomky kotouče, nechtěným kontaktem s kotoučem a před jiskrami, které by mohly zapálit oděv operátora.
- **Kotouče musí být používány pouze k doporučeným účelům. Například: nepoužívejte boční stranu řezného kotouče k broušení.** Abrazivní řezné kotouče jsou určeny k obvodovému broušení a boční síly působící na tyto kotouče mohou způsobit jejich roztříštění.
- **Vždy používejte nepoškozené přírubové spojky kotoučů, které mají správnou velikost a tvar pro vybraný kotouč.** Správné přírubové spojky kotouče kotouč drží, a omezují tak možnost jeho rozlomení. Přírubové spojky pro řezné kotouče se mohou od přírubových spojek pro brusné kotouče lišit.
- **Nepoužívejte opotřebované kotouče z větších elektrických nástrojů.** Kotouč určený pro větší elektrický nástroj není vhodný pro vyšší otáčky menšího nástroje a může prasknout.

Další bezpečnostní varování specifická pro operace řezání brusivem:

- **Zabraňte „zakousnutí“ řezného kotouče a nevyvíjejte na kotouč nadměrný tlak. Nepokoušejte se provádět řezy s nadměrnou hloubkou.** Přetěžování kotouče zvyšuje jeho zátěž a náchylnost ke kroucení nebo uvíznutí kotouče v řezu, i možnost zpětného odraz nebo prasknutí kotouče.
- **Nikdy se nestavte ve směru otáčení kotouče ani za otáčející se kotouč.** Pokud se kotouč v provozním bodě otáčí směrem od vašeho těla, může případný zpětný odraz vymrštit otáčející se kotouč a elektrický nástroj přímo na vás.
- **Pokud dojde k zachycení kotouče, nebo při přerušení řezání z jakéhokoliv důvodu, elektrický nástroj vypněte a nepohybujte jím, dokud se úplně nezastaví. Nikdy se nepokoušejte vytáhnout řezný kotouč z řezu, dokud se kotouč ještě pohybuje, jinak může dojít ke zpětnému odrazu.** Při zachycení kotouče zjistěte příčinu zachycení a proveďte nápravná opatření, aby se zachycení neopakovalo.
- **Při řezání nástroj znovu nespouštějte s kotoučem v řezu. Nechte kotouč dosáhnout plných otáček a teprve poté jej opatrně znovu zasuňte do řezu.** Pokud bude nástroj znovu spuštěn s kotoučem v obrobku, může dojít k zachycení, posunutí nebo zpětnému odrazu kotouče.
- **Panely nebo jakékoliv velké obrobky správně podepřete, abyste minimalizovali riziko přiskřípnutí nebo zpětného odrazu kotouče.** Velké obrobky mají tendenci průhybu svou vlastní vahou. Podpěry musí být pod obrobkem umístěny v blízkosti roviny řezu a blízko okraje obrobku na obou stranách od kotouče.
- **Dbejte zvláštní opatrnosti při provádění „kapsových řezů“ do stávajících stěn nebo jiných ploch neznámého složení.** Kotouč může přeříznout plynové nebo vodovodní potrubí, elektrické kabely nebo jiné objekty, což může způsobit zpětný odraz.

Další bezpečnostní pravidla pro brusky a pískové brusky

Provozní rizika

- **Osoby provádějící obsluhu a údržbu musí být fyzicky schopné manipulovat s objemným, těžkým a výkonným nástrojem.**
- **Dbejte na to, aby byl obrobek řádně upevněn.**
- **Dbejte, aby jiskry nepadaly na oděv. Noste oděv z materiálu zpomalujícího hoření a mějte po ruce vědro s vodou.** Jiskry vznikající při broušení mohou způsobit vznícení oděvu, a způsobit tak vážné popáleniny.
- **Při použití nástroje na plastických nebo jiných nevodivých materiálech existuje riziko vzniku elektrostatického výboje.**
- **Prach a výpary vznikající při vyhlazování nebo broušení mohou vytvořit potenciálně výbušné prostředí.** Používejte systém pro odsávání nebo potlačování prachu, který je vhodný pro zpracovávaný materiál.

Rizika odlétávajících předmětů

- **Brusný kotouč, který praskne, může způsobit vážná poranění nebo smrt.**
- **Zajistěte, aby byl brusný materiál bezpečně upnut do brusky s pískovaným brusným materiálem za použití dodaného nástroje.**
- **Tento nástroj a jeho příslušenství je zakázáno jakýmkoliv způsobem upravovat.**

Rizika při nasazování brusného materiálu

- **Vyvarujte se záměny UNC závitů a metrických závitů.**
- **Osazení brusných kotoučů do vřetena by mělo být volné, aby nedocházelo k pnutí v otvoru brusného kotouče. Nepoužívejte redukční vložky pro osazení brusných kotoučů s velkým otvorem.**
- **K montáži brusných kotoučů používejte pouze přírubové spojky, které byly dodány s bruskou. Ploché podložky nebo jiné nástavce by mohly způsobovat namáhání kotouče.** Mezi brusný kotouč a přírubové spojky vždy vložte kotouče ze savého tvrdého papíru.
- **Pokud byly dodány různé přírubové spojky pro různé velikosti a typy brusných materiálů, používejte pro konkrétní brusný materiál vždy správné přírubové spojky.**
- **Při upínání brusných materiálů s konickou podložkou, kuželem nebo čepem se závitovým otvorem se konec vřetena nesmí dotýkat dna otvoru, protože by vzniklo pnutí v brusném materiálu.**
- **Utáhněte kotouč k vřetenu pro zabránění jeho odtočení při vypnutí pneumatické brusky.**

Rizika spojená s opakovaným pohybem

- **Při používání elektrických nástrojů k provádění pracovních činností může operátor pociťovat mírnou bolest v oblasti rukou, paží, ramen, krku nebo i v jiných částech těla.**
- **Při práci stůjte v pohodlné poloze a pevně na zemi a vyvarujte se jakýchkoliv nepříjemných či nejistých a nevyvážených poloh.** Pravidelné změny polohy těla během delších pracovních činností mohou pomoci zabránit vzniku bolesti či nadměrné únavy.
- **Nepodceňujte příznaky, jako je například trvalá nebo vracející se mírná či silnější bolest, pulzující bolest, brnění, necitlivost, palčivé pocity nebo ztuhlost.** Přestaňte nástroj používat, informujte svého zaměstnavatele a poraďte se s lékařem.

Rizika spojená s hlukem a vibracemi

- **Vysoké úrovně hluku mohou způsobit trvalou ztrátu sluchu nebo jiné zdravotní problémy, jako je například hučení v uších.** Používejte ochranu sluchu doporučenou vaším zaměstnavatelem nebo předepsanou podle předpisů týkajících se bezpečnosti a ochrany zdraví při práci.
- **Působení vibrací může způsobit poškození nervů a narušit přívod krve do rukou a paží.** Noste teplý oděv a udržujte své ruce v teple a suchu. Pokud se projeví strnulost, brnění, bolest nebo zbělání kůže, přestaňte nástroj používat, informujte svého zaměstnavatele a poraďte se s lékařem.
- **Držte nástroj lehkým, ale současně pevným úchopem, protože riziko nepříznivého působení vibrací je s vyšší silou úchopu obecně vyšší.** Kde je to možné, použijte k držení váhy nástroje vyvažovací zařízení.
- **Za účelem předcházení zbytečnému zvyšování úrovní hluku a vibrací:**
  - Nástroj používejte a provádějte jeho údržbu, a vybírejte, vyměňujte a provádějte údržbu jeho příslušenství a spotřebního materiálu v souladu s pokyny uvedenými v tomto návodu k obsluze;
  - Používejte tlumicí materiály, abyste zabránili „kmitání“ obrobku.

Rizika na pracovišti

- **Uklouznutí, zakopnutí nebo pád jsou hlavními příčinami vážných nebo i smrtelných úrazů.** Nepořádek na pracovišti a pracovním stole je častou příčinou vzniku úrazu.
- **Vyhněte se vdechování prachu či výparů i manipulaci s nečistotami z pracovního procesu, které mohou způsobovat zdravotní potíže (například rakovinu, poruchy při narození, astma anebo dermatitidu).** Při práci s materiály, které způsobují uvolňování částic do vzduchu, používejte zařízení na odsávání prachu a noste ochranné dýchací pomůcky**.**
- **Prach vznikající při motorovém vyhlazování, řezání, broušení, vrtání a jiných stavebních činnostech může obsahovat chemické látky, o kterých je ve státu Kalifornie známo, že způsobují rakovinu a poruchy při narození nebo jiná poškození reprodukčního ústrojí.** Některé příklady takových chemických látek jsou následující:
  - olovo z olovnatých barev,
  - cihly z krystalického křemene, cement a další stavební materiály pro zdiva,
  - arsen a chrom z chemicky upravené pryže.

  Vaše riziko vyplývající z vystavení se působení těchto látek se liší podle toho, jak často provádíte takový typ práce. Abyste omezili své vystavení se působení těchto chemických látek: pracujte v dobře větraných prostorách a používejte schválené bezpečnostní ochranné pomůcky, jako jsou například masky proti prachu, které jsou speciálně zkonstruované k odfiltrování mikroskopických částic.
- **V neznámém pracovním prostředí si počínejte opatrně.** Mohou se v něm vyskytovat skrytá rizika, jako jsou například elektrická nebo jiná vedení. Tento nástroj není izolován pro případ dotyku se zdroji elektrického proudu.
- **Tento nástroj není určen pro práci v potenciálně výbušných atmosférách.**

Další bezpečnostní výstrahy

VÝSTRAHA

Dříve než produkt zapnete, vždy zkontrolujte, zda je tlačítko blokování vřetena zcela uvolněné.

- **Rukojeť a povrchy určené k uchopení vždy udržujte suché a čisté, bez oleje a maziva.** Kluzké rukojeti a povrchy určené k uchopení neumožňují bezpečnou manipulaci a ovládání nástroje v neočekávaných situacích.
- **Sadu baterií ani nástroj nevystavujte ohni nebo příliš vysoké teplotě.** Vystavení ohni nebo teplotě nad 130 °C může způsobit explozi.
- Postupujte podle pokynů pro nabíjení a sadu baterií ani nástroj nenabíjejte mimo teplotní rozmezí uvedené v pokynech. Nesprávné nabíjení nebo nabíjení mimo uvedené teplotní rozmezí může poškodit baterii a zvýšit riziko požáru. Poškozené nebo upravené baterie mohou způsobit nepředvídatelné chování vedoucí k požáru nebo riziko poranění.
- Dbejte na to, aby fakt, že jste díky pravidelnému používání s nástroji obeznámeni, nevedl k nedbalosti a ignorování principů bezpečnosti. Neopatrná manipulace může během zlomku sekundy způsobit vážné poranění.

Zbytková rizika

I když se úhlová bruska používá předepsaným způsobem, je přesto nemožné zcela vyloučit zbytkové rizikové faktory. Mohou vzniknout následující rizikové situace a obsluha musí dbát na to, aby předešla následujícím situacím:

- Poraněním způsobeným odhozenými částečkami.
  - Kovové nebo abrazivní částečky se mohou dostat do očí a způsobit vážné trvalé poškození. Vždy, když produkt používáte, noste ochranné brýle schválené pro broušení.
- Poranění způsobené vibrací.
  - Omezte dobu expozice. Viz snížení rizika.
- Poranění způsobené prachem.
  - Noste příslušnou masku na ochranu před prachem s filtry, vhodnými k ochraně proti částečkám materiálu, který se zpracovává a abrazivních částeček brusného disku. Na pracovišti nejezte, nepijte a nekuřte. Zajistěte dostatečnou ventilaci.
- Poranění způsobená kontaktem s brusným diskem.

- Disk a zpracovávaný kus budou při použití horké. Při výměně disků nebo manipulaci se zpracovávaným kusem noste rukavice. Vždy dbejte na to, abyste nedali ruce do místa broušení. Kdykoliv je to možné, zpracovávaný kus upněte.
- Poranění způsobené hlukem.
  - Delší expozice hluku zvyšuje riziko poškození sluchu, působení je kumulativní. Když používáte elektrické nástroje po delší dobu, noste ochranu sluchu.

Poranění mohou být způsobena nebo zhoršena delším užíváním nástroje. Když používáte některý nástroj delší dobu, zajistěte pravidelné přestávky.

Stanovené podmínky použití

Úhlovou brusku lze používat na řezání široké řady materiálů, jako je kov nebo kamen, jejich běžné broušení a broušení drátěným kotoučem. Máte-li nějaké pochybnosti, přečtěte si pokyny dodané výrobcem příslušenství.

Produkt nepoužívejte žádným jiným způsobem, než je uvedeno v běžném způsobu použití.

Symboly

	VAROVÁNÍ! VÝSTRAHA! NEBEZPEČÍ!
	Dříve než začnete na stroji provádět jakékoliv práce, vyjměte sadu baterií.
	Dříve než začnete se strojem pracovat, přečtěte si prosím pozorně pokyny.
	Při používání stroje vždy noste ochranné brýle.
	Noste rukavice!
	Nepoužívejte sílu.
	Pouze pro broušení.
	Pouze pro řezací práce.
	Příslušenství - není součástí standardního vybavení, k dostání jako příslušenství.
	Elektrické nástroje nikdy nelikvidujte společně s domácím odpadem. Elektrické nástroje a elektronické zařízení, které dospělo ke konci životnosti, musí být shromážděno samostatně a odevzdáno do recyklačního zařízení slučitelného s ochranou životního prostředí. Rady týkající se recyklace a míst pro odevzdání vám poskytnou místní úřady.
CE	Značka shody pro Evropu
TR 066	Národní značka shody pro Ukrajinu
EAC	Značka shody pro EuroAsii
	Značka shody pro Koreu
II	Jmenovitá rychlost

Užitečné informace

Webová stránka

Přihlaste se do systému Chicago Pneumatic: www.cp.com.

Informace týkající se našich výrobků, příslušenství, náhradních dílů a publikovaných dokumentů naleznete na našich webových stránkách.

Země původu

Čína

Autorská práva

© Copyright 2017, CHICAGO PNEUMATIC Tool Co. LLC, 1815 Clubhouse Road, Rock Hill, SC 29730

Všechna práva vyhrazena Veškeré neautorizované použití a kopírování obsahu nebo jeho částí je zakázáno. To platí zejména o obchodních známkách, označeních modelu, číslech součástek a výkresech. Používejte pouze schválené náhradní díly. Jakékoliv škody nebo závady způsobené použitím neschválených dílů nejsou kryty Zárukou ani Odpovědností za produkt.

Технически данни

Данни за инструмента

	CP8345	CP8350 EU / US
Скорост на въртене на празен ход (об/мин)	8500	8500
Размер на колелото (инчове)	4,5"	5"
Тегло (kg)	2,5	2,6
Резба на шпиндела	5/8"	M14 / 5/8“
Мощност (W)	750	750
Мощност (к.с.)	1	1
Напрежение на батерията (V)	20	20
Размер на колелото (mm)	115	125
Тегло (lb)	5,5	5,7
Дебелина на шлифовъчния диск (mm)	6	6
Тип аксесоар		
Шлифовъчен диск		Тип 27
Режещ диск		Тип 41

Декларации

ЕС ДЕКЛАРАЦИЯ ЗА СЪОТВЕТСТВИЕ

Ние, **CHICAGO PNEUMATIC Tool Co. LLC**, 1815 Clubhouse Road, Rock Hill, SC 29730, декларираме на своя собствена отговорност,
че продуктът (за наименование, вид и сериен номер вижте заглавната страница) отговаря
на следните Директиви:
2006/42/EO, Директива EMC 2014/30/EC, Директива RoHS 2011/65/EC

Приложени хармонизирани стандарти:
EN 60745-1:2009+A11:2010,

EN60745-2-3:2011+A2:2013+A11:2014+A12:2014 +A13:2015, EN55014-1:2017,

EN 55014-2:2015, EN 50581:2012

Съответната техническа информация
може да бъде поискана само от властите от:
Pascal Roussy, R&D Manager, CP Technocenter, 38 rue Bobby Sands, BP10273 44800 Saint Herblain, France

Място и дата: Saint-Herblain, 04/2017

Паскал РУСИ

Подпис на издаващото лице

Шум и вибрации

	CP8345	CP8350
Ниво на звуково налягане (dB(A))		78
Ниво на звукова мощност (dB(A))		89
	UL 60745-2-3	EN 60745-2-3
Неопределеност K=3 dB(A)		

	CP8345	CP8350
Стандарт на вибрации	UL 60745-2-3	EN 60745-2-3
Стойност за вибрациите (m/s²)		6,8
Неопределеност на вибрациите (K) (m/s²)		1,5

Емисиите на вибрации, дадени в настоящия информационен лист, са измерени в съответствие със стандартизираното изпитване, дадено в EN 60745, и може да се използват за сравнение на един инструмент с друг. Може да се използва за предварителна оценка на експозицията.

Декларираното ниво на емисии на вибрации е представително за основните приложения на инструмента. Ако обаче инструментът се използва за различни приложения, с различни аксесоари или е зле поддържан, емисиите на вибрации може да бъдат различни. Така нивото на експозиция за общия работен период може значително да се увеличи.

При изчисляването на нивото на експозиция на вибрации трябва да се вземе предвид и времето, в което инструментът е изключен или когато е включен, без действително да се използва за изпълнение на задачата. Така нивото на експозиция за общия работен период може значително да се намали.

Предвидете допълнителни предпазни мерки за защита на оператора от ефектите на вибрациите като: поддържайте инструмента
и аксесоарите, пазете ръцете топли, организация на работните графици.

Тези декларирани стойности са получени при изпитвания от лабораторен тип в съответствие с посочените стандарти и са подходящи за сравнение с декларираните стойности на други инструменти, изпитвани в съответствие със същите стандарти. Тези декларирани стойности не са подходящи за използване при оценка на риска, тъй като стойностите, измерени на отделните работни места, могат да бъдат по-високи. Действителните стойности на излагането на въздействие и рискът от увреждания, понасяни от отделния потребител, са уникални и зависят от начина на работа на

потребителя, вида на работата и конструкцията на работната станция, както и от времето на експозиция и физическото състояние на потребителя.

Ние, **CHICAGO PNEUMATIC Tool Co. LLC**, не поемаме отговорност за последствията от използването на декларираните стойности вместо на стойности, отразяващи действителната експозиция при индивидуална оценка на риска в ситуация на реално работно място, над която нямаме контрол.

Този инструмент може да причини синдром на вибрации ръка-рамо, ако употребата му не бъде управлявана адекватно. Ръководството на ЕС за управление на вибрациите ръка-рамо можете да намерите, като посетите http://www.pneurop.eu/index.php и изберете 'Tools' (Инструменти), а след това - 'Legislation' (Законодателство).

Препоръчваме да бъде проведена програма за здравно наблюдение, чрез която да се определят ранните симптоми, отнасящи се до излагането на шум и вибрации, така че работните процедури да бъдат модифицирани с цел предотвратяване на бъдещи увреждания.

Ако това оборудване е предназначено за неподвижни приложения:
Емисиите на шум са посочени като указание за машиностроителя. Данните за емисиите на шум и вибрации за цялата машина трябва да са посочени в ръководството за потребителя на машината.

Безопасност

ПРЕДУПРЕЖДЕНИЕ Риск от повреда на имущество или сериозно нараняване

Уверете се, че сте прочели, разбирате и спазвате всички инструкции, преди да работите с инструмента. Неспазването на всички инструкции може да доведе до токов удар, пожар, материални щети и/или сериозни наранявания.

- Прочетете цялата "Информация за безопасност", доставена с различните части на системата.
- Прочетете всички "Инструкции за инсталация, експлоатация и поддръжка" на различните части на системата.
- Прочетете всички местни нормативно приети разпоредби за безопасност по отношение на системата и нейните части.
- Запазете цялата "Информация за безопасност" и всички инструкции за бъдещи справки.

Предназначение

Ъглошлайфът е предназначен за употреба единствено от пълнолетни лица, които са прочели и разбрали инструкциите и предупрежденията в настоящото ръководство и могат да се смятат за отговорни за действията си. Ъглошлайфът е предназначен за шлайфане и рязане на метали и рязане на бетон. На ъглошлайфа трябва да се поставят само такива дискове за шлайфане и рязане и съответните щитове (щит за шлайфане или щит за рязане), които са подходящи според описаното в раздела за спецификациите на продукта в настоящото ръководство. Ъглошлайфът е конструиран да се използва като ръчноуправляем инструмент; той не трябва да се фиксира на стенд или работен плот.

Не използвайте уреда по никакъв начин, различен от тези, описани като употреба по предназначение.

Декларация за употреба

Този продукт е разработен за отстраняване на материал чрез абразиви. Не се разрешава използването му за други цели. Само за професионална употреба.

Инструкции за този продукт

Батерия

Пакетите батерии, които не са били използвани известно време, трябва да се презареждат преди употреба.Температури над 50°C (122°F) влошават експлоатационните показатели на пакета батерии. Да не се допуска продължително излагане на топлина или слънчева светлина (риск от прегряване). Контактите на зарядните устройства и на пакетите батерии трябва да се поддържат чисти. За оптимален експлоатационен живот пакетите батерии трябва да се зареждат напълно и след това да се използват. За да си осигурите възможно най-дълъг експлоатационен живот на батерията, отделете пакета батерии от зарядното устройство, щом се зареди докрай.

Транспорт и съхранение

Литиевойонните батерии попадат в обхвата на изискванията на нормативната уредба за опасни стоки. Транспортирането на такива батерии трябва да става съобразно местните, националните и международните правила и наредби.

- Потребителят може да транспортира батериите по пътищата без допълнителни изисквания.
- Транспортирането с търговска цел на литиевойонни батерии от трети лица попада в обхвата на правилата за превоз на опасни товари. Подготовката за транспортиране и транспортирането трябва да се извършват само от лица, получили подходящо обучение, а изпълнението трябва да се следи от съответните експерти.

При транспортиране на батерии:

- Уверете се, че контактните клеми на батериите са защитени и изолирани, за да не се допусне късо съединение.
- Уверете се, че всеки пакет батерии е укрепен така, че да не се движи в опаковката си.

При всяко съхранение на пакет батерии с продължителност над 30 дни:

- Пакетът батерии да се съхранява на място с температура под 27°C и далеч от влага
- Пакетът батерии да се съхранява при състояние на заряд от 30% до 50%.
- На всеки шест месеца съхранение пакетът батерии да се зареди по обичайния начин

Работа

- За аксесоари, предназначени за поставяне на колелото с резбован отвор, уверете се, че резбата в колелото е достатъчно дълга, за да поеме цялата дължина на шпиндела.
- Винаги използвайте и съхранявайте дисковете за рязане и шлайфане съгласно инструкциите на производителя.
- Винаги използвайте подходящия щит за рязане и шлайфане. Винаги използвайте щит с водач за рязане от набора от аксесоари при рязане на камък.
- Шлифовъчната повърхност на колелото с вдлъбнат център трябва да се монтира на минимум 2 mm под равнината на ръба на щита.
- Винаги използвайте спомагателната дръжка. Обработваният детайл трябва да се фиксира, ако не е достатъчно тежък, за да бъде стабилен.
- Регулиращата гайка трябва да се стегне преди започване на работа с машината.

  Никога не придвижвайте обработвания детайл към въртящия се диск с ръка.

Инструкции за поддръжка

- **Спазвайте екологичните разпоредби на съответната държава за безопасната употреба и изхвърляне на всичките части.**
- Работите по техническото обслужване и ремонта трябва да се извършват от квалифициран персонал с използване само на оригинални резервни части. Свържете се с производителя или с най-близкия официален търговски представител за съвети за техническо обслужване или ако се нуждаете от резервни части.
- Винаги проверявайте дали машината е изключена от електрическата мрежа, за да предотвратите случайно задействане.
- Разглобявайте и проверявайте инструмента на всеки 3 месеца, ако той се използва всеки ден. Сменяйте всички повредени или износени части
- За да сведете до минимум времето, в което инструментът не е в употреба, Ви препоръчваме следния комплект за техническо обслужване: **Комплект за настройка**
- Никога не допускайте пластмасови части да влизат в контакт със спирачна течност, бензин, нефтопродукти, проникващо масло и др. Химикалите могат да повредят, отслабят или унищожат пластмасата, което може да доведе до сериозно нараняване на хора.
- Не използвайте разтворители за почистване на пластмасови части. Повечето пластмаси са податливи на повреда от различни типове предлагани в търговската мрежа разтворители и могат да се повредят при използването на такива. За отстраняване на замърсяване, прах, масло, грес и др. използвайте чисти парцали.

Инструкции за безопасност

Нашата цел е да произвеждаме инструменти, които ви помагат да работите безопасно и ефективно. Най-важното средство за безопасност за този или за който и да било друг инструмент сте самите ВИЕ. Вашата грижа и добра преценка са най-добрата защита против нараняване. Тук не могат да бъдат разгледани всички възможни рискове, но ние сме се опитали да наблегнем на някои от най-важните. Инструментът може да се сглобява, настройва и използва само от квалифицирано и подготвено обслужващо лице.

За да получите допълнителна информация за безопасност, се консултирайте с:

- Други документи и информация, доставени с този инструмент.
- Вашия работодател, професионален съюз и/или търговска асоциация.
- Допълнителна информация за здравето и безопасността на работното място може да бъде получена от следните интернет адреси:
  - http://www.osha.gov (USA)
  - https://osha.europa.eu/ (Europe)

НЕ ИЗХВЪРЛЯЙТЕ – ПРЕДАЙТЕ НА ПОТРЕБИТЕЛЯ

Общи предупреждения за безопасност на електрически инструменти

⚠ **ПРЕДУПРЕЖДЕНИЕ Прочетете всички предупреждения за безопасност и всички инструкции. Неспазването на предупрежденията и инструкциите може да доведе до токов удар, пожар и/или сериозно нараняване.**

Запазете всички предупреждения и инструкции за бъдеща справка.

Терминът "електрически инструмент" в предупрежденията се отнася за захранвания от централната мрежа (с кабел) електрически инструмент или за такъв със захранване от батерия (без кабел).

Безопасност на работната зона

- **Поддържайте работната зона чиста и добре осветена**. Неподредените или тъмни работни зони предразполагат към инциденти.
- **Не използвайте електрически инструменти във взривоопасна атмосфера, например в присъствие на запалими течности, газове или прах.** Инструментите генерират искри, които може да възпламенят праха или изпаренията.
- **Дръжте децата и страничните лица на разстояние, докато работите с електрически инструмент.** Отвличането на вниманието Ви може да доведе до загуба на контрол.

Електрическа безопасност

- Щепселите на електроинструмента трябва да съответстват на контакта**. Не модифицирайте контакта по никакъв начин. Не използвайте адаптери при заземени електроинструменти.** Немодифицираните щепсели и съответстващите контакти намаляват риска от токов удар.
- **Избягвайте контакт на тялото със заземени повърхности като тръби, радиатори, готварски печки и хладилници.** Съществува по-висок риск от токов удар, ако тялото Ви бъде заземено.
- **Не излагайте електрическите инструменти на дъжд или влага.** Навлизането на вода в електрическия инструмент повишава риска от токов удар.
- **Не дърпайте и усуквайте кабела. Не използвайте кабела за носене, дърпане или изключване на електрическия инструмент от контакта. Пазете кабела от нагряване, омасляване, остри ръбове или подвижни части.** Повредените или заплетени кабели повишават риска от токов удар.
- **При работа с електрическия инструмента на открито използвайте разклонител, подходящ за работа на открито.** Използването на кабел, подходящ за работа на открито, намалява риска от токов удар.
- Ако работата с електрическия инструмент във влажни условие е неизбежна, използвайте захранване с дефектнотокова защита (ДТЗ)**.** Употребата на ДТЗ намалява риска от токов удар.

Лична безопасност

- Бъдете нащрек, внимавайте в действията си и използвайте здрав разум, когато работите с електрическия инструмент**. Не използвайте електрическия инструмента, когато усещате умора или сте под въздействието на наркотици, алкохол или лекарства.** Миг невнимание при работа с електрически инструменти може да доведе до сериозно нараняване.
- **Използвайте лични предпазни средства. Винаги носете предпазни очила.** Защитната екипировка като противопрахова маска, неплъзгащи се защитни обувки, каска и антифони, подходящи за условията, ще намалят риска от наранявания.
- Предотвратявайте неволно включване**. Уверете се, че превключвателят е в позиция "Изключено", преди да свързвате инструмента към захранването и/или батериите, да го повдигате или носите.** Носенето на електрически инструменти, докато пръстът Ви е поставен на ключа, или подаването на захранване към електрически инструменти с превключвател на позиция "Включено" предразполага към инциденти.

- **Свалете всички регулиращи или гаечни ключове, преди да включите електрическия инструмент.** Гаечен или регулиращ ключ, оставен на въртящата се част на електрическия инструмент, може да доведе до нараняване.
- **Не се протягайте твърде много. Дръжте краката си в подходящата позиция и пазете равновесие по всяко време.** Това позволява по-добър контрол върху електрическия инструмент при неочаквани ситуации.
- **Носете подходящо облекло. Не носете свободни дрехи или бижута. Пазете косата, дрехите и ръкавиците си далеч от подвижните части.** Свободните дрехи, бижутата или дългата коса могат да се закачат за подвижните части.
- **Ако са осигурени устройства за извличане и събиране на праха, уверете се, че те са свързани и се използват по предназначение.** Използването на устройства за събиране на прах намалява опасността от него.

Употреба и грижа за инструмента

- **Не насилвайте електрическия инструмент. Използвайте подходящия електрически инструмент за Вашата работа.** Подходящият електрически инструмент ще работи по-добре и по-безопасно със скоростта, за която е конструиран.
- **Не използвайте електрическия инструмент, ако превключвателят не се включва и изключва.** Всеки инструмент, който не може да бъде управляван от превключвателя, е опасен и трябва да бъде поправен.
- **Извадете щепсела от захранването и/или батериите от електрическия инструмент, преди да извършвате настройки, подмяна на аксесоари или да съхранявате електрическите инструменти.** Такива предпазни мерки намаляват риска от неволно включване на електрическия инструмент.
- **Съхранявайте електрическите инструменти, които не са в употреба, далеч от деца, и не позволявайте използването му от лица, незапознати с електрическия инструмент или с тези инструкции.** Електрическите инструменти са опасни в ръцете на хора, необучени да ги ползват.
- **Поддържайте електрическите инструменти. Проверявайте за разминаване или слепване на подвижните части, пропукване на части или други състояния, които могат да повлияят върху работата на инструмента. Ако е повреден, електрическият инструмент трябва да бъде поправен преди употреба.** Много от инцидентите са причинени от зле поддържани електрически инструменти.
- **Пазете режещите инструменти остри и чисти.** Вероятността правилно поддържаните режещи инструменти с остри режещи ръбове да затегнат е по-малка и те се управляват по-лесно.
- **Използвайте електрическия инструмент, аксесоарите, накрайниците и т.н. съгласно тези инструкции, като имате предвид работните условия и работата, която ще бъде извършвана.** Употребата на електрическия инструмент за дейности, различни от предназначението му, може да доведе до опасни ситуации.

Употреба и грижа за инструмента на батерии

- **Презареждайте само със зарядното, определено от производителя**. Зарядно, подходящо за един вид батерии, може да създаде риск от запалване, когато се използва с други.
- Използвайте електрическите инструменти само с определените за тях батерии**.** Използването на каквито и да е други батерии може да създаде риск от нараняване или пожар.
- **Когато батериите не се използват, дръжте ги на разстояние от други метални предмети, като кламери, монети, ключове, гвоздеи, винтове и други малки метални предмети, които могат да създадат връзка от един терминал до друг**. Свързването на терминалите на батериите накъсо може да предизвика изгаряния или пожар.
- **При неправилна употреба от батериите може да изтече течност; избягвайте контакт. При възникване на случаен контакт измийте с вода.** Ако течността попадне в очите, потърсете и медицинска помощ. Течността от батериите може да предизвика възпаление или изгаряния.

Сервизно обслужване

- Обслужването на Вашия електрически инструмент трябва да се извършва от квалифициран персонал, като се използват само идентични резервни части**.** Това ще гарантира безопасността на инструмента.

Предупреждения за безопасност, специфични за шлайфане и рязане с абразивен диск:

- **Този електрически инструмент е предназначен за работа като шлайф или инструмент за рязане. Прочетете всички предупреждения за безопасност, инструкции, илюстрации и спецификации, предоставени с този електрически инструмент.** Неспазването на всички инструкции посочени по-долу, може да доведе до токов удар, пожар и/или сериозни наранявания.
- **Не е препоръчително с този електрически инструмент да се извършват дейности, различни от шлайфане или рязане.** Дейности, за кои-

то електрическият инструмент не е предназначен, може да създадат опасност и да причинят нараняване.

- **Не използвайте аксесоари, които не са специално създадени и препоръчани от производителя на инструмента.** Това, че аксесоарът може да бъде свързан към Вашия електрически инструмент, не гарантира безопасна работа.
- **Номиналната скорост на аксесоара трябва да бъде най-малко равна на максималната скорост, маркирана на електрическия инструмент.** Аксесоарите, които работят по-бързо от тяхната номинална скорост, може да се счупят и да се разлетят.
- **Външният диаметър и дебелината на Вашия аксесоар трябва да бъдат в рамките на номиналния капацитет на Вашия електрически инструмент.** Аксесоарите с неподходящи размери не могат да се обезопасят или контролират адекватно.
- **Аксесоарите, които се фиксират на резба, трябва да съответстват на резбата на шпиндела на ъглошлайфа. При аксесоарите, които се фиксират с фланци, отворът за оста на аксесоара трябва да съответства на диаметъра за фиксиране на положението на фланеца.** Аксесоарите, които не съответстват на крепежните приспособления на електрическия инструмент, ще работят при нарушен баланс, ще вибрират прекомерно и могат да доведат до загуба на контрол.
- **Не използвайте повредени аксесоари. Преди всяка употреба проверявайте аксесоарите, напр. абразивните дискове за отчупени парчета и пукнатини, подложките за пукнатини, разкъсвания или прекомерно износване, телените четки за разхлабени или пречупени телчета. Ако електрическият инструмент или аксесоарът бъдат изпуснати, проверете ги за повреда или монтирайте здрав аксесоар. След проверка и монтаж на аксесоар позиционирайте себе си и страничните лица на безопасно разстояние от равнината на въртящия се аксесоар и включете електрическия инструмент при максимална скорост без товар за една минута.** Повредените аксесоари обикновено ще се разпаднат по време на този тест.
- **Носете лични предпазни средства. В зависимост от работата използвайте маска за лице или предпазни очила. При необходимост носете противопрахова маска, антифони, ръкавици и работна престилка, които могат да спират малки частици от абразивния диск или обработвания детайл.** Защитата за очите трябва да може да спира летящи отломки, създадени от различни дейности. Противопраховата маска или респираторът трябва да могат да филтрират частиците, създадени в резултат на Вашата дейност. Продължителното излагане на шум с висока интензивност може да причини загуба на слуха.
- **Дръжте страничните лица на безопасно разстояние от работната зона. Всеки, който влиза в работната зона, трябва да носи лични предпазни средства.** Парчета от обработвания детайл или от счупен аксесоар могат да изхвръкнат и да причинят нараняване отвъд непосредствената работна зона.
- Дръжте електрическия инструмент само за изолираната материя на дръжката, когато извършвате дейности, при които режещият инструмент може да влезе в контакт със скрити кабели**.** Контактът с "фазата" на ел. верига може да "офази" металните части на електрическия инструмент и операторът да получи токов удар.

  Никога не поставяйте електрическия инструмент на земята, докато аксесоарът не е спрял напълно. Въртящият се аксесоар може да захване повърхността и да издърпа инструмента извън Вашия контрол.
- **Не включвайте електрическия инструмент, докато го държите отстрани на тялото си.** Случаен контакт с въртящия се аксесоар може да закачи дрехите Ви и да придърпа аксесоара към тялото Ви.
- **Почиствайте редовно вентилационните отвори на електрическия инструмент.** Вентилаторът на двигателя изтегля праха вътре в корпуса и прекомерното натрупване на метален прах може да причини електрически опасности.
- **Не работете с електрическия инструмент в близост до запалими материали.** Искрите могат да възпламенят тези материали.
- **Не използвайте аксесоари, които изискват охлаждащи течности.** Използването на вода или други охлаждащи течности може да доведе до токов удар.

Откат и сродни предупреждения

Откатът е внезапна реакция на притиснат или заседнал въртящ се диск, подложка, четка или друг аксесоар. Притискането или засядането причиняват бързо блокиране на въртящия се аксесоар, което от своя страна кара неконтролирания електрически инструмент да се движи в обратната посока на въртене на аксесоара в точката на свързването.

Например, ако абразивният диск е заседнал или притиснат от работния детайл, краят на диска, който влиза в точката на притискане, може да се заклини в повърхността на материала, причинявайки изхвърляне или отскачане на диска. Дискът може да отскочи към оператора или в обратна посока, в зависимост от посоката на движение на диска в точката на притискане. Абразивните дискове могат да се счупят при такива условия.

Откатът е резултат от неправилната употреба на електрическия инструмент и/или неправилни процедури или условия за работа и може да се избегне, като се вземат подходящите предпазни мерки, посочени по-долу.

- **Дръжте здраво електрическия инструмент и позиционирайте тялото и ръката си така, че да можете да се противопоставите на силите на отката. Винаги използвайте спомагателна дръжка, ако има, за максимален контрол върху отката или реакцията на въртящия момент по време на пускането на инструмента.** Операторът може да контролира реакциите на въртящия момент или силите на отката, ако бъдат взети подходящи предпазни мерки.
- **Никога не поставяйте ръката си близо до въртящия се аксесоар.** Аксесоарът може да отскочи върху ръката Ви.
- **Не поставяйте тялото си в зоната, където електрическият инструмент ще се придвижи, ако възникне откат.** Откатът ще задвижи инструмента в посока, обратна на движението на колелото в точката на засядане.
- **Не поставяйте тялото си в зоната, където електрическият инструмент ще се придвижи, ако възникне откат.** Ъглите, острите ръбове или отскачането имат тенденция да блокират въртящия се аксесоар и да причинят загуба на контрол или откат.
- **Не закрепвайте острие за дърворезба на верижен трион или назъбен режещ диск.** Подобни остриета създават чести откати и загуба на контрол.

Предупреждения за безопасност, специфични за шлайфане и рязане с абразивен диск:

- **Използвайте само типовете дискове, които се препоръчват за Вашия електрически инструмент, и специфичния щит за избрания диск.** Дискове, за които електрическият инструмент не е предназначен, не могат да се обезопасят адекватно и не са безопасни.
- **Шлифовъчната повърхност на диск с вдлъбнат център трябва да се фиксира под равнината на ръба на щита.** Неправилно монтиран диск, който стърчи извън риба на щита, не може да се обезопаси адекватно.
- **Щитът трябва да бъде здраво закрепен към електрическия инструмент и поставен за максимална безопасност, така че операторът да е изложен на възможно най-малка част от диска.** Щитът помага за предпазване на оператора от счупени фрагменти от диска, случаен контакт с диска и искри, които могат да подпалят дрехите.
- **Дисковете трябва да се използват само за препоръчаните приложения. Например: не шлайфайте със страничната част на диск за рязане.** Абразивните дискове за рязане са предназначени за периферно шлайфане; странични сили, приложени към тези дискове, могат да доведат до тяхното разпадане.
- **Винаги използвайте неповредени фланци за дискове, които са с правилния размер и форма за избрания от Вас диск.** Правилните фланци за дискове поддържат диска, като същевременно намаляват възможността от счупване на диска. Фланците за режещи дискове могат да бъдат различни от фланците за шлифовъчен диск.
- **Не използвайте износени дискове от по-големи електрически инструменти.** Диск, предназначен за по-голям електрически инструмент, не е подходящ за по-високата скорост на по-малкия инструмент и може да се пръсне.

Допълнителни предупреждения за безопасност, специфични за операции по рязане с абразивен диск:

- **Избягвайте засядане на режещия диск и не прилагайте прекомерен натиск. Не се опитвайте да правите прекалено дълбок разрез.** Претоварването на диска увеличава натоварването и податливостта на усукване или засядане на диска в разреза и възможността за откат или счупване на диска.
- **Не поставяйте тялото си на една линия и зад въртящ се диск.** Когато в точката на действие дискът се движи, отдалечавайки се от тялото Ви, възможният откат може да тласне въртящия се диск и електрическия инструмент директно към Вас.
- **Когато дискът засяда или при прекъсване на рязането поради някаква причина, изключете електрическия инструмент и задръжте инструмента неподвижен, докато дискът не спре напълно. Никога не се опитвайте да извадите режещия диск от разреза, докато дискът е в движение, защото в противен случай може да възникне откат.** Проверете и предприемете коригиращи действия, за да отстраните причината за засядане на диска.
- **Не подновявайте операцията по рязане в детайла. Оставете диска да достигне пълна скорост и внимателно го вкарайте в разреза.** Дискът може да заяде, да отскочи нагоре или да предизвика откат, ако електрическият инструмент се рестартира в работния детайл.
- **Укрепвайте панели или всякакви работни детайли с големи размери, за да намалите опасността от притискане и откат на диска.** Големите работни детайли могат да се огънат под собствената си тежест. Опорите трябва да бъдат поставени под работния детайл близо до линията на разреза и близо до ръба на работния детайл от двете страни на диска.

- **Бъдете особено внимателни, когато правите "джобен разрез" в съществуващи стени или други слепи зони.** Проникващият в материала диск може да среже газови или водопроводни тръби, електрически кабели или предмети, което може да предизвика откат.

Допълнителни правила за безопасност на лентови и дискови шлифовъчни инструменти

Опасности при работа

- **Персоналът, работещ с инструмента и извършващ поддръжката му, трябва да бъде физически способен за работа с размерите, теглото и мощността на инструмента.**
- **Уверете се, че обработваният детайл е здраво захванат.**
- **Внимавайте върху дрехите да не попаднат искри. Носете труднозапалимо облекло и дръжте наблизо кофа с вода.** Искрите при шлайфане могат да възпламенят дрехите и да причинят сериозни изгаряния.
- **При използване на пластмасови и други непроводими материали съществува риск от електростатичен разряд.**
- Потенциално избухливите атмосфери могат да бъдат причинени от прах или дим в резултат от полиране или шлифоване**.** Използвайте система за прахоулавяне или отстраняване на праха, която е подходяща за материала, който се обработва.

Опасност от хвърчащи частици

- **При пръскането си шлифовъчният диск може да причини тежки наранявания или смърт.**
- **Уверете се, че абразивът е здраво затегнат към шлайфа с помощта на предоставените инструменти.**
- **Този инструмент и неговите аксесоари не трябва да бъдат модифицирани по никакъв начин.**

Рискове при поставяне на абразив

- **Не бъркайте цоловите с метричните размери на резбите.**
- **Дискът трябва да приляга към шпиндела безпрепятствено, за да не се затяга при отверстието. Не използвайте стесняващи втулки за монтиране на дискове с по-големи отверстия.**
- **За монтиране на шлифовъчния диск могат да се използват само фланците, предоставени с ъглошлайфа. При използване на плоски шайби или други приспособителни елементи дискът може да се затегне прекомерно.** Винаги слагайте притискащ картонен лист между фланците и шлифовъчния диск.
- **Ако са доставени няколко фланци, подходящи за различни размери и видове абразиви, винаги монтирайте правилния(ите) фланец(фланци) за използвания абразив.**
- **При монтиране на камбани, конуси или капачки с отверстия с резби краят на шпиндела не трябва да влиза в контакт с дъното на отверстието, тъй като това ще натовари абразива.**
- **Затегнете диска върху шпиндела, за да избегнете неговото падане при изключване на ъглошлайфа.**

Рискове от повтарящи се движения

- **При използване на електрически инструмент в работата си операторът може да изпита дискомфорт в дланите, ръцете, раменете, врата или други части на тялото.**
- **Заемете удобна позиция, докато сте стъпили стабилно и избягвате неудобен или небалансиран стоеж.** Промяната на стоежа по време на продължителни задачи може да помогне за избягване на дискомфорта и умората.
- Не игнорирайте симптоми като постоянен или повтарящ се дискомфорт, болка, туптене, изтръпване, вкочаненост, усещане за парене или схванатост**.** Спрете да използвате инструмента, уведомете работодателя си и се консултирайте с лекар.

Рискове от шум и вибрации

- **Високите нива на шум може да доведат да трайна загуба на слух и други проблеми като шум в ушите.** Използвайте слухова защита според препоръчаното от Вашия работодател или разпоредбите за безопасност и трудова медицина.
- **Излагането на вибрации може да доведе до инвалидизиращо увреждане на нервите и кръвоснабдяването към дланите и ръцете.** Носете топли дрехи и пазете ръцете си топли и сухи. Ако се появи вкочаненост, изтръпване, болка или побеляване на кожата, спрете употребата на инструмента, уведомете работодателя си и се консултирайте с лекар.
- **Дръжте инструмента с лек, но сигурен захват, защото рискът от вибрации обикновено е по-силен, когато силата на захвата е по-голяма.** Когато е възможно, поддържайте теглото на инструмента с балансьор.
- **За да избегнете ненужно повишение на нивата на шум и вибрации:**
  - Използвайте и поддържайте инструмента и избирайте, поддържайте и подменяйте принадлежностите и консумативите съгласно това ръководство за употреба;
  - Използвайте материали за подложка, за да не "звънят" обработваните детайли.

Опасности на работното място

- **Подхлъзване/препъване/падане са основните причини за сериозни наранявания или смърт.** Неподредените работни зони и работни маси предразполагат към наранявания.
- **Избягвайте вдишване на прах или изпарения, или боравене с отломки от работния процес, които може да доведат до увреждане на здравето (напр. рак, родилни дефекти, астма и/или дерматит).** Избягвайте вдишването на прах и използвайте средства за респираторна защита, когато работите с материали, отделящи частици, които се носят във въздуха.
- **Някои видове прах, които се получават в резултат на полиране, рязане, шлайфане, пробиване и други строително-монтажни работи, съдържат химикали, които са признати в щата Калифорния за причинители на рак и родилни дефекти или други поражения на репродуктивната система.** Някои примери за такива химикали са:
  - Олово от бои на оловна основа
  - Силикатни тухли и цимент и други зидарски продукти
  - Арсен и хром от химически обработен каучук

  Рисковете за Вас от излагането на подобни въздействия зависят от това, колко често извършвате работа от този вид. За да намалите излагането на тези химикали: работете в добре проветрявано помещение и с одобрена защитна екипировка като защитни маски против прах, които са специално изработени да филтрират микроскопични частици.
- **При работа в непозната обстановка подхождайте с повишено внимание.** Възможно е да съществуват скрити рискове, като напр. електропроводи или други обществени мрежи. Този инструмент не е изолиран срещу контакт с електрически източници.
- **Инструментът не е предназначен за употреба в потенциално взривоопасна атмосфера.**

Допълнителни предупреждения за безопасност

ПРЕДУПРЕЖДЕНИЕ

Винаги проверявайте дали бутонът за заключване на шпиндела е напълно освободен, преди да включите уреда.

- **Пазете дръжките и повърхностите за захващане сухи и чисти, без масло и грес по тях.** Хлъзгавите дръжки и повърхности за захващане не позволяват безопасна работа и контрол върху инструмента в неочаквани ситуации.
- **Не излагайте батериите или инструмента на огън или прекалено висока температура.** Излагането на огън или температура над 130°C може да доведе до експлозия.
- Следвайте всички инструкции за зареждане и не зареждайте батериите или инструмента извън температурния диапазон, посочен в инструкциите. Неправилното зареждане или при температури извън посочения диапазон могат да повредят батерията или да повишат риска от пожар. Повредените или модифицирани батерии могат да проявят непредсказуемо поведение, което да доведе до пожар, експлозия или риск от нараняване.
- Не позволявайте рутината, придобита от честото използване на инструменти, да бъде причина за неспазване на принципите за безопасна работа с инструменти. Невниманието може да доведе до тежки наранявания в рамките на части от секундата.

Остатъчни рискове

Дори при използване на ъглошлайфа според предписанията пак е невъзможно напълно да се елиминират определени остатъчни рискови фактори. Възможно е да възникнат следните опасности, а операторът трябва да обръща особено внимание за недопускане на следното:

- Наранявания, причинени от излитащи частици.
  - Метални или абразивни частици могат да попаднат в очите и да причинят тежки, необратими увреждания. Носете одобрени за шлифовъчни работи очила винаги когато използвате уреда.
- Увреждания, причинени от вибрации.
  - Ограничете експозицията. Вижте "Намаляване на риска".
- Увреждания, причинени от прах.
  - Носете подходяща противопрахова маска с филтри, годни за защита срещу частици от обработвания материал и срещу абразивни частици от шлифовъчния диск. Да не се яде, пие или пуши в работната зона. Осигурете добра вентилация.
- Наранявания от контакт с шлифовъчния диск.
  - Дискът и обработваният детайл се нагорещяват по време на употреба. Носете ръкавици, когато сменяте диска или докосвате обработвания детайл. Винаги пазете ръцете си на разстояние от шлайфаната област. Фиксирайте обработвания детайл със стяга винаги когато това е възможно.
- Увреждания, причинени от шум.

- Продължителното излагане на въздействието на шум увеличава риска от увреждане на слуха, а въздействието е кумулативно. Винаги при използване на електрически инструменти продължително време носете средства за защита на слуха.

Възможно е възникване или утежняване на определени увреждания в резултат на продължителната употреба на даден инструмент. При използване на всякакви инструменти продължително време осигурете редовни почивки.

Конкретизирани условия на употреба

Ъглошлайфът може да се използва за рязане, шлайфане и почистване с телена четка върху широка гама от материали като метал или камък. Ако имате някакви съмнения, направете справка с инструкциите, доставени от производителя на аксесоара.

Не използвайте този продукт по никакъв друг начин освен описаните като обичайна употреба.

Символи

	ВНИМАНИЕ! ПРЕДУПРЕЖДЕНИЕ! ОПАСНОСТ!
	Извадете батерията, преди да започнете работа по машината.
	Моля прочетете инструкциите внимателно, преди да пуснете машината.
	Винаги носете предпазни очила при използване на машината.
	Носете ръкавици!
	Не използвайте сила.
	Само за шлайфане.
	Само за рязане.
	Аксесоар - не е включен в стандартното оборудване, наличен е като аксесоар.
	Електрическите инструменти да не се изхвърлят заедно с битовите отпадъци. Електрическите инструменти и електронното оборудване, които са достигнали края на експлоатационния си живот, трябва задължително да се събират разделно и да се върнат в пункт за рециклиране съгласно изискванията за опазване на околната среда. Поискайте от Вашите местни власти или от търговеца съвети за рециклиране и адрес на събирателен пункт.
CE	Маркировка за европейско съответствие
TR 066	Национална маркировка за съответствие за Украйна
EAC	Маркировка за евразийско съответствие
	Маркировка за корейско съответствие
n	Номинална скорост

Полезна информация

Уебсайт

Влезте в Chicago Pneumatic: www.cp.com.

Можете да намерите информация относно нашите продукти, принадлежности, резервни части и публикации на нашия уебсайт.

Държава на произход

Китай

Авторско право

© Copyright 2017, CHICAGO PNEUMATIC Tool Co. LLC, 1815 Clubhouse Road, Rock Hill, SC 29730

Всички права запазени. Забранява се всяко неразрешено използване или копиране на съдържанието или част от него. Това се отнася в частност за търговски марки, названия на модела, номера на части и чертежи. Използвайте само оригинални резервни части. Повреди или неизправности вследствие на употреба на неоригинални части не се покриват от гаранцията или отговорността за вреди, причинени от продукта.

Original instructions
Traduction de la notice originale
Übersetzung der Originalbetriebsanleitung
Traducción de las instrucciones originales
Tradução das instruções originais
Traduzione delle istruzioni originali
Vertaling van oorspronkelijke instructies
Oversættelse af originalvejledning
Oversettelse av originalinstruksjoner.
Käännös alkuperäisistä ohjeista
Μετάφραση πρωτότυπων οδηγιών
Översättning av ursprungliga instruktioner
Перевод оригиналов инструкций
Tłumaczenie oryginalnej instrukcji
Preklad originálnych pokynov
Překlad původních pokynů
Eredeti utasítások fordítása
Prevod izvirnih navodil
Traducerea instrucţiunilor originale
Orijinal talimatların çevirisi
Превод на оригиналните инструкции
Prijevod originalnih uputa
Originaaljuhiste tõlge
Originalių instrukcijų vertimas
Origīnālo instrukciju tulkojums
原始说明的翻译
使用説明書初出翻訳
원본 설명서의 번역문

ABOUT CHICAGO PNEUMATIC

Since 1901 the Chicago Pneumatic (CP) name has represented reliability and attention to customer needs, with construction, maintenance and production tools and compressors designed for specific industrial applications. Today, CP has a global reach, with local distributors around the world.

Our people start every single day with a passion to research, develop, manufacture and deliver new products that are meant to meet your needs not only today, but tomorrow as well.

TO LEARN MORE, VISIT WWW.CP.COM

To find more information about your tool, scan the QR code or go to m.cp.com

Chicago Pneumatic

www.cp.com